Katalog 2024

NOVY

Novy, your kitchen's secret ingredient **02**

Planungshilfe Dunstabzug **24**

Muldenlüfter & Kochfeld-Abzüge **34**

Deckenhauben **66**

Integrierte Dunstabzüge für Hängeschränke **112**

Flachschirmhauben **130**

Wandhauben **154**

Inselhauben **174**

Zubehör Dunstabzüge **202**

Kochfelder **214**

Designleuchten **246**

Weitere Informationen **268**

5 JAHRE GARANTIE

5 Jahre Garantie

2 Jahre Herstellergarantie + 3 Jahre kostenlose Garantie nach der Registrierung auf "www.novy.com/de-de/service/information/registrieren-sie-ihr-gerat".
Die Kosten für Reparaturen (Ersatzteile, Anfahrtskosten und Arbeitslohn) von Novy Dunstabzugshauben, Kochfeldabsaugungen, Kochfeldern, Gasbrennern und Designleuchten werden übernommen. Sie brauchen keinen Wartungsvertrag abzuschließen, die Registrierung ist ausreichend.

* Der Garantiezeitraum gilt ab dem Kaufdatum (Rechnungsdatum). Wenn keine Rechnung vorgelegt werden kann, gilt das Produktionsdatum. Die Bedingungen im Detail finden Sie auf www.novy.com/de-de/service/information/erweiterte-garantie/

Willkommen in der Welt von Novy

Mit über 110 Jahren Erfahrung hat sich Novy zu einer führenden Marke für hochwertige Küchengeräte entwickelt. Wir produzieren heute Muldenlüfter, Dunstabzugshauben, Kochfelder und Designleuchten für Premiumküchen.

Wenn "gut" Ihnen nicht genug ist, sollten Sie unsere Produkte kennenlernen. Denn Handwerkskunst und Innovation sind seit jeher unsere Triebfedern und deswegen bietet Novy heute eine breite Palette flüsterleiser und effizienter Muldenlüfter und Dunstabzüge, die zu den leisesten der Welt gehören. Novy Produkte zeichnen sich durch höchste Standards in puncto Design, Benutzerfreundlichkeit und Langlebigkeit aus. Das trifft auch auf unsere exklusive Kollektion von Designleuchten zu. Dank der wegweisenden, preisgekrönten Steuerungstechnik lassen sich die Leuchten durch Gesten bedienen – und passen perfekt zu den Novy Dunstabzügen und Kochfeldern.

Unsere Produkte strahlen Qualität und modernen Minimalismus aus. Sie entstehen mit großer Präzision und viel Leidenschaft nach hohen Qualitätsstandards in unserem Werk in Belgien. Unser Engagement für Premiumdesign wird regelmäßig mit internationalen Preisen gewürdigt. Novy Produkte haben den Red Dot Award, den iF Design Award, den Kitchen Design Award und viele andere Auszeichnungen erhalten.

Wir sind stolz darauf, Teil der Middleby-Familie zu sein. Novy gehört neben führenden Marken wie AGA, La Cornue, Rangemaster und Viking zu Middleby Residential, einem Geschäftsbereich der Middleby Corporation.

Middleby Residential

Die Middleby Corporation ist ein weltweit führender Hersteller von Foodservice-Ausrüstungen. Das umfangreiche Portfolio verschiedener Marken umfasst neben Küchen-Equipment für Privathaushalte auch gewerbliche und industrielle Ausrüstungen für die Zubereitung und Verarbeitung von Lebensmitteln.

Middleby Residential zielt auf den Markt für Premium-Küchengeräte und bietet eine breite Palette innovativer, hochwertiger Produkte an, die sich durch fortschrittliche Technologien und exzellentes Design auszeichnen.

Zu den Marken von Middleby Residential gehören unter anderem:

NOVY Your kitchen's secret ingredient · VIKING · LA CORNUE · AGA · LYNX · U-LINE · MARVEL · KAMADOJOE · MASTERBUILT · Char-Griller · evo

Leistung, Stille und Konnektivität.

Wir sind die geheime Zutat in Ihrer Küche. Die stille Kraft unseres Fachwissens steckt in allen Novy Geräten. Unsere Dunstabzüge sind flüsterleise, die Kochfelder leistungsstark und elegant. Die Novy Designleuchten werden durch Gesten gesteuert.

Wir bringen Ruhe in das Herz ihrer Küche. Minimalistisches Design, kraftvolle Leistung und ein sicheres Gefühl für Präzision und Perfektion. Uns ist wichtig, dass Sie mühelos und mit Spaß kochen können - dank intelligenter Technologien, die Ihre Küchengeräte miteinander kommunizieren lassen.

Leistung, Stille und Konnektivität: Entdecken Sie die geheime Zutat für Ihre Küche.

Novy, your kitchen's secret ingredient

POWER

Leistung wird von Leidenschaft angetrieben. Als Wegbereiter nutzen wir diese Kraft, um unsere Grenzen immer weiter zu verschieben. Dieser Wille zur Verbesserung und Weiterentwickelung ist für uns die Grundlage für alles, was wir tun. Jede Dunstabzugshaube, jeder Muldenlüfter, jedes Kochfeld und jede Designbeleuchtung ist das Ergebnis modernster Technologie und jahrelanger praktizierter Handwerkskunst. Die reine Kraft ist diejenige, die uns antreibt. Und das ist bei unseren Produkten nicht anders.

Novy, your kitchen's secret ingredient

Die Kraft, die Sie spüren – aber nicht sehen

Leistung ist immer unser oberstes Ziel. Die unablässige Frage „Könnte es anders und besser funktionieren?“ hat zur Entwicklung der Randabsaugung geführt. Diese von Novy erfundene Technologie fängt aufsteigende Kochdämpfe zielgerichtet auf und führt sie ab.

Unsere höhenverstellbaren Kochfeldabsaugungen nehmen die Kochdünste dort auf, wo sie entstehen - am Rand des Kochgeschirrs. Schneller und damit besser, aber gleichzeitig auch leiser, denn die Kombination des leistungsstarken Motors mit dem darauf abgestimmten Konzept aus Fett- und Monoblockfiltern sorgt dafür, dass alle störenden Fette und Gerüche umgehend aus der Luft Ihrer Küche entfernt werden.

- **Hochwertigste Materialien und erstklassige Verarbeitung**
- **Integrierte oder extern montierte Motoren**
- **Innovative Absaugung**
- **Mehrlagige Fettfilter**
- **Abluft- oder Umluftbetrieb**

Wegbereiter der Luftreinigung

Ein Dunstabzug ist dafür da, um störende Einflüsse beim Kochen von Ihnen fernzuhalten. Deswegen ist Leistung immer unser oberstes Ziel. Unsere Stärke liegt in der beständigen und durchdachten Herangehensweise. In flüsterleisen, aber gleichzeitig leistungsstarken Motoren. In dem Willen, die Suche nach den besten Lösungen auf die Spitze zu treiben, uns dabei jedes Mal selbst zu übertreffen. In der Hingabe. Aber auch in unseren Händen.

Für uns ist Handwerkskunst der Ausgangspunkt höchstqualitativer Arbeit. Dieses Wissen teilen wir und verbinden puristisches Design, eine Auswahl bester nachhaltiger Materialien und perfekte Ausführung. Unser Denken spiegelt sich in in jedem Dunstabzug und in jedem Kochfeld wider, das wir für Sie in Belgien entwickeln und produzieren.

Denn es ist genau die Raffinesse im Handeln, die das Kochen mit Novy zur Kunst macht.

Ruhe ist das, was jeder braucht, um Perfektion zu erreichen. Deshalb gibt es hinter den Kulissen nur ein leises Flüstern, der finishing touch wird mit höchstmöglicher Präzision verliehen. Unsere Dunstabzugshauben, Muldenlüfter, Kochfelder und die Designbeleuchtung sind auffällig unauffällig, minimalistisch im Design und von optischer Ruhe umgeben. Wir vermeiden sorgfältig jede Unruhe und störende Geräusche. Das Resultat ist pures Design – nichts als die eigentliche Essenz – und ein Dunstabzug, der immer leiser ist als die Kochgeräusche selbst.

Novy, your kitchen's secret ingredient

Wir bringen Ruhe in Ihre Küche

Wir bringen Ruhe in Ihre Küche, damit Ihre Leidenschaft zum Kochen ungestört entflammen kann. Unser Design zeigt klare Linien, die Raffinesse mit Leistung verbinden. Diskret, leise und stark. Denn wir planen jedes Detail, um Ihnen beim Kochen maximale Freiheit zu ermöglichen.

Wir sind uns der Kraft der Zurückhaltung bewusst. Deshalb setzen wir bei unseren Designs entschlossen auf eine diskrete Linienführung und den Blick fürs Detail. Design, kombiniert mit Komfort – wann immer Sie es nutzen.

Auffallend unauffällig

Unsere Dunstabzüge sind so konzipiert, dass sie leiser sind als die Kochgeräusche selbst. Das fortschrittliche System zur Schalldämmung stellt zusammen mit der optimalen Luftführung sicher, dass der Luftwiderstand minimiert wird. Mit anderen Worten: hohe Effizienz, weniger Lärm und weniger Ablenkung von dem, was Sie lieben.

- **Flüsterleiser Motor**
- **Fortschrittliches System zur Schalldämmung**
- **Höhenverstellbare Kochfeldabsaugungen**
- **Einstellbare Beleuchtung**

Visuelle Perfektion

Unser Wunsch nach Perfektion führt zu Küchengeräten, die sich nahtlos in ihre Umgebung einfügen. Diese optische Diskretion wird bis ins kleinste Detail umgesetzt. So schaffen wir zeitlos elegante Elemente für Ihre Küche.

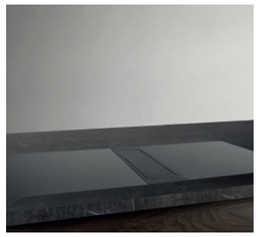

NEUE FARBE, NEUER STIL

Novy Mineral Black

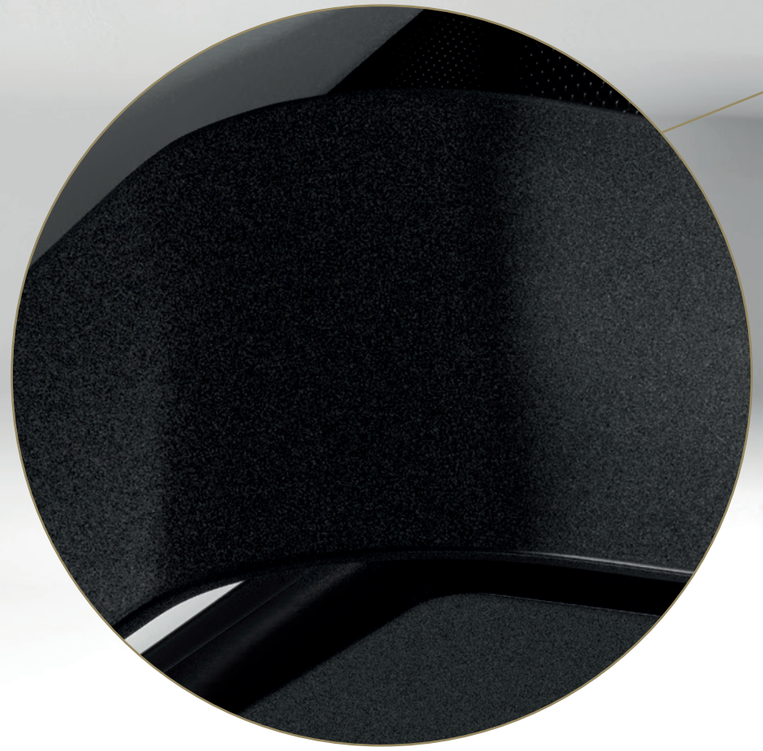

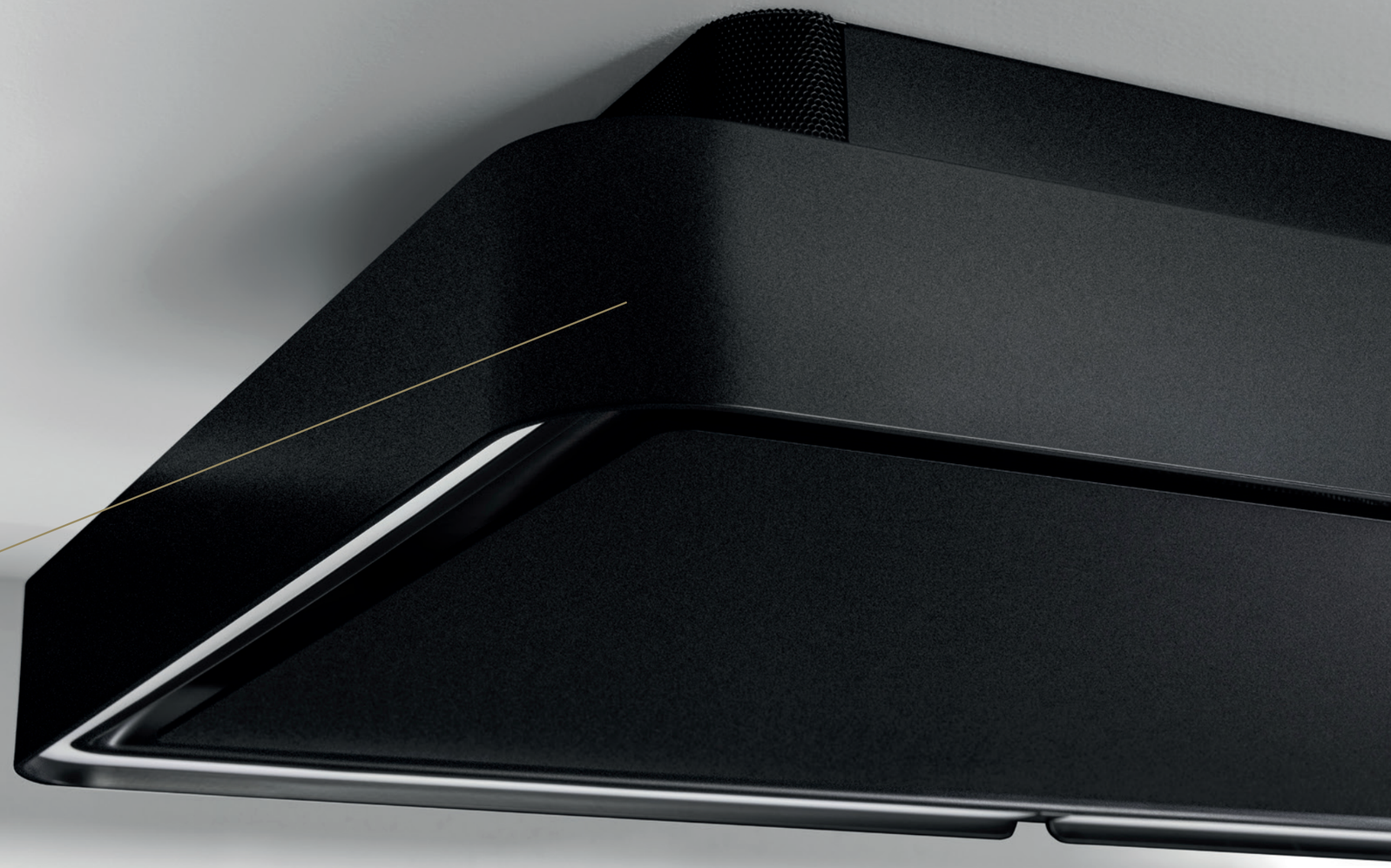

Design und Stil

Trends in der Küche kommen und gehen, Schwarz bleibt ein Dauerbrenner. Die Nuancen machen hier den Unterschied. Mineral Black ist ein edles und sehr mattes Schwarz, das sich durch seine subtile Textur auszeichnet.

Einfache Reinigung

Das neue Schwarz sieht nicht nur gut aus, sondern hat auch praktischen Nutzen. Dank seiner Oberflächenstruktur ist Mineral Black sehr pflegeleicht und weniger anfällig für Fingerabdrücke.

Folgende Produkte sind in der neuen Farbe erhältlich:

- **Novy Cloud**
- **Novy Pureline Pro (Compact)**
- **Novy Pureline (Compact)**
- **Novy Mini Pureline**
- **Novy Flatline Wand- und Inselhaube**
- **Novy Pureline Frame**
- **Novy Phantom**
- **Novy Mood**
- **Umluftboxen**
- **Novy Designleuchten**

Intuition ist das Leitmotiv in der Küche. Intelligente Technologien verbinden Ihre Inspiration mit unserem Wunsch nach Perfektion. Indem wir Ihr Leben vereinfachen, geben wir Ihnen die Freiheit zu gestalten, zu improvisieren. Wir entwickeln unsere Technologien ständig weiter, damit Ihre Küche zum Erlebnis wird, zu einer perfekten Kombination aus Eleganz und Köstlichkeit. Bei uns dreht sich alles um Verbindung – zwischen den Menschen, aber auch zwischen unseren Geräten, dem Dunstabzug und dem Kochfeld. Denn das Ganze ist mehr als nur die Summe seiner Teile.

Novy, your kitchen's secret ingredient

Im Handumdrehen verbunden

Dank unserer intelligenten Funktionen werden Sie eins mit Ihrer Küche.
Innovative Technologie verhindert das Überkochen auf unseren Kochfeldern. Ihre Kochtöpfe behalten immer die richtige Temperatur – auch wenn sie umpositioniert werden. Unsere Dunstabzüge informieren Sie, wenn es Zeit wird, die Filter zu reinigen oder auszutauschen. So wird Novy zur geheimen Zutat Ihrer Küche: Ein intelligentes Werkzeug, das Kochen zur reinen Freude macht.

Intuitiv bedient

Als Spezialist haben wir eine neue Generationen von Dunstabzügen und Kochfeldern entwickelt. Effizient und mit dem Ziel, Ihre Kochkünste auf ein höheres Niveau zu heben. Gleichzeitig lassen sie sich intuitiv bedienen, so dass jeder Befehl einfach auszuführen ist und Sie sich beim Kochen ausschließlich auf Ihr Gefühl konzentrieren können. Wie machen wir das möglich? Mit der InTouch-Technologie und der Novy Connect App.

Mit der **InTouch-Technologie** können Sie Ihren Dunstabzug vom Novy Induktionskochfeld aus bedienen. Alle Funktionen sind leicht zu erreichen: handlich, einfach und intuitiv. Außerdem ist keine zusätzliche Verkabelung erforderlich.

In der **Novy Connect App** bekommt die Kommunikation zwischen Dunstabzug, Kochfeld und Ihnen mehr Tiefe. Sie können die Einstellungen für den Dunstabzug und die Beleuchtung ganz einfach an Ihre Wünsche und Bedürfnisse anpassen. Und Sie können diese Einstellungen speichern, so dass Ihr Dunstabzug stets sehr individuell für Sie arbeitet. Darüber hinaus zeigt Ihnen die App, wie die einzelnen Filter Ihres Dunstabzugs gewartet werden.

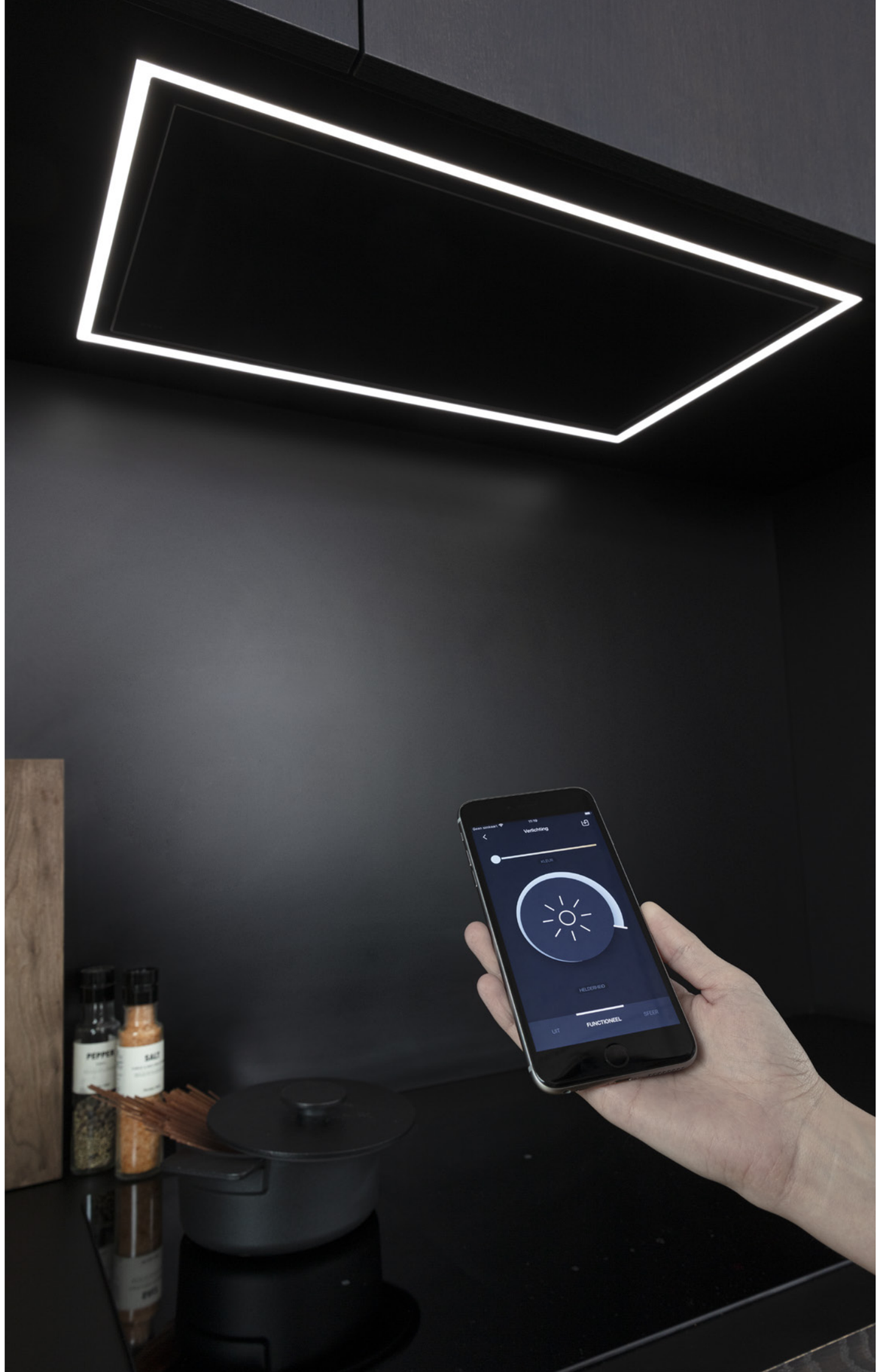

Für uns zählen die Verbindungen: zwischen den Menschen in der Küche - und zwischen der Dunsthaube und dem Kochfeld.

Video
Mit Novy erleben Sie intuitives Kochen – dank der Novy Connect-Technologie.

Intelligente Technologien

Ihr Leben mit Hilfe von Technologie leichter zu machen, ist unser erklärtes Ziel. Wir sind permanent auf der Suche nach praktischen Anwendungen, mit denen sich die Qualität Ihres Kocherlebnisses sofort verbessert. Intelligente Technologien erkennen, wann Sie einen Topf auf das Kochfeld stellen und wenn Sie ihn bewegen. Die Temperatureinstellungen verhindern, das Wasser überkocht. So wird Kochen zur reinen Intuition, zur Kombination aus Kreativität und Freiheit.

Unsere Umluftsysteme sind ebenso langlebig wie effektiv. Sie beseitigen die stärksten Gerüche aus Ihrer Küche, ohne warme Raumluft nach außen abzuführen. So können Sie die Wärme in Ihrem Wohnraum halten und Energie sparen. Und das ist noch nicht alles, denn ein Dunstabzug mit Umluft bietet nicht nur Freiheit bei der Planung, er lässt sich auch einfacher installieren und überzeugt mit seinem minimalistischen Design.

- **Intuitive Bedienung**
- **Hand in Hand mit intelligenten Technologien**
- **Praktische Flexzonen**
- **Pot Move-Funktion**
- **InTouch-Technologie**
- **Angenehmes Raumklima**

Planungshilfe Dunstabzug

Welche Lösung für Ihre persönliche Situation am besten geeignet ist, hängt von Ihrem Wohnumfeld und Ihren Wünschen ab. Unsere Anleitung erklärt, wie Sie die optimale Abluftlösung für Ihre Küche finden.

Schritt 1 Wie breit soll der Dunstabzug sein?

Der Wrasen steigt nicht gerade nach oben, sondern trichterförmig in einem Winkel von 10 bis 15 Grad. Um eine einwandfreie Funktion zu gewährleisten, muss die Dunstabzugshaube mindestens die gesamte Breite der Kochfläche abdecken. Wählen Sie für die Installation ein breiteres Modell für optimale Ergebnisse. Auch die maximale Höhe Ihrer Dunstabzugshaube spielt eine Rolle. Angaben dazu finden Sie über das Symbol
auf den Produktseiten.

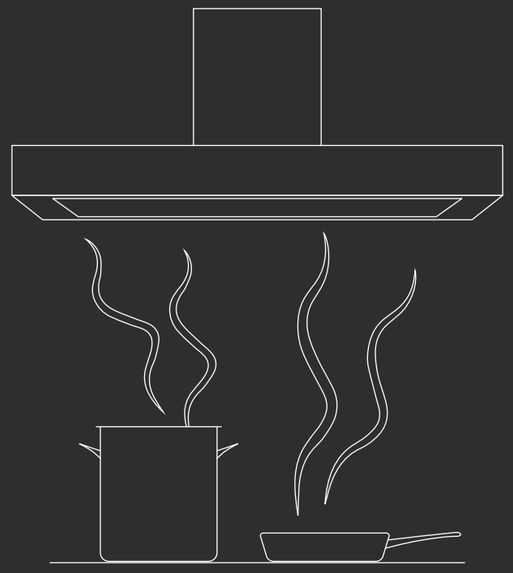

Schritt 2 Abluft oder Umluft?

Die Wahl zwischen Abluft oder Umluft hängt von Ihrer Wohnsituation, Ihren Möglichkeiten und Wünschen ab. Jeder dieser Punkte hat einen großen Einfluss auf die Installation in der Küche.

Kann die Abluft nach außen abgeführt werden?

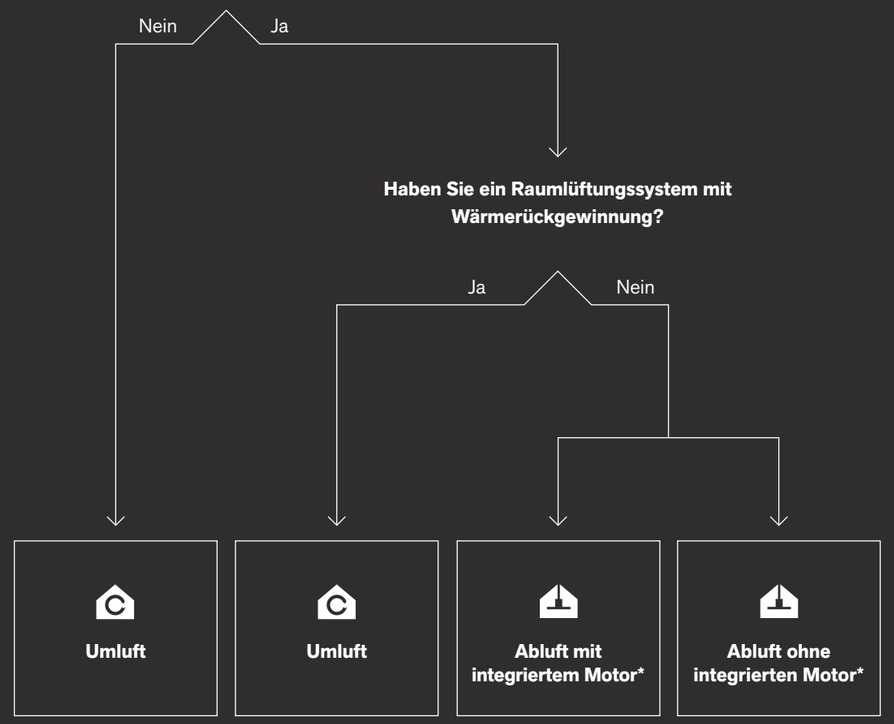

Die Abluft nach außen zu leiten, ist hoch effektiv. Bei ausreichender Belüftung ist auch das energiesparende Umluftprinzip empfehlenwert.

Ein nicht integrierter Motor (nur im Innenbereich einsetzbar) macht ein niedrige Einbauhöhe möglich.

***Keine Abluft ohne Zuluft**

Ein Dunstabzug funktioniert nur dann optimal, wenn auch die Abluft aus dem Raum durch Frischluft ersetzt wird. Eine ungenügende Luftzufuhr führt zu Effizienzverlusten. Es ist daher wichtig, für ausreichende Luftzufuhr zu sorgen (über Gitter im Fenster, offene Tür oder Fenster).

Schritt 3

Wo wird der Dunstabzug platziert?

Wie breit ist Ihr Kochfeld?

In der Arbeitsplatte

Über einer Kochinsel

An der Wand
im Hängeschrank oder in einer Trockenbau-Konstruktion

An der Wand
in oder unter einem Hängeschrank

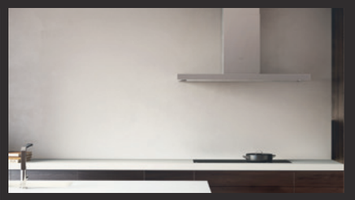

An der Wand
über dem Kochfeld

65 cm		*Wählen Sie einen Dunstabzug von min. 90 cm Breite* **Deckenhauben, siehe S. 66** Novy Cloud Novy Maxi Pureline Novy Pureline (Pro) (Compact) **Inselhauben, siehe S. 174** Novy Phantom Frame & Cable Novy Pureline Frame Novy Mood Novy Flatline	*Wählen Sie einen Dunstabzug von min. 60 cm Breite* **Deckenhauben, siehe S. 66** Novy Pureline Pro (Compact) Novy Pureline (Compact) **Integrierte Hauben für Hängeschränke, siehe S. 112** Novy Mini Pureline Novy Crystal Novy Lüfterbaustein Essence	*Wählen Sie einen Dunstabzug von min. 60 cm Breite* **Flachschirmhauben, siehe S. 130** Novy Fusion Novy Fusion Pro Novy Teleskop Edelstahl Novy Teleskop Essence	*Wählen Sie einen Dunstabzug von min. 75 cm Breite* **Wandhauben, siehe S. 154** Novy Vision Novy Flatline Novy Salsa
80 cm	**Muldenlüfter & Kochfeld-Abzüge, siehe S. 34** Novy Easy	*Wählen Sie einen Dunstabzug von min. 90 cm Breite* **Deckenhauben, siehe S. 66** Novy Cloud Novy Maxi Pureline Novy Pureline (Pro) (Compact) **Inselhauben, siehe S. 174** Novy Phantom Frame & Cable Novy Pureline Frame Novy Mood Novy Flatline	*Wählen Sie einen Dunstabzug von min. 90 cm Breite* **Deckenhauben, siehe S. 66** Novy Pureline Pro (Compact) Novy Pureline (Compact) **Integrierte Hauben für Hängeschränke, siehe S. 112** Novy Mini Pureline Novy Crystal Novy Lüfterbaustein Essence	*Wählen Sie einen Dunstabzug von min. 90 cm Breite* **Flachschirmhauben, siehe S. 130** Novy Fusion Novy Fusion Pro Novy Teleskop Edelstahl Novy Teleskop Essence	*Wählen Sie einen Dunstabzug von min. 90 cm Breite* **Wandhauben, siehe S. 154** Novy Vision Novy Flatline Novy Salsa
90 cm	**Muldenlüfter & Kochfeld-Abzüge, siehe S. 34** Novy Panorama 90 Novy Up	*Wählen Sie einen Dunstabzug von min. 100 cm Breite* **Deckenhauben, siehe S. 66** Novy Cloud Novy Maxi Pureline Novy Pureline (Pro) (Compact) **Inselhauben, siehe S. 174** Novy Phantom Frame & Cable Novy Pureline Frame Novy Mood Novy Flatline	*Wählen Sie einen Dunstabzug von min. 90 cm Breite* **Deckenhauben, siehe S. 66** Novy Pureline Pro (Compact) Novy Pureline (Compact) **Integrierte Hauben für Hängeschränke, siehe S. 112** Novy Mini Pureline Novy Crystal Novy Lüfterbaustein Essence	*Wählen Sie einen Dunstabzug von min. 90 cm Breite* **Flachschirmhauben, siehe S. 130** Novy Fusion Novy Fusion Pro Novy Teleskop Edelstahl Novy Teleskop Essence	*Wählen Sie einen Dunstabzug von min. 90 cm Breite* **Wandhauben, siehe S. 154** Novy Vision Novy Flatline Novy Salsa
100 cm		*Wählen Sie einen Dunstabzug von min. 120 cm Breite* **Deckenhauben, siehe S. 66** Novy Maxi Pureline Novy Pureline (Pro) (Compact) **Inselhauben, siehe S. 174** Novy Phantom Frame & Cable Novy Pureline Frame Novy Flatline	*Wählen Sie einen Dunstabzug von min. 120 cm Breite* **Deckenhauben, siehe S. 66** Novy Pureline Pro (Compact) Novy Pureline (Compact)	*Wählen Sie einen Dunstabzug von min. 100 cm Breite* **Flachschirmhauben, siehe S. 130** Novy Fusion Pro	*Wählen Sie einen Dunstabzug von min. 100 cm Breite* **Wandhauben, siehe S. 154** Novy Vision Novy Flatline
≤ 120 cm	**Muldenlüfter & Kochfeld-Abzüge, siehe S. 34** Novy Panorama 120	*Wählen Sie einen Dunstabzug von min. 150 cm Breite* **Deckenhauben, siehe S. 66** Novy Maxi Pureline	*Wählen Sie einen Dunstabzug von min. 150 cm Breite* **Deckenhauben, siehe S. 66** Novy Maxi Pureline	*Wählen Sie einen Dunstabzug von min. 120 cm Breite* **Flachschirmhauben, siehe S. 130** Novy Fusion Pro	*Wählen Sie einen Dunstabzug von min. 120 cm Breite* **Wandhauben, siehe S. 154** Novy Vision Novy Flatline

NOVY DUNSTABZÜGE

Die stille Kraft Ihrer Küche

Der beste Dunstabzug erledigt seine Aufgaben auffallend unauffällig. Fast unhörbar, wird er zu einem kleinem Geheimnis Ihrer Küche. Sauberes Design, leise und technologisch fortschrittlich. Ihr Dunstabzug ist die Ruhe selbst. Er gibt Ihnen viel Raum, um Ihre Kreativität umzusetzen.

- **Flüsterleiser Motor**
- **Fortschrittliche Schalldämmung**
- **Gereinigte Raumluft**

Fortschrittliches Design

Eine sorgfältig abgestimmte Komposition und modernste Technologien – das ist ein Novy Dunstabzug. Die leistungsstarke Absaugtechnik entfernt alle Kochgerüche beeindruckend effizient. Die Motoren sind mit speziellen Schalldämpfern ausgerüstet und die Oberflächen bestehen aus hochwertigen Materialien. Es wird aber das Design sein, was Sie schwach werden lässt.

Intelligente Funktionen

InTouch
Bedienen Sie Ihre Dunstabzugshaube mit drahtloser Funkkommunikation von Ihrem Kochfeld aus.

Variable Beleuchtung
Passen Sie die Beleuchtung an Ihre Bedürfnisse an: Variieren Sie zwischen warmen und kalten Tönen und dimmen Sie, wann Sie wollen. Die Soft-Ein/Aus-Taste schaltet das Licht schrittweise ein oder aus.

Faustregeln für einen gut funktionierenden Abluftkanal

Der Abluftkanal ist ein entscheidendes Element für das Funktionieren eines Dunstabzugs mit Abluft nach draußen – und in manchen Fällen auch bei Umluft. Das richtige Material ist der Schlüssel zum Erfolg für optimale Effizienz und einen leisen Betrieb.

Einige Punkte, die zu beachten sind:

Kurz und stabil
Mit jedem zusätzlichen Meter Abluftkanal verliert der Dunstabzug an Absaugleistung. Halten Sie den Abluftkanal daher möglichst kurz. Im Allgemeinen darf der gerade Kanal bei einem Durchmesser von 150 mm höchstens 13 Meter lang sein. Dabei entspricht jeder 90-Grad-Bogen etwa 3 Metern Länge und ein 45-Grad-Bogen ungefähr 2 Metern Länge

Beispiel 1:
Werden ein 90° Bogen und ein 45° Bogen verwendet, darf die gerade Abluftleitung maximal 8 Meter lang sein (13-3-2=8)

Maximal 13 Meter

90° Bogen: minus 3 Meter

45° Bogen: minus 2 Meter

Beispiel 2 (Zeichnung siehe S. 31):
Werden zwei 90° Bögen in die Abluftleitung integriert, darf der gerade Kanal max. 7 Meter lang sein (13-3-3=7)

Maximal 13 Meter

90° Bogen: minus 3 Meter

90° Bogen: minus 3 Meter

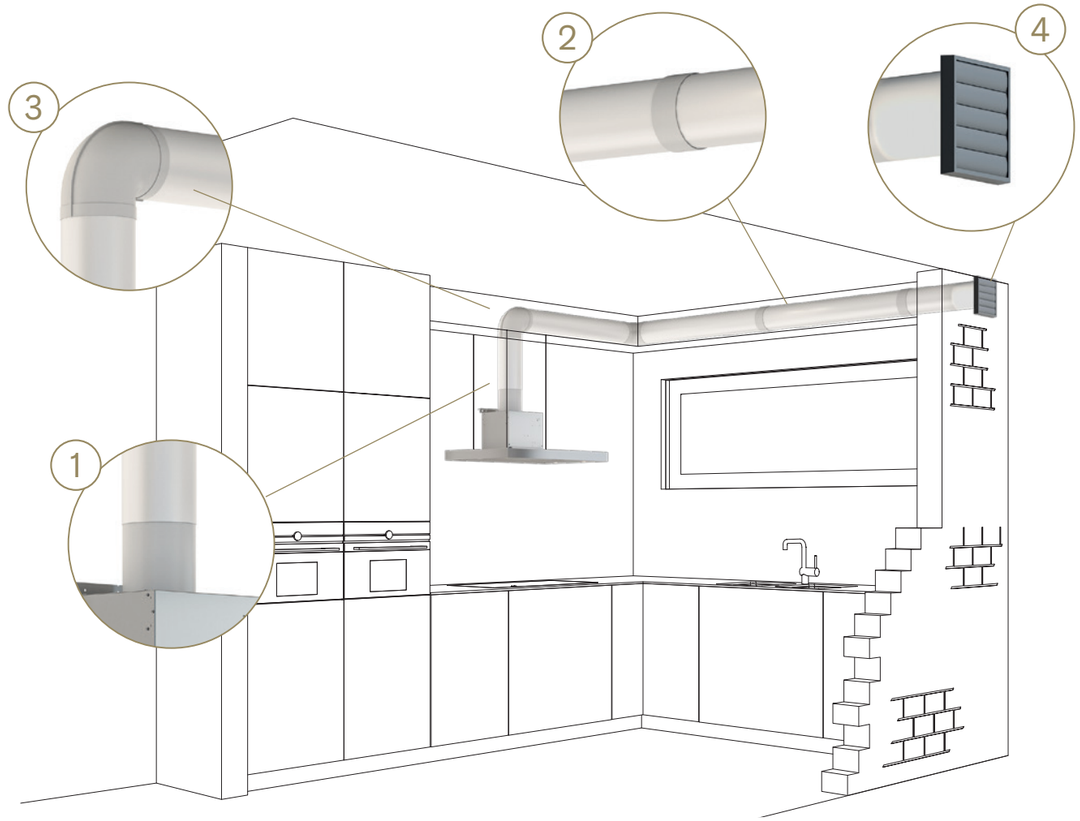

Perfekter Durchmesser
Der Durchmesser des Abluftkanals muss dem Durchmesser des Anschlussstutzens am Dunstabzug entsprechen. Beschränken Sie die Nutzung und Länge eines flexiblen Abluftkanals auf ein Minimum und ziehen Sie diesen maximal aus. (1)

Absolut luftdicht
Klebeband oder eine Schlauchschelle sind die perfekten Hilfsmittel, um den Abluftkanal vollkommen luftdicht zu machen. (2)

Gute Luftströmung
Knie oder Bögen im Abluftkanal wirken sich auf die Luftströmung aus. Abgerundete Bögen fördern eine gute Luftströmung, während rechtwinkelige Bögen das Gegenteil bewirken. (3)

Unverzichtbares Außenwandgitter
Ein Außenwandgitter mit ausreichendem Durchlass trägt zu einer optimalen Luftströmung bei. Das Ergebnis? Eine Dunstabzugshaube, die leise und effizient funktioniert. (4)

Sorgen Sie für eine ausreichende Luftzufuhr
Ob kompakte oder geräumige Küche: Die Abluftmenge kann niemals größer sein als die Menge der zugeführten Luft. Mit anderen Worten: Eine zu geringe Luftzufuhr sorgt für eine schlechtere Funktion der Dunstabzugshaube – auch bei Umluft.

Installationszubehör siehe S. 212-213

Saubere Luft in Ihrer Küche

Unsere **Novy Pure 3.0** Umlufttechnologie sorgt für ein angenehmes Raumklima. Sie können sich auf die effektive Reinigung verlassen, selbst stärkste Gerüche werden aus Ihrer Küche entfernt. Und die von Ihrer Heizung erwärmte Raumluft bleibt da, wo sie hingehört – in Ihren Wohnräumen.

Einfache Wartung

Je nach Ihren Kochgewohnheiten muss der Monoblock-Filter erst nach 3-5 Jahren (bis zu 450/900 Kochstunden, je nach Modell) ersetzt werden. Im Vergleich zu anderen Systemen sinken dadurch die Folgekosten.

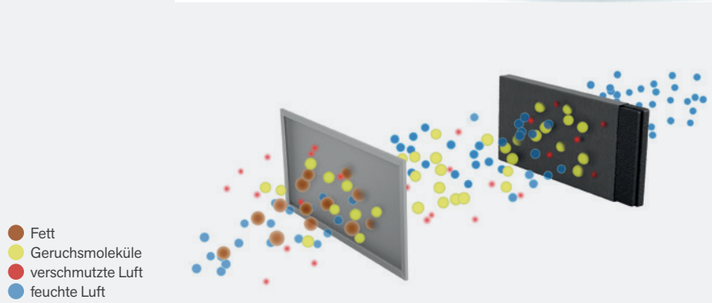

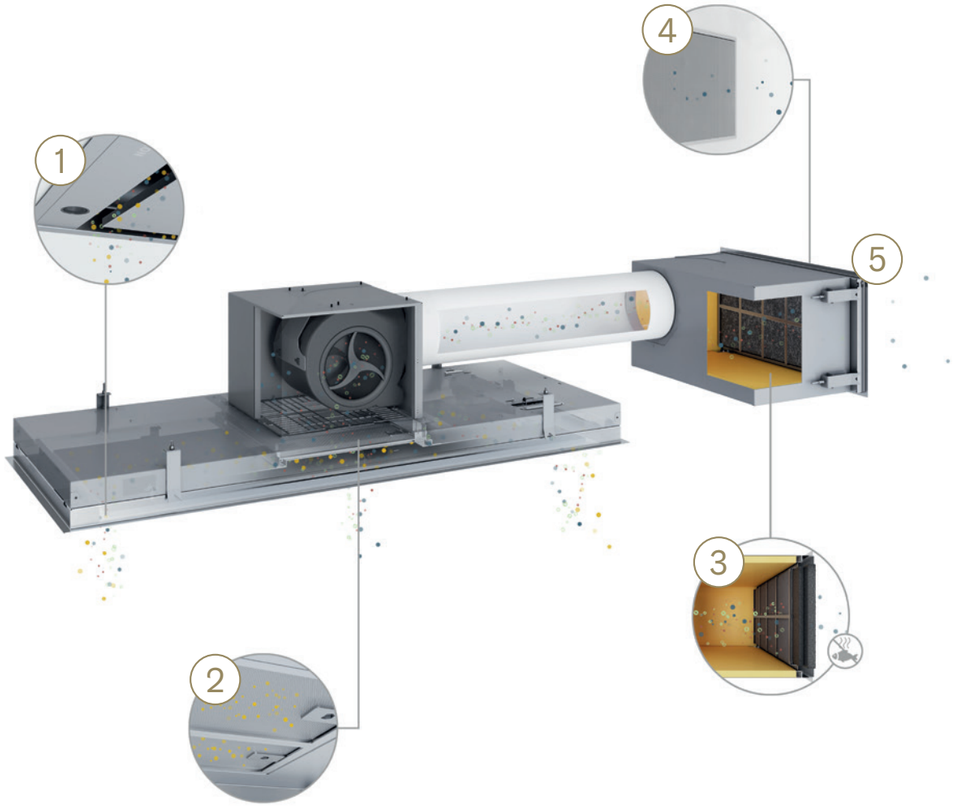

1 → 2 → 3

Der leistungsstarke, **flüsterleise Motor** saugt alle Kochdünste unmittelbar ab.

Die beim Kochen freigesetzen Fettpartikel werden aufgefangen.

Die Gerüche verschwinden – das gelingt sogar bei Fisch zu 95-100 %.

4 → 5

Beeindruckend geräuscharmer Betrieb durch die schallabsorbierende Konstruktion.

In der Decke oder im Schrank bildet sich keine Feuchtigkeit.

Video
Warum Novy Pure Umluftechnologie wählen

Muldenlüfter & Kochfeld-Abzüge

	Novy Panorama 90	Novy Panorama 120	Novy Easy	Novy Up
	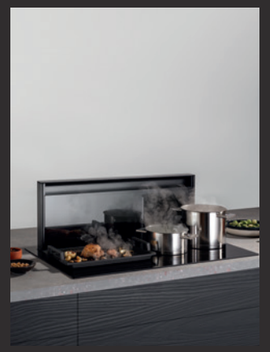		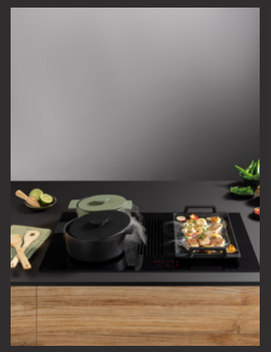	
Kochprofil				
Gebrauch				
Breite (inkl. Kochfeld) (cm)				
Abmessungen	88	118	80	49 (inkl. 1 Domino Kochfeld) 87 (inkl. 2 Domino Kochfeldern) 136 (inkl. 3 Domino Kochfeldern) 174 (inkl. 4 Domino Kochfeldern)
Anzahl Zonen				
2				▪
3	▪			▪
4	▪	▪	▪	▪
5		▪		▪
6				▪
8				▪
Höhenverstellbarer Absaugturm (cm)				
Höhe	frei einstellbar (10 - 30)	frei einstellbar (10 - 30)	0	0 / 10
	S. 38	**S. 44**	**S. 50**	**S. 58**

Normaler Gebrauch, grundlegende Garfunktionen, Bratpfannen / niedrige und hohe Töpfe mit Deckel

Normaler Gebrauch, umfangreiche Kochfunktionen, Bratpfannen / niedrige und hohe Töpfe mit Deckel

Intensive Nutzung, umfangreiche Kochfunktionen, Bratpfannen / niedrige und hohe Töpfe

NOVY KOCHFELDER MIT INTEGRIERTEM DUNSTABZUG

Entscheidung für Bewegungsfreiheit

Platz in der Küche ist ein Luxus. Stellen Sie sich vor, Sie könnten jede Fläche optimal nutzen, ohne störende optische Elemente. Unsere Kochfelder mit integriertem Dunstabzug fangen die Kochdämpfe direkt an der Quelle ein. Wenn Sie nicht mehr Kochen, verschwindet der Absaugturm nahezu unsichtbar im Kochfeld oder in der Arbeitsplatte. Die optimale Lösung, wenn Sie ein minimalistisches Interieur mit maximaler Effizienz kombinieren möchten.

- **Absaugung direkt an der Quelle**
- **Abluft- oder Umluftbetrieb**
- **Nahezu unsichtbar in die Arbeitsplatte oder ins Kochfeld integriert**

Besondere Absaugtürme

Durch die höhenverstellbaren Absaugtürme werden Gerüche und Kochdämpfe dort aufgefangen, wo sie entstehen – am Rand des Kochtopfes. Diese sehr effektive Art des Dunstabzugs führt zu maximaler Leistung bei minimalen Betriebsgeräuschen. Das funktioniert sogar bei hohen Töpfen ohne Deckel. Probieren Sie es aus.

Umluft oder Abluft – wo bleiben Ihre Kochdünste?

Um Dampf und Gerüche zu entfernen, stehen Ihnen zwei Optionen zur Verfügung: der Abluftbetrieb oder der Umluftbetrieb.

In energieeffizienten Wohnungen und überall dort, wo die Kochdünste nicht nach draußen geleitet werden können, empfiehlt sich der Einsatz unserer Umluft-Technologie. Die integrierte Umluftbox ist mit einem Monoblockfilter ausgestattet. Durch das große Volumen der Umluftbox wird die Strömungsgeschwindigkeit der Luft reduziert, so dass der Filter die Gerüche optimal aufnehmen kann. Kleine sechseckige Löcher sorgen für eine elegante Oberfläche und helfen dabei, den Umluftfilter diskret zu integrieren – beispielsweise in die Sockelleiste eines Unterschranks.

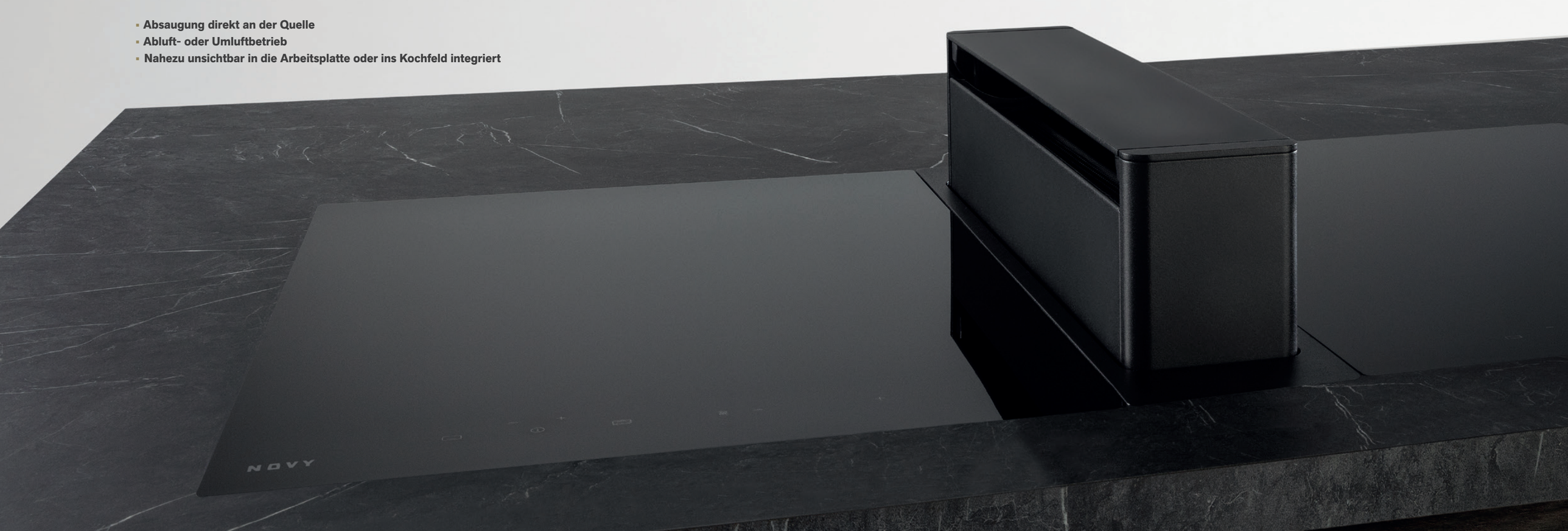

NOVY
PREMIUM
INNOVATION
PRODUCT

Novy Panorama 90

- Direkte Absaugung an der Quelle, frei einstellbar oder mit drei voreingestellten Höhen: 10, 20, 30 cm. Die Höhe kann während des Kochens angepasst werden
- Die Höhe des Lüftungsschirms wird über die Novy Connect App oder über die Steuerung am Kochfeld frei eingestellt
- Wisch-Funktion
- Semi-transparenter Lüftungsschirm verschwindet unsichtbar im Kochfeld
- Mit neuester Induktionstechnologie ausgestattet
- Diskretes und elegantes Design
- Reinigungsfreundlich
- Installation: Aufliegender oder flächenbündiger Einbau möglich
- Umluft optional: Monoblock-Filter mit einer Lebensdauer von bis zu 900 Kochstunden

Lüftungsschirm
Absaugung an der Oberkante des Kochgeschirrs.

Flexzone
Automatische oder manuelle Verbindung von 2 Kochzonen.

Umluft
Umluft optional.

Novy Connect
Bedienung und Einstellungen über Smartphone oder Tablet möglich.

5 JAHRE GARANTIE

1821

	Außenmaße (L×B) (cm)	Anzahl Zonen	Kochzonen (mm)	Powerkochzonen (W)	Max. Leistung (W)	Art.-Nr.	UVP/St
Induktionskochfeld Pro mit Dunstabzug	88×52	4	4× 200×240	4× 3700	7400	1821	€ 5.149
Induktionskochfeld Power mit Dunstabzug	88×52	3	Ø280, 2× 200×240	2× 3000, 1× 1850	6700	1831	€ 4.469
Induktionskochfeld Power mit Dunstabzug	88×52	4	Ø185, Ø210 2× 200×240	1× 1400, 2× 3000, 1× 1850	7400	1841	€ 4.585

	Motor	Farbe	Breite (cm)	EEK	Motorleistung freiblasend (m^3/h)	Schalldruckpegel Lp Abluft mittlere Stufe
Dunstabzug	Integriert	Schwarz	81	B	1160	46

Schallpegel gemessen gemäß der Norm 60704-2-13, Strömungsraten gemäß EN 61591.

Video
Novy Panorama 90

Technische Daten

	Novy Panorama 90 1821	Novy Panorama 90 1831	Novy Panorama 90 1841
Bedienung			
Bedienelemente	Slider Touch-Bedienung	Touch-Bedienung	Touch-Bedienung
Farbe Bedienelemente	Weiß	Rot	Rot
Einbauart			
Glaskante	Runde Glaskante	Runde Glaskante	Runde Glaskante
aufliegend / flächenbündig	▪ / ▪	▪ / ▪	▪ / ▪
Schwarzes opakes Glas	▪		
Funktionen			
Anzahl Leistungsstufen je Zone	9 + Power + Super Power	9 + Power	9 + Power
Automatische Topferkennung	▪		
Flex Zonen	▪ (2×)	▪ (1×)	▪ (1×)
Automatische Brückenfunktion Flexzone	▪		
Manuelle Brückenfunktion Flexzone	▪	▪	▪
Stop & Go	▪		
Verriegelung (Kindersicherung) Kochfeld	▪	▪	▪
Timer	▪	▪	▪
Koch-Timer	▪	▪	▪
Ankochautomatik	▪		
Warmhaltefunktion (°C)	42°, 70° und 90°		
Grillfunktion	▪		
Kochzonen			
Kochzone 1	links	links	links
Abmessungen (mm) / Power(Boost) W	200×240 / 2100 (3700)	Ø 280 / 2300 (3000)	Ø 185 / 1100 (1400)
Kochzone 2	Mitte links	Mitte	Mitte links
Abmessungen (mm) / Power(Boost) W	200×240 / 2100 (3700)	200×240 / 2100 (3000)	Ø 210 / 2300 (3000)
Kochzone 3	Mitte rechts	rechts	Mitte rechts
Abmessungen (mm) / Power(Boost) W	200×240 / 2100 (3700)	200×240 / 1600 (1850)	200×240 / 2100 (3000)
Kochzone 4	rechts		rechts
Abmessungen (mm) / Power(Boost) W	200×240 / 2100 (3700)		200×240 / 1600 (1850)
Funktionen Dunstabzug			
Voreingestellte Preset-Funktion	▪	▪	▪
Manuelle Absaugfunktion	▪	▪	▪
Anzahl Leistungsstufen	5+ 3 intensiv	5+ 3 intensiv	5+ 3 intensiv
Laufzeit-Timer Umluft (min.) / Austritt nach außen (min.)	10-30 (Standardeinstellung)	10-30 (Standardeinstellung)	10-30 (Standardeinstellung)
Sättigungsanzeige für Fettfilter	▪	▪	▪
Sättigungsanzeige/Austauschanzeige für Umluft-Filter	▪	▪	▪
Verriegelung (Kindersicherung) Dunstabzug	▪	▪	▪
Absaughöhe Lüftungsschirm (cm)	10, 20, 30	10, 20, 30	10, 20, 30
Absaughöhe Lüftungsschirm frei einstellbar	▪	▪	▪
Auffangbehälter	2 oben, 2 unten	2 oben, 2 unten	2 oben, 2 unten
Abmessungen (mm)			
Abmessungen Kochfeld (B×T×H)	880×520×65	880×520×65	880×520×65
Abmessungen Dunstabzug (B×T×H)	818×165×760–840	818×165×760–840	818×165×760–840
Durchmesser der Auslassöffnung (mm)	89×222	89×222	89×222
Auslassposition	Mitte unten (hinten/ vorne)	Mitte unten (hinten/ vorne)	Mitte unten (hinten/ vorne)
Ausschnitt	siehe S. 244-245	siehe S. 244-245	siehe S. 244-245
Technische Eigenschaften			
Integrierter Motor	▪	▪	▪
Gewicht Dunstabzug / Motorgehäuse (kg)	50,1	50,1	50,1
Elektrischer Anschlusswert Dunstabzug (W)	250	250	250
Elektrischer Anschlusswert Kochfeld (W)	7400	6700	7400
Anschlussspannung	2 × Stromversorgung	2 × Stromversorgung	2 × Stromversorgung
Dunstabzug	230 V	230 V	230 V
Kochfeld	230 V / 400 V - 1N / 2N	230 V / 400 V - 1N / 2N	230 V / 400 V - 1N / 2N

Luftmenge und Schallpegel

Art.-Nr.		Motorleistung freiblasend (m^3/h)	Luftmenge (m^3/h) / Druck (Pa)			Schallpegel dB(A) Schalldruckpegel (re 20µPa)/ Schallleistungspegel (re 1pW)		
			Minimum	Normal	Powerstufe	Minimum	Normal	Powerstufe
1821	Integrierter Motor	1160	193 / 40	475 / 204	691 / 443	27 / 37	46 / 57	56 / 65
1831	Integrierter Motor	1160	193 / 40	475 / 204	691 / 443	27 / 37	46 / 57	56 / 65
1841	Integrierter Motor	1160	193 / 40	475 / 204	691 / 443	27 / 37	46 / 57	56 / 65

Schallpegel gemessen gemäß der Norm 60704-2-13, Strömungsraten gemäß EN61591.

Technische Zeichnungen

Novy Panorama 90

1821 / 1831 / 1841

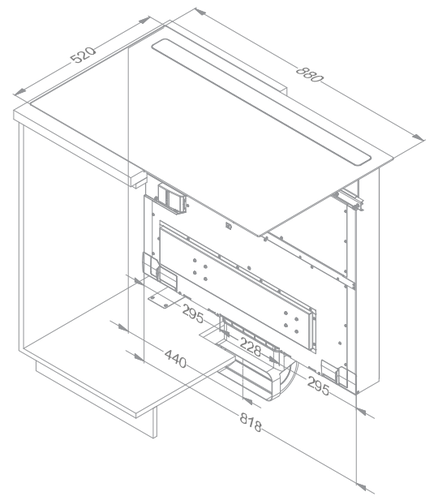

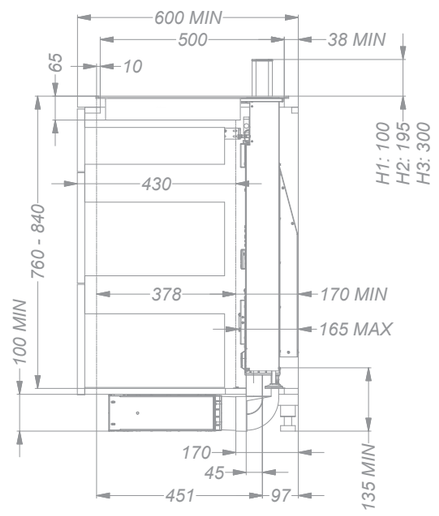

Hinweis
Einbau in Unterschrank ab 90 cm ohne Mittelposten und mit herausnehmbarer Rückwand.
Bei Schrankhöhe unter 76 cm immer die Stellfußverlängerung mit Artikelnummer 1821.400 mitbestellen

Video
Installationsvideo

Zubehör

	Artikel-Nr.	UVP/St	1821	1831	1841
Andere					
Fettfilter links	1821.020	€ 75	▪	▪	▪
Fettfilter rechts	1821.134	€ 75	▪	▪	▪
Seitenprofilsatz für Kochfeld	1700.092	€ 75	▪	▪	▪
Grillplatte (240×415 mm)	1700.093	€ 309	▪		
Teppanyaki-Platte (240×415 mm)	1700.095	€ 309	▪		
Fußverlängerung	1821.400	€ 159	▪	▪	▪
Modul für bauseitige Nachrüstung eines Fensterkontaktschalters (Eingang) und/oder zum Anschluss einer elektrischen Klappe oder einer externen Beleuchtung (Ausgang) (erst ab Version 5)	990.036	€ 249	▪	▪	▪

1821.020

1821.134

1700.092

1700.093

1700.095

1821.400

990.036

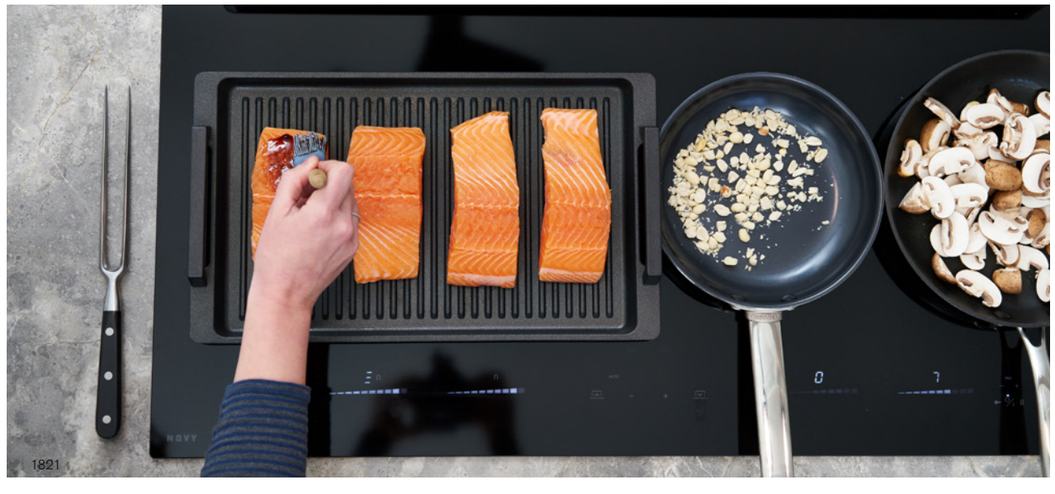

Zubehör

	Artikel-Nr.	UVP/St	1821	1831	1841
Umluft mit Umluftbox					
Umluftbox (98 mm hoch) mit Monoblock-Filter (818×289×98 mm)					
Weiß (≈ RAL 9003)	7921.400	€ 615	▪	▪	▪
Mineral Black (≈ RAL 9005)	7922.400	€ 615	▪	▪	▪
Grau (≈ RAL 7030)	7923.400	€ 615	▪	▪	▪
Monoblock-Ersatzfilter (bitte paarweise bestellen)	7910.055	€ 159	▪	▪	▪

Technische Daten Umluftboxen siehe S. 206-207

7921.400

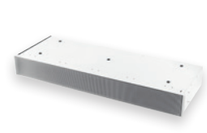

7922.400

7923.400

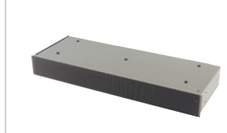

7910.055

Video
Video Umluft

Schubladentiefe bis 40 cm möglich

Abluftposition nach außen

Umluft

NOVY
PREMIUM INNOVATION PRODUCT

Novy Panorama 120

- 5 XL-Kochfelder mit neuester Induktionstechnologie
- Direkte Absaugung an der Quelle, frei einstellbar oder mit drei voreingestellten Höhen: 10, 20, 30 cm. Die Höhe kann während des Kochens angepasst werden
- Die Höhe des Lüftungsschirms kann über die Novy Connect App oder über die Steuerung am Kochfeld frei eingestellt werden
- Wisch-Funktion
- Semi-transparenter Lüftungsschirm verschwindet unsichtbar im Kochfeld
- Diskretes und elegantes Design
- Leicht zu reinigen
- Installation aufliegend oder flächenbündig möglich
- Umluft optional: Monoblock-Filter mit einer Lebensdauer von bis zu 900 Kochstunden

Lüftungsschirm
Absaugung an der Oberkante des Kochgeschirrs.

Flexzone
Automatische oder manuelle Verbindung von 2 Kochzonen.

Umluft
Umluft optional.

Novy Connect
Bedienung und Einstellungen über Smartphone oder Tablet möglich.

	Außenmaße (L×B) (cm)	Anzahl Zonen	Kochzonen (mm)	Powerkochzonen (W)	Max. Leistung (W)	Art.-Nr.	UVP/St
Induktionskochfeld Pro mit Dunstabzug	118×52	4	Ø280, Ø230, 2× 200×240	4× 3000	7400 *	42110	€ 5.799
Induktionskochfeld Pro mit Dunstabzug	118×52	5	Ø280, 4× 200×240	5× 3000	10400 *	42120	€ 5.999

	Motor	Farbe	Breite (cm)	EEK	Motorleistung freiblasend (m^3/h)	Schalldruckpegel Lp Abluft mittlere Stufe
Dunstabzug	Integriert	Schwarz	110	B	1530	48

* Standardleistungseinstellung, kann aber bei Bedarf angepasst werden. Siehe technische Daten auf der nächsten Seite.

Video
Novy Panorama 120

Technische Daten

	Novy Panorama 120 42110	**Novy Panorama 120 42120**
Bedienung		
Bedienelemente	Slider Touch-Bedienung	Slider Touch-Bedienung
Farbe Bedienelemente	Weiß	Weiß
Einbauart		
Glaskante	Runde Glaskante	Runde Glaskante
aufliegend / flächenbündig	▪ / ▪	▪ / ▪
Schwarzes opakes Glas	▪	▪
Funktionen		
Anzahl Leistungsstufen je Zone	9 + Power + Super Power	9 + Power + Super Power
Automatische Topferkennung	▪	▪
Flex Zonen	▪ (1×)	▪ (2×)
Automatische Brückenfunktion Flexzone	▪	▪
Manuelle Brückenfunktion Flexzone	▪	▪
Stop & Go	▪	▪
Verriegelung (Kindersicherung) Kochfeld	▪	▪
Timer	▪	▪
Koch-Timer	▪	▪
Ankochautomatik	▪	▪
Warmhaltefunktion (°C)	70°	70°
Count-up Timer	▪	▪
Grillfunktion	▪	▪
Kochzonen		
Kochzone 1	links	links
Abmessungen (mm) / Power(Boost) W	Ø 280 / 2300 (3000)	200×240 / 2100 (3000)
Kochzone 2	Mitte links	Mitte links
Abmessungen (mm) / Power(Boost) W	Ø 230 / 2300 (3000)	200×240 / 2100 (3000)
Kochzone 3	Mitte rechts	Mitte
Abmessungen (mm) / Power(Boost) W	200×240 / 2100 (3000)	Ø 280 / 2300 (3000)
Kochzone 4	rechts	Mitte rechts
Abmessungen (mm) / Power(Boost) W	200×240 / 2100 (3000)	200×240 / 2100 (3000)
Kochzone 5		rechts
Abmessungen (mm) / Power(Boost) W		200×240 / 2100 (3000)
Dunsthaube Funktionen		
Voreingestellte Preset-Funktion	▪	▪
Manuelle Absaugfunktion	▪	▪
Anzahl Leistungsstufen	5+ 3 intensiv	5+ 3 intensiv
Laufzeit-Timer Umluft (min.) / Austritt nach außen (min.)	10-30 (Standardeinstellung)	10-30 (Standardeinstellung)
Sättigungsanzeige für Fettfilter	▪	▪
Sättigungsanzeige/Austauschanzeige für Umluft-Filter	▪	▪
Verriegelung (Kindersicherung) Dunsthaube	▪	▪
Absaughöhe Lüftungsschirm (cm)	10, 20, 30	10, 20, 30
Absaughöhe Lüftungsschirm frei einstellbar	▪	▪
Auffangbehälter	2 oben, 2 unten	2 oben, 2 unten
Abmessungen (mm)		
Abmessungen Kochfeld (B×T×H)	1180×520×65	1180×520×65
Abmessungen Dunstabzug (B×T×H)	1100×162×760–840	1100×162×760–840
Durchmesser der Auslassöffnung (mm)	89×222	89×222
Auslassposition	Zentral unten (hinten/ vorne)	Zentral unten (hinten/ vorne)
Ausschnitt	siehe S. 244-245	siehe S. 244-245
Technische Eigenschaften		
Integrierter Motor	▪	▪
Gewicht Dunstabzug / Motorgehäuse (kg)	56,0	56,4
Elektrischer Anschlusswert Dunstabzug (W)	450	450
Elektrischer Anschlusswert Kochfeld (W)	7400, 5750 - 1400	10400, 7400 - 1400
Anschlussspannung	2 × Stromversorgung	2 × Stromversorgung
Dunstabzug	230 V	230 V
Kochfeld	230 V / 400 V - 1N / 2N	230 V / 400 V - 1N / 2N / 3N

Luftmenge und Schallpegel

Art.-Nr.		**Motorleistung freiblasend (m^3/h)**	**Luftmenge (m^3/h) / Druck (Pa)**			**Schallpegel dB(A)** Schalldruckpegel (re 20µPa)/ Schallleistungspegel (re 1pW)		
			Minimum	**Normal**	**Powerstufe**	**Minimum**	**Normal**	**Powerstufe**
42110	Integrierter Motor	1530	237 / 28	650 / 191	1009 / 416	22 / 35	48 / 61	56 / 70
42120	Integrierter Motor	1530	237 / 28	650 / 191	1009 / 416	22 / 35	48 / 61	56 / 70

Schallpegel gemessen gemäß der Norm 60704-2-13, Strömungsraten gemäß EN61591.

Technische Zeichnungen

Novy Panorama 120

42110 / 42120

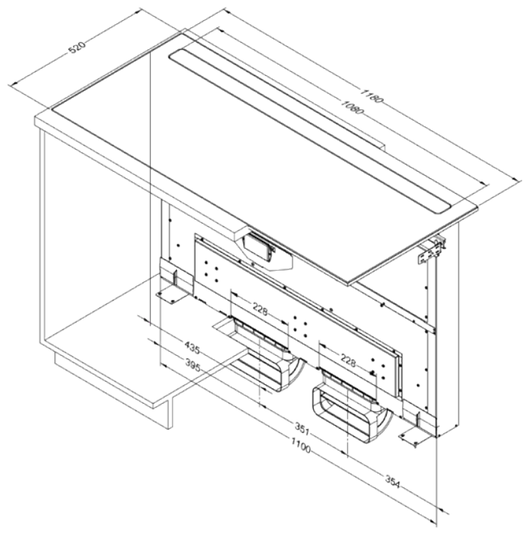

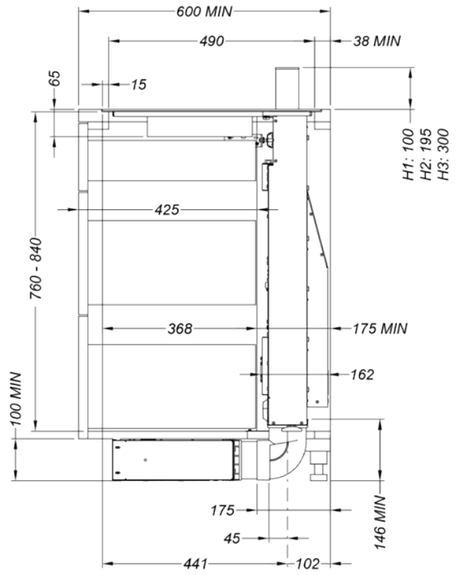

Hinweis
Einbau in Unterschrank ab 120 cm ohne Mittelpfosten und mit herausnehmbarer Rückwand.
Bei Schrankhöhe unter 76 cm immer die Stellfußverlängerung mit Artikelnummer 1821.400 mitbestellen

Video
Installationsvideo

Zubehör

	Artikel-Nr.	UVP/St	42110	42120
Andere				
Fettfilter links	42120.020	€ 95	·	·
Fettfilter rechts	42120.034	€ 95	·	·
Seitenprofilsatz für Kochfeld	1700.092	€ 75	·	·
Grillplatte (240×415 mm)	1700.093	€ 309	·	·
Teppanyaki-Platte (240×415 mm)	1700.095	€ 309	·	·
Fußverlängerung	1821.400	€ 159	·	·
Modul für bauseitige Nachrüstung eines Fensterkontaktschalters (Eingang) und/oder zum Anschluss einer elektrischen Klappe oder einer externen Beleuchtung (Ausgang)	990.036	€ 249	·	·

42120.020

42120.034

1700.092

1700.093

1700.095

1821.400

990.036

42120

Zubehör

	Artikel-Nr.	UVP/St	42110	42120
Umluft mit Umluftbox				
Umluftbox (98 mm hoch) mit Monoblock-Filter (1100×290×98 mm)				
Weiß (≈ RAL 9003)	7941.400	€ 859	·	·
Mineral Black (≈ RAL 9005)	7942.400	€ 859	·	·
Grau (≈ RAL 7030)	7943.400	€ 859	·	·
Monoblock-Ersatzfilter (Set)	98.001	€ 475	·	·

Technische Daten Umluftboxen siehe S. 206-207

7941.400

7942.400

7943.400

98.001

Schubladentiefe bis 40 cm möglich

Abluftposition nach außen

Umluft

PLUS X AWARD
2021/2022 | Ausgezeichnet für:
High Quality
Design
Bedienkomfort
Funktionalität
www.plusxaward.de

NOVY
PREMIUM INNOVATION PRODUCT

Novy Easy

(Neue Kollektion verfügbar Q2 2024)

- Eleganter Muldenlüfter mit optimierter Luftführung
- Einfache Reinigung
- Extra große Kochfläche
- 4 Kochzonen mit vielen nützlichen Funktionen
- Aufliegende und flächenbündige Installation möglich
- Monoblock-Kohlefilter mit einer Lebensdauer bis 450 Kochstunden
- Aktive Kollektion, siehe QR Code

Integrierte Muldenlüfter
Leistungsstarke Absaugung durch integrierte Muldenlüfter.

Flexzone
Automatische oder manuelle Verbindung von 2 Kochzonen.

Umluft
Umluft optional.

5 JAHRE GARANTIE

P

1851

	Außenmaße (L×B) (cm)	Anzahl Zonen	Kochzonen (mm)	Powerkochzonen (W)	Max. Leistung (W)	Art.-Nr.	UVP/St
Induktionskochfeld Pro mit Dunstabzug (Abluft)	80×52	4	4× 240×210	4×3000	7535 *	1851	€ 2.899
Induktionskochfeld Pro mit Dunstabzug (Umluft) (inkl. Monoblockfilter)	80×52	4	4× 240×210	4× 3000	7535 *	1861	€ 2.999

	Motor	Farbe	Breite (cm)	EEK	Motorleistung freiblasend (m^3/h)	Schalldruckpegel Lp Abluft mittlere Stufe
Dunstabzug	Integriert	Schwarz	10	A++	750	54

* Standardleistungseinstellung, kann bei Bedarf angepasst werden. Siehe technische Daten auf der nächsten Seite.

Video
Novy Easy

Technische Daten

	Novy Easy 1851 (Abluft)	Novy Easy 1861 (Umluft)
Bedienung		
Bedienelemente	Slider Touch-Bedienung	Slider Touch-Bedienung
Farbe Bedienelemente	Rot	Rot
Einbauart		
Glaskante	Runde Glaskante	Runde Glaskante
aufliegend / flächenbündig	▪ / ▪	▪ / ▪
Funktionen		
Anzahl Leistungsstufen je Zone	9 + Power	9 + Power
Automatische Topferkennung	▪	▪
Flex Zonen	▪ (2×)	▪ (2×)
Automatische Brückenfunktion Flexzone	▪	▪
Manuelle Brückenfunktion Flexzone	▪	▪
Stop & Go	▪	▪
Verriegelung (Kindersicherung) Kochfeld	▪	▪
Timer	▪	▪
Koch-Timer	▪	▪
Ankochautomatik	▪	▪
Warmhaltefunktion (°C)	70°	70°
Grillfunktion	▪	▪
Kochzonen		
Kochzone 1	Links vorne	Links vorne
Abmessungen (mm) / Power(Boost) W	240×210 / 2100 (3000)	240×210 / 2100 (3000)
Kochzone 2	Links hinten	Links hinten
Abmessungen (mm) / Power(Boost) W	240×210 / 2100 (3000)	240×210 / 2100 (3000)
Kochzone 3	Rechts vorne	Rechts vorne
Abmessungen (mm) / Power(Boost) W	240×210 / 2100 (3000)	240×210 / 2100(3000)
Kochzone 4	Rechts hinten	Rechts hinten
Abmessungen (mm) / Power(Boost) W	240×210 / 2100 (3000)	240×210 / 2100 (3000)
Funktionen Dunstabzug		
Anzahl Leistungsstufen	9 + Power	9 + Power
Automatische Leistungsregelung	▪	▪
Laufzeit-Timer Umluft (min.) / Austritt nach außen (min.)	10	30
Sättigungsanzeige für Fettfilter	▪	▪
Reinigungsanzeige für Umluftfilter		▪
Auffangbehälter	2 Stück	2 Stück
Abmessungen (mm)		
Abmessungen Gerät (B×T×H)	800×520×215	800×520×215
Durchmesser der Auslassöffnung (mm)	89×222	89×222
Auslassposition	Links hinten / links nach unten	Links hinten / links nach unten
Öffnung (B×T)	siehe S. 244-245	siehe S. 244-245
Technische Eigenschaften		
Integrierter Motor	▪	▪
Gewicht Dunstabzug / Motorgehäuse (kg)	18,3	18,9
Elektrischer Anschlusswert (W)	7535, 5900 - 1535	7535, 5900 - 1535
Anschlussspannung mehrphasig	230 V / 400 V - 2N / 3N	230 V / 400 V - 2N / 3N
Anschlussspannung einphasig	230 V	230 V

Luftmenge und Schallpegel

Art.-Nr.		Motorleistung freiblasend (m^3/h)	Luftmenge (m^3/h) / Druck (Pa) Minimum	Maximum	Powerstufe	Schallpegel dB(A) Schalldruckpegel (re 20µPa)/ Schallleistungspegel (re 1pW) Minimum	Maximum	Maximum
1851	Integrierter Motor	750	228 / 60	527 / 280	612 / 400	35 / 45	54 / 65	58 / 69
1861	Integrierter Motor	750	157 / -	401 / -	481 / -	37 / 48	52 / 66	54 / 66

Schallpegel gemessen gemäß der Norm 60704-2-13, Strömungsraten gemäß EN61591.

Technische Zeichnungen

Novy Easy

1851

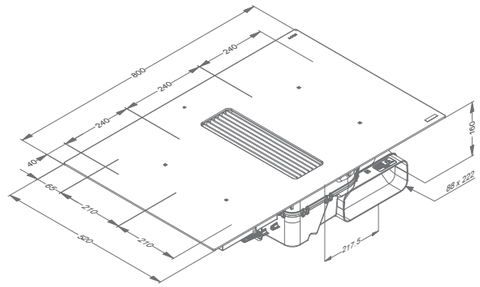

Novy Easy

1861

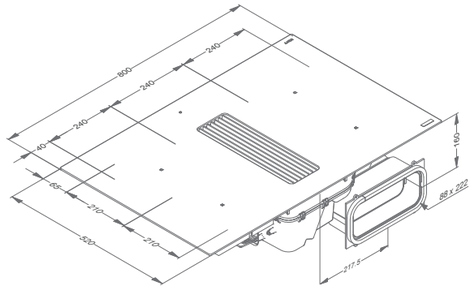

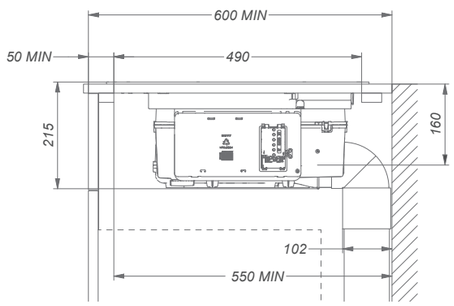

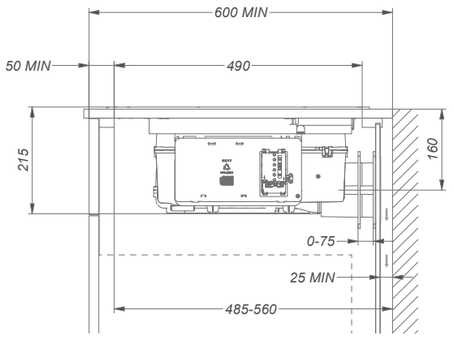

Neue Kollektion verfügbar Q2 2024. Aktive Kollektion, siehe QR Code.
Hinweis: Modell aus Q2 (H 215mm) - aktuelle aktive Kollektion (H 225mm).

Video
Installationsvideo

Zubehör

	Artikel-Nr.	UVP/St	1851	1861
Andere				
Fettfilter	99.003	€ 219	▪	▪
Seitenprofilsatz für Kochfeld	1700.092	€ 75	▪	▪
Grillplatte (240×415 mm)	1700.093	€ 309	▪	▪
Teppanyaki-Platte (240×415 mm)	1700.095	€ 309	▪	▪

1700.092

1700.093

1700.095

Zubehör

	Artikel-Nr.	UVP/St	1851	1861
Umluft				
Monoblock-Ersatzfilter	98.002	€ 180		▪
Installationskit für Umluftbetrieb *	1861.820	€ 179		▪

* Luftführungskanal für die Sockelleiste inkl. Art.Nr. 906.401 + 2x906.402 + 906.404

98.002

1861.820

Technische Zeichnungen

Novy Easy Installationskit für Umluftbetrieb

1861.820

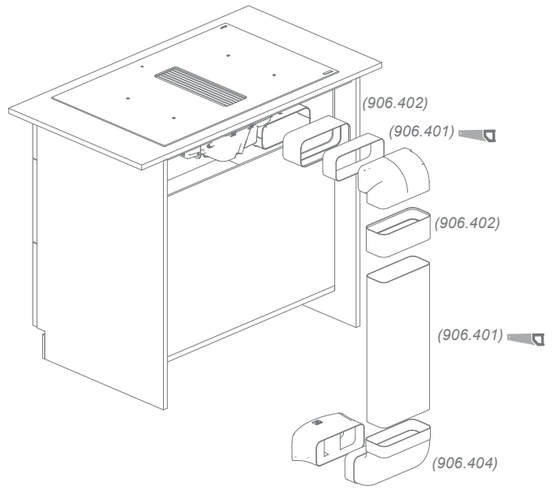

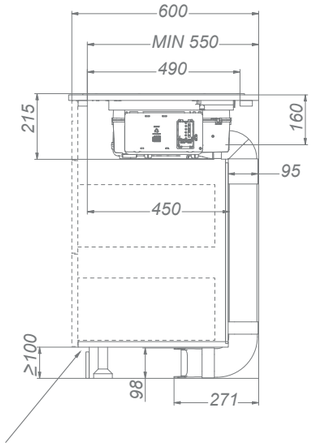

Fläche der Rücklauföffnung mindestens 550 cm²

NOVY

Novy Up

- Direkte Absaugung an der Quelle durch den zentral platzierten Absaugturm
- Manuelle Höhenverstellung des Absaugturms
- Verstellbare Luftleitklappe in der Ebene oder direkt am Topfrand für eine gerichtete Extraktion der Wrasen
- Absaugturm verschwindet nahezu unsichtbar in der Arbeitsplatte
- Kombination verschiedener Kochfelder möglich
- Aufliegende und flächenbündige Installation möglich
- Umluft optional: Monoblock-Filter mit einer Lebensdauer von bis zu 900 Kochstunden

Absaugturm
Absaugung an der Oberkante des Kochgeschirrs.

Flexzone
Automatische oder manuelle Verbindung von 2 Kochzonen. (Ohne 40 002)

Umluft
Umluft optional.

5 Jahre Garantie

	Außenmaße (L×B) (cm)	Anzahl Zonen	Kochzonen (mm)	Powerkochzonen (W)	Max. Leistung (W)	Art.-Nr.	UVP/St
Induktionskochfeld Power mit Dunstabzug	49×52	2	2× 240×200	3000 + 1850	3700	40000	€ 2.765
Induktionskochfeld Comfort mit Dunstabzug	87×52	4	2× ø175, 2× ø210	2× 3000 + 2× 1400	7400	40002	€ 3.605
Induktionskochfeld Power mit Dunstabzug	87×52	4	4× 240×200	2× 3000 + 2× 1850	7400	40004	€ 3.855
Induktionskochfeld Power mit Dunstabzug + Teppan	87×52	4	2× 240×200	3000 + 1850 + 2800	6500	40006	€ 5.529
Induktionskochfeld Power mit Dunstabzug + Wok	87×52	3	2× 240×200	3000 + 1850 + 3200	6900	40008	€ 5.415

	Motor	Farbe	Breite (cm)	EEK	Motorleistung freiblasend (m^3/h)	Schalldruckpegel Lp Abluft mittlere Stufe
Dunstabzug	Integriert	schwarz	11	B	750	51

Video
Novy Up

Technische Daten

	Novy Up 40000	**Novy Up 40002**	**Novy Up 40004**	**Novy Up 40006**	**Novy Up 40008**
Bedienung					
Bedienelemente	Touch-Bedienung	Touch-Bedienung	Touch-Bedienung	Touch-Bedienung + Slider	Touch-Bedienung + Slider
Farbe Bedienelemente	Rot	Rot	Rot	Rot	Rot
Einbauart					
Glaskante	Runde Glaskante	Runde Glaskante	Runde Glaskante	Runde Glaskante	Runde Glaskante
aufliegend / flächenbündig	▪ / ▪	▪ / ▪	▪ / ▪	▪ / ▪	▪ / ▪
Schwarzes opakes Glas	▪	▪	▪	▪	▪
Kochfeld Funktionen					
Anzahl Leistungsstufen je Zone	9 + Power	9 + Power	9 + Power	9 + Power	9 + Power
Flex Zonen	▪ (1×)		▪ (2×)	▪ (1×)	▪ (1×)
Manuelle Brückenfunktion Flexzone	▪		▪	▪	▪
Stop & Go				▪ (Teppan)	▪ (Wok)
Verriegelung (Kindersicherung) Kochfeld	▪	▪	▪	▪ (Teppan)	▪ (Wok)
Timer	▪	▪	▪	▪	▪
Koch-Timer	▪	▪	▪	▪	▪
Warmhaltefunktion (°C)				▪ (Teppan)	▪ (Wok)
Kochzonen					
Anzahl Kochzonen	2	4	4	4	3
Kochzone 1	Links vorne	Links vorne	Links vorne	Links vorne	Links vorne
Abmessungen (mm) / Power (BOOST) (W)	240×200 / 1600 (1850)	175 / 1100 (1400)	240×200 / 1600 (1850)	240×200 / 1600 (1850)	240×200 / 1600 (1850)
Kochzone 2	Links hinten	Links hinten	Links hinten	Links hinten	Links hinten
Abmessungen (mm) / Power (BOOST) (W)	240×200 / 2100 (3000)	210 / 2300 (3000)	240×200 / 2100 (3000)	240×200 / 2100 (3000)	240×200 / 2100 (3000)
Kochzone 3		Rechts vorne	Rechts vorne	Rechts vorne	Rechts vorne
Abmessungen (mm) / Power (BOOST) (W)		175 / 1100 (1400)	240×200 / 1600 (1850)	1400	360 / 2000 (3200)
Kochzone 4		Rechts hinten	Rechts hinten	Rechts hinten	
Abmessungen (mm) / Power (BOOST) (W)		210 / 2300 (3000)	240×200 / 2100 (3000)	1400	
Dunsthaube Funktionen					
Anzahl Leistungsstufen	3 + Power	3 + Power	3 + Power	3 + Power	3 + Power
Laufzeit-Timer Umluft (min.) / Austritt nach außen (min.)	10-30 (Standardeinstellung)	10-30 (Standardeinstellung)	10-30 (Standardeinstellung)	10-30 (Standardeinstellung)	10-30 (Standardeinstellung)
Sättigungsanzeige für Fettfilter	▪	▪	▪	▪	▪
Sättigungsanzeige/Austauschanzeige für Umluft-Filter	▪	▪	▪	▪	▪
Absaugung verstellbar	▪	▪	▪	▪	▪
Absaughöhe Turm (cm)	0, 10	0, 10	0, 10	0, 10	0, 10
Auffangbehälter	Fest	Fest	Fest	Fest	Fest
Bedienung Turm	Manuell	Manuell	Manuell	Manuell	Manuell
Abmessungen (mm)					
Abmessungen Gerät (B×T×H)(mm)	491×520×228	872×520×228	872×520×228	872×520×228	872×520×228
Durchmesser der Auslassöffnung (mm)	89×222	89x222	89x222	89x222	89x222
Auslassposition	Links hinten / links nach unten	Links hinten / links nach unten	Links hinten / links nach unten	Links hinten / links nach unten	Links hinten / links nach unten
Öffnung (B×T)	siehe S. 244-245	siehe S. 244-245	siehe S. 244-245	siehe S. 244-245	siehe S. 244-245
Maximale Dicke der Arbeitsplatte (mm)	25				
Technische Eigenschaften					
Integrierter Motor	▪	▪	▪	▪	▪
Gewicht Dunstabzug / Motorgehäuse (kg)	24	29	30	33,6	33,6
Elektrischer Anschlusswert Dunstabzug (W)	155	155	155	155	155
Elektrischer Anschlusswert Kochfeld (W)	3700	7400	7400	7400	6900
Anschlussspannung	2 × Stromversorgung	3 × Stromversorgung	3 × Stromversorgung	3 × Stromversorgung	3 × Stromversorgung
Dunstabzug	230 V	230 V	230 V	230 V	230 V
Kochfeld	230 V - 1N	230 V - 1N / 2N	230 V - 1N / 2N	230 V - 1N / 2N	230 V - 1N / 2N

Luftmenge und Schallpegel

Art.-Nr.		Motorleistung freiblasend (m^3/h)	Luftmenge (m^3/h) / Druck (Pa)			Schallpegel dB(A) Schalldruckpegel (re 20µPa)/ Schallleistungspegel (re 1pW)		
			Minimum	Normal	Powerstufe	Minimum	Normal	Powerstufe
40000	Integrierter Motor	750	375 / 188	502 / 325	537 / 501	43 / 55	51 / 62	52 / 64
40002	Integrierter Motor	750	375 / 188	502 / 325	537 / 501	43 / 55	51 / 62	52 / 64
40004	Integrierter Motor	750	375 / 188	502 / 325	537 / 501	43 / 55	51 / 62	52 / 64
40006	Integrierter Motor	750	375 / 188	502 / 325	537 / 501	43 / 55	51 / 62	52 / 64
40008	Integrierter Motor	750	375 / 188	502 / 325	537 / 501	43 / 55	51 / 62	52 / 64

Schallpegel gemessen gemäß der Norm 60704-2-13, Strömungsraten gemäß EN61591.

Technische Zeichnung

Novy Up

40000

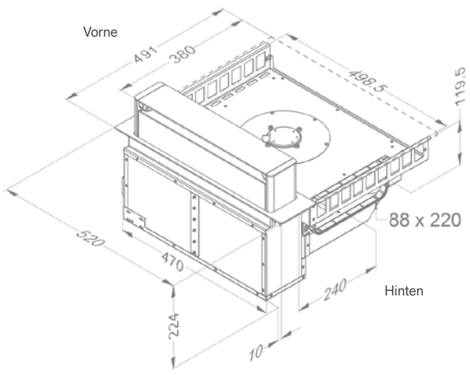

40002 / 40004 / 40006 / 40008

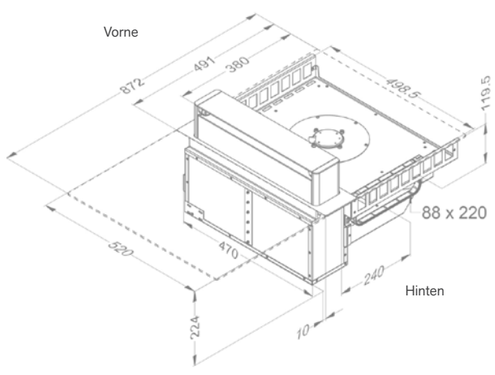

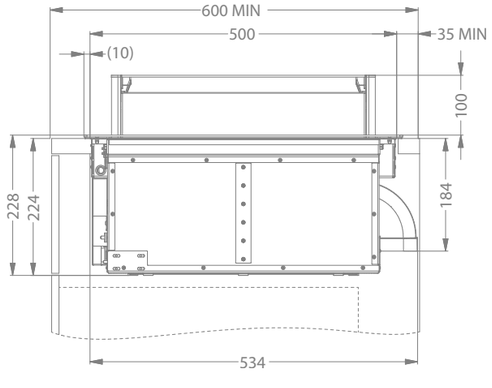

Video
Installationsvideo

Installationsmöglichkeiten

	Referenz	Kochzone	Gesamtbreite (mm)
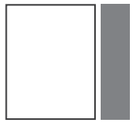	40000	2	491
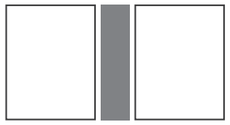 (*)	40002 bis 40008	4	872
(*)	40000 + 40002 bis 40008	6	1364
(*)	40002 bis 40008 + 40002 bis 40008	8	1745

* Wok oder Teppan Yaki sollten immer ganz rechts positioniert werden.

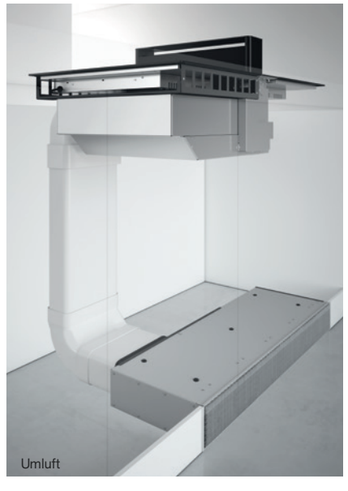

Zubehör

	Artikel-Nr.	UVP/St	40000-8
Andere			
Fettfilter	99.002	€ 125	▪
Kabelsatz für bauseitige Nachrüstung eines Fensterkontaktschalters	990.037	€ 60	▪
Umluft mit Umluftbox			
Umluftbox (98 mm hoch) mit Monoblock-Filter (818×289×98 mm)			
Weiß (≈ RAL 9003)	7921.400	€ 615	▪
Mineral Black (≈ RAL 9005)	7922.400	€ 615	▪
Grau (≈ RAL 7030)	7923.400	€ 615	▪
Monoblock-Ersatzfilter (bitte paarweise bestellen)	7910.055	€ 159	▪
Installationskit mit Umluftbox* (818×289×98 mm) (bei einer Schranktiefe von mindestens 60cm)			▪
Weiß (≈ RAL 9003)	1811.821	€ 675	▪
Mineral Black (≈ RAL 9005)	1811.822	€ 675	▪
Grau (≈ RAL 7030)	1811.823	€ 675	▪
Monoblock-Ersatzfilter (bitte paarweise bestellen)	7910.055	€ 159	▪

* Das Installationskit besteht aus einer eingebauten Umluftbox mit Monoblock-Ersatzfilter (818×289×98 mm) einschließlich Artikel Nr. 906.401+ 2×906.402 + 906.404

Technische Daten Umluftboxen siehe S. 206-207

99.002

990.037

7921.400

7922.400

7923.400

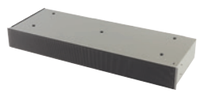

1811.821

7910.055

Deckenhauben

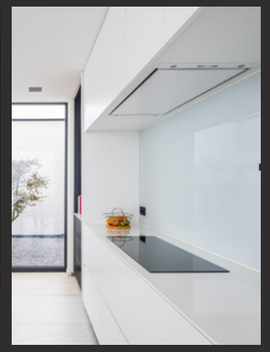

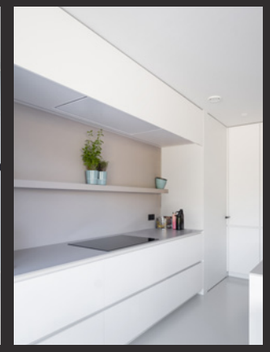

	Novy Cloud	Novy Pureline Pro Compact	Novy Pureline Compact	Novy Pureline Pro	Novy Pureline (mit Beleuchtung)	Novy Pureline (ohne Beleuchtung)	Novy Maxi Pureline
Breite							
90 cm		■	■	■	■	■	
110 cm	■						
120 cm		■	■	■	■	■	
150 cm							■
Farbe							
Weiß	■	■	■	■	■	■	■
Edelstahl		■	■	■	■	■	■
Mineral Black	■	■	■	■	■		
Motor							
Integriert	■	■	■	■	■	■	
Abnehmbar (nur im Innenbereich einsetzbar)				optional	optional	optional	
Ohne					■	■	■
Betriebsart							
Abluft		■	■	■	■	■	■
Umluft	■	optional	optional	optional	optional	optional	optional
	S. 72	**S. 76**	**S. 82**	**S. 88**	**S. 94**	**S. 100**	**S. 106**

Schritt-für-Schritt-Plan

Der folgende 5-Schritte-Plan erleichtert Ihnen die Auswahl der richtigen Novy Deckenhaube.

Schritt 1
Breite der Deckenhaube

Die optimale Gerätebreite richtet sich bei jeder Dunsthaube nach der Größe des Kochfeldes. Bei Pureline Deckenhauben sind folgende Kombinationen empfehlenswert:

Kochfeld-breite	Geräte-grösse	Max. Abstand zwischen Deckenhaube und Kochfeld
≤ 80 cm[1]	min. 90 cm	160 cm
81 - 109 cm	min. 110 cm	160 cm
110 - 120 cm	min. 120 cm	160 cm
> 120 cm	min. 150 cm	160 cm

[1] Bei komplett abgehängten Decken empfehlen wir bei Kochfeldbreiten von 80 cm bzw. 90 cm eine Gerätebreite von mindestens 120 cm.

Schritt 2
LED-Beleuchtung

Mit LED-Beleuchtung
Die Deckenhaube ist entweder mit zwei LED-Strahlern oder einem LED-Streifen ausgestattet. Lichtintensität und Farbtemperatur können nach Ihren Wünschen eingestellt werden.

Ohne LED-Beleuchtung
Für ein minimalistisches Design. An diese Deckenhauben können Sie eine externe Beleuchtung (max. 300 W) anschließen, die über die Dunsthaube, per Fernbedienung oder mit InTouch bedient werden kann (nicht dimmbar).

Schritt 3
Umluft oder Abluft

Umluft
Wenn Absaugung nach außen nicht infrage kommt, können Sie sich statt dessen für Umluft entscheiden. Bei Deckenhauben haben Sie die Wahl zwischen zwei Typen von Umluft-Einbauboxen, jeweils in drei Farben mit Monoblock-Filter.

Die Novy Cloud ist eine reine Umlufthaube.

Bei einer Dunsthaube mit Umluft-Funktion muss in dem Raum, in dem das Gerät installiert wurde, eine Mindestbelüftung gegeben sein. Die Belüftung kann über die allgemeine Belüftung oder ein geöffnetes Fenster oder eine geöffnete Tür erfolgen.

Abluft nach außen
Novy bietet eine umfassende Auswahl an Installationszubehör auf S. 212.
Ein Abluftsystem funktioniert nur dann optimal, wenn die abgesaugte Raumluft durch Frischluft ersetzt wird. Eine unzureichende Luftzufuhr führt zu Effizienzverlusten. Es ist daher wichtig für ausreichende Luftzufuhr zu sorgen (über Gitter im Fenster, offene Tür oder Fenster).

Schritt 4
Installationsoptionen Deckenhauben

Die Novy Pureline Deckenhaube kann auf zwei Arten installiert werden:
- bündig montiert in der Decke
- in einer Nische oder einer Trockenbau-Konstruktion.

Die Novy Cloud Deckenhaube wird direkt an der Decke montiert.

Die maximale Installationshöhe (zwischen Kochfeld und Unterseite der Deckenhaube) beträgt 160 cm.

Installation in einer Nische oder einer Trockenbau-Konstruktion

Kochdämpfe steigen nicht senkrecht nach oben, sondern werden über einen Winkel von 10° bis 15° fächerförmig verteilt. Für eine gute Absaugung der Wrasen muss die Dunstabzugshaube mindestens die volle Breite und Tiefe des Kochfeldes haben. Planen Sie innerhalb der Trockenbau-Konstruktion einen Rand von ca. 30 cm ein, um die optimale Funktion zu gewährleisten. Darüber hinaus sorgt ein 5 bis 10 cm hoher umlaufender Wrasenfangraum dafür, dass weniger Dämpfe entweichen können.

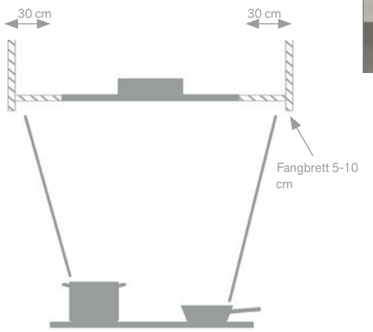

Installation in der Decke

Bei dieser Art von Installation wird die Deckenhaube in einer abgehängten Decke installiert , die in der Regel die gesamte Küche abdeckt. Da die Einheit bündig mit der Decke ist, können Dämpfe zum Deckenabzug steigen und werden dort von der Randabsaugung erfasst.

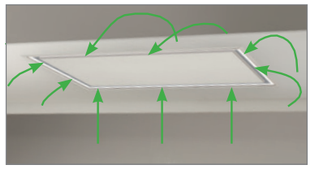

Montage an der Decke

Die Cloud Deckenhaube wird lediglich an die Decke geschraubt und erfordert keinerlei Aussparungen in der Decke. Noch nie war es so einfach, eine Dunsthaube zu installieren. Achten Sie jedoch darauf, dass die Decke ausreichend tragfähig ist.

Tipps zur Trockenbau-Konstruktion
An den Längsseiten der Pureline befinden sich jeweils zwei Halteklammern, die das Gerät im Ausschnitt halten. Für eine einfache und sichere Montage benötigen die Klammern eine Materialstärke von 18 bis 35 mm. Der Ausschnitt sollte auf den Längsseiten eine entsprechende Stärke aufweisen. Hierzu eignen sich eine doppelte Gipskarton- oder Gipsfaserplatte und ein Aluminium-Profil mit 6 cm Höhe, das offen zum Ausschnitt montiert wird. Die Halteklammern können dann sicher in das Profil greifen. Oder es wird über die Trockenbauplatte ein entsprechend hohes Holz gelegt, auf das die Halteklammern sicher greifen können.

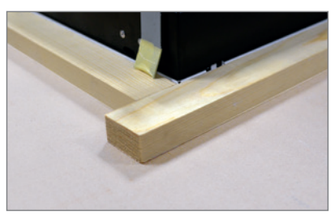

Adapter für einen flachen Kanal mit niedriger Einbauhöhe

Wenn die Einbautiefe begrenzt ist, kann der Cubic-Motor von der Deckenhaube getrennt werden. Hierfür ist ein optionaler Adapter notwendig. Der Adapter wird direkt an der Deckenhaube angebracht und mit einem flachen, rechteckigen Kanal verbunden. Der Motor wird anschliesend an einer anderen Stelle (im Gebäude) installiert. Bitte beachten Sie, dass der Eingang zum Motor rund ist. So können Sie die Einbauhöhe bis zu 17,3 cm mit Art.-Nr. 6830.053 / 6930.050 und bis zu 18,5 cm mit Art.-Nr. 830.053 realisieren. Montieren Sie die Adapter 6830.053 und 6930.050 immer in Kombination mit dem Extern-Set (800.997), um den Motor im Gebaude zu platzieren.

6830.053	Adapter für Pureline. Die Auslassrichtung kann nach rechts, links, vorne oder hinten gedreht werden.	€ 159
6930.050	Adapter für Pureline Pro. Die Auslassrichtung kann nach rechts, links, vorne oder hinten gedreht werden.	€ 269
830.053	Adapter für Maxi Pureline (2x bestellen). Auslassrichtung 1x links und 1x rechts.	€ 159
800.997	Extern-Set , um den Motor im Gebaude zu platzieren (Pureline Pro & Pureline)	€ 159

6830.053

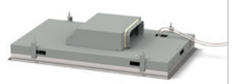

800.997

Schritt 5
Motortyp

Novy Cloud: Deckenhaube mit Umluftfunktion

Diese Deckenhaube ist ausschließlich für den Umluftbetrieb entwickelt worden. Sie wird lediglich an die Decke geschraubt, eine Aussparung ist nicht notwendig.

Deckenhaube ohne Motor

Motorlose Modelle werden mit einem wandmontiertem Motor oder einem Flachdachmotor kombiniert.

Deckenhaube mit Kompaktmotor

Die Deckenhaube, einschließlich des Kompaktmotors, hat eine Einbauhöhe von nur 19,5 cm. Der Auslass kann nach rechts, links, vorne oder hinten gedreht werden. Dieser Motor kann nicht entfernt werden.

Deckeneinheit mit einem Cubic-Motor

Der integrierte Cubic-Motor bietet viel Flexibilität, da der Auslass in alle Richtungen gedreht werden kann (rechts, links, vorne, hinten oder oben).
Mit dem optionalen Extern-Set (800.997) lässt sich der Cubic-Motor auch entfernen und an anderer Stelle im Haus platzieren. Ein fünf Meter langes Kabel (im Lieferumfang des Extern-Sets enthalten) verbindet die Deckeneinheit mit dem Motor. Für weitere Entfernungen steht ein fünf Meter langes Verlängerungskabel zur Verfügung.

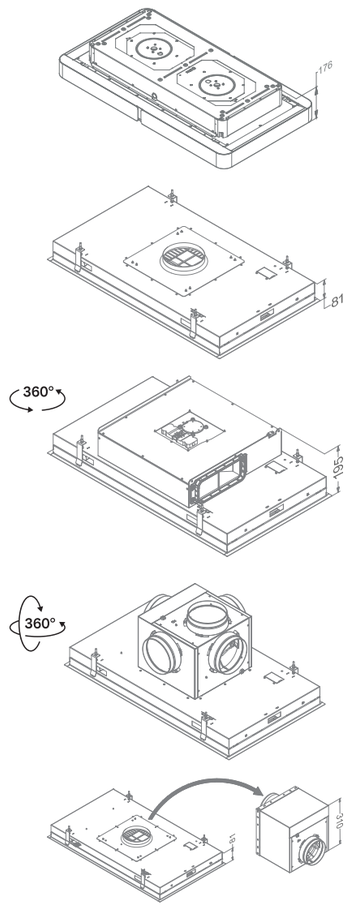

Übersicht Deckenhauben

Schritt 2 →

Schritt 1 ↓

			Mit Beleuchtung		Ohne Beleuchtung	
Novy Pureline 90 cm	**Edelstahl**	**Kompaktmotor, mit LED-Streifen**	**6910**			
	Edelstahl	**Kompaktmotor, mit LED-Strahler**	**6810**			
	Edelstahl	**Cubic-Motor, mit LED-Streifen**	**6930**			
	Edelstahl	**Cubic-Motor, mit LED-Strahler**	**6830**	**Cubic-Motor**	**6833**
	Edelstahl	**Ohne Motor, mit LED-Strahler**	**6835**	**Ohne Motor**	**6838**
	Weiß	**Kompaktmotor, mit LED-Streifen**	**6911**		
	Weiß	**Kompaktmotor, mit LED-Strahler**	**6811**		
	Weiß	**Cubic-Motor, mit LED-Streifen**	**6931**		
	Weiß	**Cubic-Motor, mit LED-Strahler**	**6831**	**Cubic-Motor**	**6834**
	Weiß	**Ohne Motor, mit LED-Strahler**	**6836**	**Ohne Motor**	**6839**
	Mineral Black	**Kompaktmotor, mit LED-Streifen**	**6912**		
	Mineral Black	**Kompaktmotor, mit LED-Strahler**	**6812**		
	Mineral Black	**Cubic-Motor, mit LED-Streifen**	**6932**		
Novy Pureline 120 cm	**Edelstahl**	**Kompaktmotor, mit LED-Streifen**	**6920**		
	Edelstahl	**Kompaktmotor, mit LED-Strahler**	**6820**		
	Edelstahl	**Cubic-Motor, mit LED-Streifen**	**6940**		
	Edelstahl	**Cubic-Motor, mit LED-Strahler**	**6840**	**Cubic-Motor**	**6843**
	Edelstahl	**Ohne Motor, mit LED-Strahler**	**6845**	**Ohne Motor**	**6848**
	Weiß	**Kompaktmotor, mit LED-Streifen**	**6921**		
	Weiß	**Kompaktmotor, mit LED-Strahler**	**6821**		
	Weiß	**Cubic-Motor, mit LED-Streifen**	**6941**		
	Weiß	**Cubic-Motor, mit LED-Strahler**	**6841**	**Cubic-Motor**	**6844**
	Weiß	**Ohne Motor, mit LED-Strahler**	**6846**	**Ohne Motor**	**6849**
	Mineral Black	**Kompaktmotor, mit LED-Streifen**	**6922**		
	Mineral Black	**Kompaktmotor, mit LED-Strahler**	**6822**		
	Mineral Black	**Cubic-Motor, mit LED-Streifen**	**6942**		
Novy Maxi Pureline 150 cm	**Edelstahl**			**Ohne Motor**	**855**
	Weiß			**Ohne Motor**	**856**
Novy Cloud 110 cm	**Weiß**	**Motor, Umluft**	**230**		
	Mineral Black	**Motor, Umluft**	**232**		

NOVY
PREMIUM
INNOVATION
PRODUCT

Novy Cloud

- Feine Linien für klares Design
- Ultraflaches, umlaufendes LED-Leuchtband mit einstellbarer Lichtintensität und Farbtemperatur von 2.700 K bis 5.000 K
- Umluftfunktion als Standard für freie Planungsoptionen (Monoblock-Filter mit einer Lebensdauer von bis zu 900 Kochstunden)
- Geringe Aufbauhöhe von nur 17,6 cm
- Erweiterte Beleuchtungsfunktion für die richtige Lichtmenge und Atmosphäre während und nach dem Kochen (Koch- und Stimmungsmodus)
- Steuerung durch Novy Connect (App) möglich sowie über die Fernbedienung

Einbauhöhe
Maximal empfohlener Abstand von der Arbeitsplatte bis zur Unterkante der Dunstabzugshaube.

Umluft
als Standaard

InTouch
Standard mit Steuerung der Dunstabzugshaube über ein Novy Kochfeld.

Novy Connect
Bedienung und Einstellungen über Smartphone oder Tablet möglich.

Breite (cm)	Motor	Farbe	Motorleistung freiblasend (m³/h)	Schalldruckpegel Lp Umluft mittlere Stufe	Art.-Nr.	UVP/St
110	Integriert	Weiß	1010	42	230	€ 3.395
	Integriert	Mineral Black	1010	42	232	€ 3.395

Video
Novy Cloud

Technische Daten

Novy Cloud
230 Weiß / 232 Mineral Black

Funktionen	
Bedienung	Fernbedienung / Novy Connect
Anzahl Leistungsstufen	4
Mit Schalldämmung	▪
Umluft	▪ (Monoblock)
InTouch-Funktion für Kochfelder	▪
Auto-Stop: Automatische Abschaltung nach 3 Stunden	▪
Nachlaufzeit (Min.)	30
Sättigungsanzeige für Fettfilter	▪
Anzeige für den Austausch des Umluftfilters	▪

Beleuchtung	
Funktionsbeleuchtung (W)	LED-Streifen (33) / dimmbar
Farbtemperatur Beleuchtung im Kochmodus (K)	Standardeinstellung 4.000 (einstellbar zwischen 2.700 und 5.000)
Farbtemperatur Beleuchtung im Stimmungsmodus (K)	Standardeinstellung 2.700 (einstellbar zwischen 2.700 und 5.000)

Technische Eigenschaften	
Farbe	230 Weiß (≈ RAL 9003) 232 Mineral Black (≈ RAL 9005)
Integrierter Motor	▪ (Nicht abnehmbar)
Gewicht Dunsthaube (kg)	35,5
Netzspannung (V) / Elektrischer Anschlusswert (W)	230 / 175

Abmessungen	
Abmessungen (B×T×H) (mm)	1100×600×176
Auslassposition	Linke und rechte Seite
Montagehöhe zwischen Arbeitsplatte und Unterseite Dunsthaube mit Induktionskochfeld (Hmin–Hmax) (mm)	600–1600
Montagehöhe zwischen Arbeitsplatte und Unterseite Dunsthaube mit elektrischem oder keramischem Kochfeld (Hmin–Hmax) (mm)	600–1600
Montagehöhe zwischen Arbeitsplatte und Unterseite Dunsthaube mit Gaskochfeld (Hmin–Hmax) (mm)	650–1600

Luftmenge und Schallpegel

Art.-Nr.		Motorleistung freiblasend (m³/h)	Luftmenge (m³/h) / Druck (Pa)				Schallpegel dB(A) Schalldruckpegel (re 20µPa)/ Schallleistungspegel (re 1pW)			
			Stufe I	Stufe II	Stufe III	Stufe IV	Stufe I	Stufe II	Stufe III	Stufe IV
230 232	Integrierter Motor	1010	187	272	343	504	37 / 49	42 / 54	48 / 60	56 / 68

Schallpegel gemessen gemäß der Norm 60704-2-13, Strömungsraten gemäß EN61591.

Technische Zeichnung

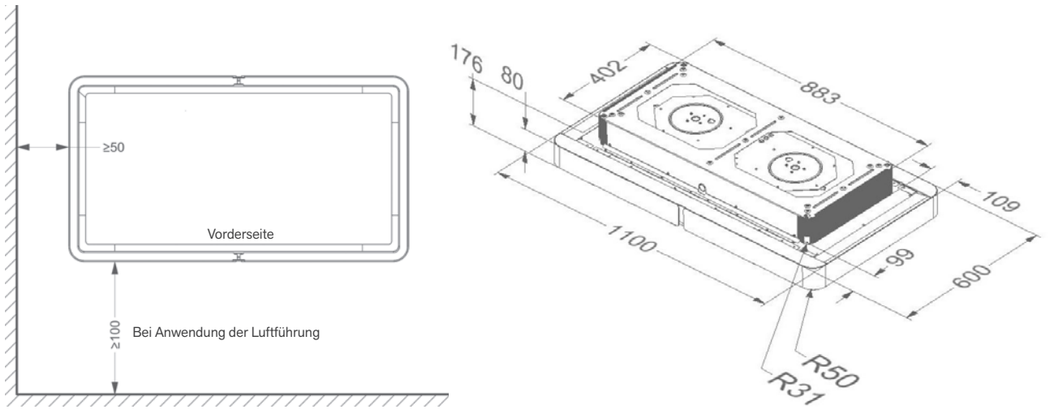

Der Mindestabstand zwischen linker und/oder rechter Seite der Cloud und einer Wand oder einem Fenster sollte nicht weniger als 50 cm betragen.

Verwenden Sie nur die Luftführung (im Lieferumfang enthalten), wenn der Abstand zwischen der linken und/oder rechten Seite der Cloud zu einer Wand oder zu einem Fenster zwischen 50 und 100 cm beträgt. Bei Verwendung der Luftführung sollte ein Abstand von mindestens 100 cm zu einer Wand an der Vorderseite, an der die Luft ausgeblasen wird, eingehalten werden.

Video
Installationsvideo

Zubehör

	Artikel-Nr.	UVP/St	230	232
Andere				
Monoblock-Ersatzfilter für Cloud 230–232 (Set mit 4 St.)	230.060	€ 409	▪	▪
Fettfilter (auch Ersatzfilter) (bitte paarweise bestellen)	230.020	€ 159	▪	▪
Befestigungsrahmen Mineral Black	230.520	€ 125	▪	
Befestigungsrahmen Weiß	230.510	€ 125		▪

230+230.520

230.060

230.020

230.520

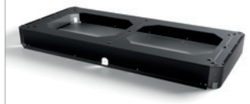

230.510

NOVY
PREMIUM
INNOVATION
PRODUCT

Novy Pureline Pro Compact

- Der Kompaktmotor hat eine Einbautiefe von nur 19,5 cm und lässt sich für eine flexible Installation nach links, rechts, vorn oder hinten drehen
- Maximale Effizienz, aber extrem leise
- Ununterbrochenes, umlaufendes LED-Leuchtband mit einstellbarer Lichtintensität und Farbtemperatur von 2.700 K bis 5.000 K
- Erweiterte Beleuchtungsfunktion für die richtige Lichtmenge und Atmosphäre während und nach dem Kochen (Koch- und Stimmungsmodus)
- Automatische Leistungsregelung mit Novy Sense zur Erkennung von Kochdämpfen und Gerüchen optional
- Steuerung durch Novy Connect (App) möglich sowie über die Fernbedienung
- Umluft optional: Monoblock-Filter mit einer Lebensdauer von bis zu 900 Kochstunden

Einbauhöhe
Maximal empfohlener Abstand von der Arbeitsplatte bis zur Unterkante der Dunstabzugshaube.

InTouch
Standard mit Steuerung der Dunstabzugshaube über ein Novy Kochfeld.

Umluft
Umluft optional.

Novy Connect
Bedienung und Einstellungen über Smartphone oder Tablet möglich.

optional

Breite (cm)	Motor	Farbe	EEK	Motorleistung freiblasend (m^3/h)	Schalldruckpegel Lp Abluft mittlere Stufe	Art.-Nr.	UVP/St
90	Integriert, Kompaktmotor	Edelstahl	B	750	44	6910	€ 2.699
	Integriert, Kompaktmotor	Weiß	B	750	44	6911	€ 2.699
	Integriert, Kompaktmotor	Mineral Black	B	750	44	6912	€ 2.699
120	Integriert, Kompaktmotor	Edelstahl	B	750	45	6920	€ 3.029
	Integriert, Kompaktmotor	Weiß	B	750	45	6921	€ 3.029
	Integriert, Kompaktmotor	Mineral Black	B	750	45	6922	€ 3.029

Video
Novy Pureline Pro Compact

Technische Daten

Novy Pureline Pro Compact 90 cm
6910 Edelstahl / 6911 Weiß /
6912 Mineral Black

Novy Pureline Pro Compact 120 cm
6920 Edelstahl / 6921 Weiß /
6922 Mineral Black

Funktionen		
Bedienung	Fernbedienung + Novy Connect	Fernbedienung + Novy Connect
Anzahl Leistungsstufen	3 + Power Funktion	3 + Power Funktion
Power-Geschwindigkeitsstufe (Min.)	6	6
Automatische Leistungsregelung über Novy Sense	optional (6910.070)	optional (6910.070)
Mit Schalldämmung	▪	▪
Umluft	optional (Monoblock)	optional (Monoblock)
InTouch-Funktion für Kochfelder	▪	▪
Auto-Stop: Automatische Ausschaltung nach 3 Stunden	▪	▪
Nachlaufzeit (Min.)	10	10
Sättigungsanzeige für Fettfilter	▪	▪
Anzeige für den Austausch des Umluftfilters	▪	▪

Beleuchtung		
Funktionsbeleuchtung (W)	LED (20) / dimmbar	LED (21) / dimmbar
Farbtemperatur Beleuchtung im Kochmodus (K)	Standardeinstellung 4.000 (einstellbar zwischen 2.700 und 5.000)	Standardeinstellung 4.000 (einstellbar zwischen 2.700 und 5.000)
Farbtemperatur Beleuchtung im Stimmungsmodus (K)	Standardeinstellung 2.700 (einstellbar zwischen 2.700 und 5.000)	Standardeinstellung 2.700 (einstellbar zwischen 2.700 und 5.000)

Technische Eigenschaften		
Farbe	6910 Edelstahl 6911 Weiß (≈ RAL 9003) 6912 Mineral Black (≈ RAL 9005)	6920 Edelstahl 6921 Weiß (≈ RAL 9003) 6922 Mineral Black (≈ RAL 9005)
Integrierter Motor	▪ (Nicht abnehmbar)	▪ (Nicht abnehmbar)
Gewicht Abzugshaube (kg)	29	32
Netzspannung (V) / Elektrischer Anschlusswert (W)	230 / 210	230 / 210

Abmessungen		
Abmessungen (B×T×H) (mm)	868×508×195	1168×508×195
Ausschnitt (B×T) (mm)	845×485	1145×485
Abluftstutzen Durchmesser (mm)	89×222	89×222
Abluftstutzen	Rechts / links / hinten / vorne	Rechts / links / hinten / vorne
Montagehöhe zwischen Arbeitsplatte und Unterseite Dunsthaube mit Induktionskochfeld (Hmin–Hmax) (mm)	600–1600	600–1600
Montagehöhe zwischen Arbeitsplatte und Unterseite Dunsthaube mit elektrischem oder keramischem Kochfeld (Hmin–Hmax) (mm)	600–1600	600–1600
Montagehöhe zwischen Arbeitsplatte und Unterseite Dunsthaube mit Gaskochfeld (Hmin–Hmax) (mm)	650–1600	650–1600

Luftmenge und Schallpegel

Art.-Nr.		Motorleistung freiblasend (m^3/h)	Luftmenge (m^3/h) / Druck (Pa)				Schallpegel dB(A) Schalldruckpegel (re 20µPa)/ Schallleistungspegel (re 1pW)			
			Stufe I	Stufe II	Stufe III	Powerstufe	Stufe I	Stufe II	Stufe III	Powerstufe
6910, 6911, 6912	Integrierter Motor	750	257 / 52	474 / 192	550 / 272	618 / 478	29 / 41	44 / 57	48 / 62	50 / 63
6920, 6921, 6922	Integrierter Motor	750	251 / 50	468 / 187	548 / 267	619 / 506	28 / 41	45 / 57	50 / 62	51 / 63

Schallpegel gemessen gemäß der Norm 60704-2-13, Strömungsraten gemäß EN61591.

Technische Zeichnungen

Novy Pureline Pro Compact 90 cm

6910 / 6911 / 6912

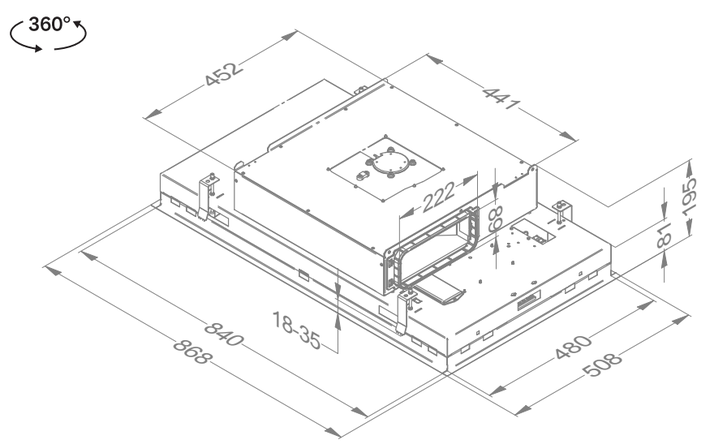

Novy Pureline Pro Compact 120 cm

6920 / 6921 / 6922

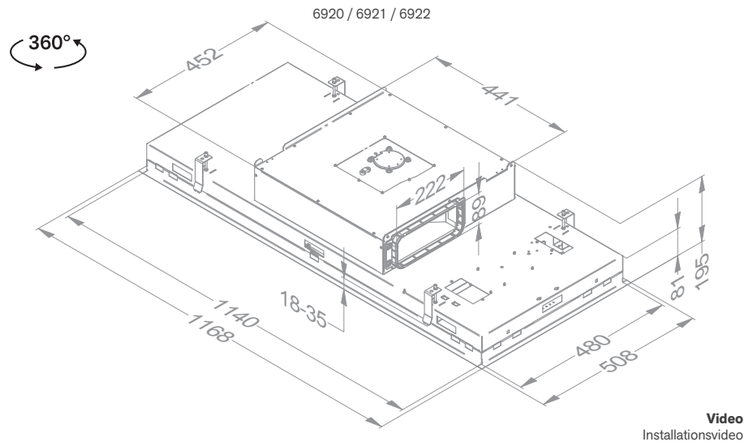

Video
Installationsvideo

Zubehör

	Artikel-Nr.	UVP/St	6910	6911	6912	6920	6921	6922
Andere								
Fettfilter (auch Ersatz, bitte paarweise bestellen)	6830.020	€ 60	▪	▪	▪	▪	▪	▪
Modul für bauseitige Nachrüstung eines Fensterkontaktschalters (Eingang) und/oder zum Anschluss einer elektrischen Klappe Beleuchtung (Ausgang)	990.036	€ 249	▪	▪	▪	▪	▪	▪
Flacher, flexibler Schlauch 89×222×750 mm	906.408	€ 125	▪	▪	▪	▪	▪	▪
Bausatz, um mit dem Novy Sense-Sensor die Drehzahl des Dunstabzugs automatisch an Kochdämpfe und Gerüche anzupassen	6910.070	€ 349	▪	▪	▪	▪	▪	▪

6830.020

990.036

906.408

906.408

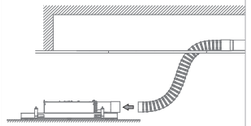

6910.070

Technische Zeichnungen

Novy Pureline Pro Compact 90 cm mit Novy Sense-Sensor 6910.070 (optional)

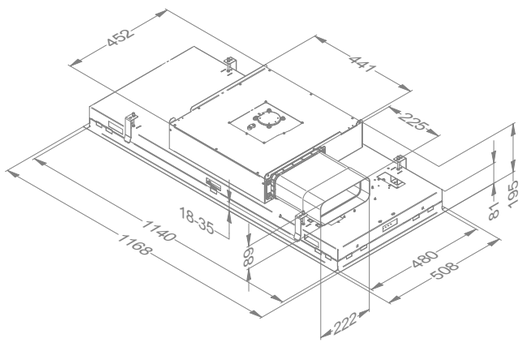

Novy Pureline Pro Compact 120 cm mit Novy Sense-Sensor 6910.070 (optional)

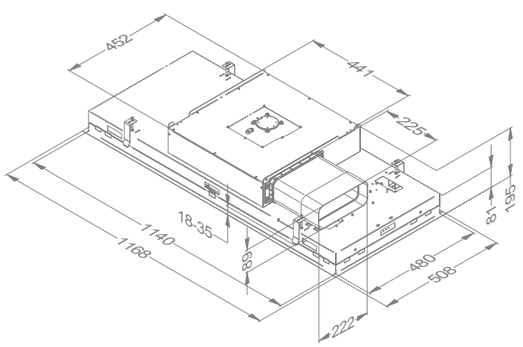

Zubehör

	Artikel-Nr.	UVP/St	6910	6911	6912	6920	6921	6922
Umluft mit Umluftbox								
Umluftbox mit Monoblock-Filter (500×295×270 mm)								
Weiß (≈ RAL 9003)	841.400	€ 615	▪	▪	▪	▪	▪	▪
Mineral Black (≈ RAL 9005)	842.400	€ 615	▪	▪	▪	▪	▪	▪
Grau (≈ RAL 7030)	843.400	€ 615	▪	▪	▪	▪	▪	▪
Monoblock-Ersatzfilter für Umluftbox 841.400, 842.400 und 843.400	830.055	€ 169	▪	▪	▪	▪	▪	▪
Flache Umluftbox (140 mm hoch) mit Monoblock-Filter (820×292×140 mm)								
Weiß (≈ RAL 9003)	7931.400	€ 615	▪	▪	▪	▪	▪	▪
Mineral Black (≈ RAL 9005)	7932.400	€ 615	▪	▪	▪	▪	▪	▪
Grau (≈ RAL 7030)	7933.400	€ 615	▪	▪	▪	▪	▪	▪
Monoblock-Ersatzfilter für Umluftbox 7931.400, 7932.400 und 7933.400 (bitte paarweise bestellen)	7900.055	€ 159	▪	▪	▪	▪	▪	▪

Technische Daten Umluftboxen siehe S. 206-207

841.400

842.400

830.055

7933.400

PREMIUM INNOVATION PRODUCT

Novy Pureline Compact

- Der Kompaktmotor hat eine Einbautiefe von nur 19,5 cm und lässt sich für eine flexible Installation nach links, rechts, vorn oder hinten drehen
- Maximale Effizienz, aber extrem leise
- Dimmbare LED-Beleuchtung warmweiß (2.700 K), verstellbar auf neutralweiß (4.000 K)
- Umluft optional: Monoblock-Filter mit einer Lebensdauer von bis zu 900 Kochstunden

Einbauhöhe
Maximal empfohlener Abstand von der Arbeitsplatte bis zur Unterkante der Dunstabzugshaube.

InTouch
Standard mit Steuerung der Dunstabzugshaube über ein Novy Kochfeld.

Umluft
Umluft optional.

Breite (cm)	Motor	Farbe	EEK	Motorleistung freiblasend (m^3/h)	Schalldruckpegel Lp Abluft mittlere Stufe	Art.-Nr.	UVP/St
90	Integriert, Kompaktmotor	Edelstahl	B	750	40	6810	€ 2.439
	Integriert, Kompaktmotor	Weiß	B	750	40	6811	€ 2.439
	Integriert, Kompaktmotor	Mineral Black	B	750	40	6812	€ 2.439
120	Integriert, Kompaktmotor	Edelstahl	B	750	40	6820	€ 2.765
	Integriert, Kompaktmotor	Weiß	B	750	40	6821	€ 2.765
	Integriert, Kompaktmotor	Mineral Black	B	750	40	6822	€ 2.765

Technische Daten

Novy Pureline Compact 90 cm
6810 Edelstahl / 6811 Weiß / 6812 Mineral Black

Novy Pureline Compact 120 cm
6820 Edelstahl / 6821 Weiß / 6822 Mineral Black

Funktionen		
Bedienung	Tasten + Fernbedienung	Tasten + Fernbedienung
Anzahl Leistungsstufen	3 + Power Funktion	3 + Power Funktion
Power-Geschwindigkeitsstufe (Min.)	6	6
Mit Schalldämmung	▪	▪
Umluft	optional (Monoblock)	optional (Monoblock)
InTouch-Funktion für Kochfelder	▪	▪
Auto-Stop: Automatische Abschaltung nach 3 Stunden	▪	▪
Nachlaufzeit (Min.)	10	10
Sättigungsanzeige für Fettfilter	▪	▪
Anzeige für den Austausch des Umluftfilters	▪	▪

Beleuchtung		
Funktionsbeleuchtung (Anzahl/W)	LED (4×2) / dimmbar	LED (4×2) / dimmbar
Farbtemperatur funktionale Beleuchtung (K)	2.700 oder 4.000	2.700 oder 4.000
Set zum Anschluss einer elektrischen Klappe oder einer externen Beleuchtung	optional (Set 990.030)	optional (Set 990.030)

Technische Eigenschaften		
Farbe	6810 Edelstahl 6811 Weiß (≈ RAL 9003) 6812 Mineral Black (≈ RAL 9005)	6820 Edelstahl 6821 Weiß (≈ RAL 9003) 6822 Mineral Black (≈ RAL 9005)
Integrierter Motor	▪ (Nicht abnehmbar)	▪ (Nicht abnehmbar)
Gewicht Abzugshaube / Motorgehäuse (kg)	27,8	30,8
Netzspannung (V) / Elektrischer Anschlusswert (W)	230 / 171	230 / 171

Abmessungen		
Abmessungen (B×T×H) (mm)	868×508×195	1168×508×195
Ausschnitt (B×T) (mm)	845×485	1145×485
Abluftstutzen Durchmesser (mm)	89×222	89×222
Abluftstutzen	rechts / links / hinten / vorne	rechts / links / hinten / vorne
Montagehöhe zwischen Arbeitsplatte und Unterseite Dunsthaube mit Induktionskochfeld (Hmin–Hmax) (mm)	600–1600	600–1600
Montagehöhe zwischen Arbeitsplatte und Unterseite Dunsthaube mit elektrischem oder keramischem Kochfeld (Hmin–Hmax) (mm)	600–1600	600–1600
Montagehöhe zwischen Arbeitsplatte und Unterseite Dunsthaube mit Gaskochfeld (Hmin–Hmax) (mm)	650–1600	650–1600

Luftmenge und Schallpegel

Art.-Nr.		Motorleistung freiblasend (m^3/h)	Luftmenge (m^3/h) / Druck (Pa)				Schallpegel dB(A) Schalldruckpegel (re 20µPa)/ Schallleistungspegel (re 1pW)			
			Stufe I	Stufe II	Stufe III	Powerstufe	Stufe I	Stufe II	Stufe III	Powerstufe
6810, 6811, 6812	Integrierter Motor	750	244 / 40	443 / 142	581 / 266	650 / 483	27 / 38	40 / 52	47 / 59	51 / 63
6820, 6821, 6822	Integrierter Motor	750	240 / 40	444 / 140	582 / 265	651 / 484	27 / 38	40 / 52	47 / 59	51 / 63

Schallpegel gemessen gemäß der Norm 60704-2-13, Strömungsraten gemäß EN61591.

Technische Zeichnungen

Novy Pureline Compact 90 cm

6810 / 6811 / 6812

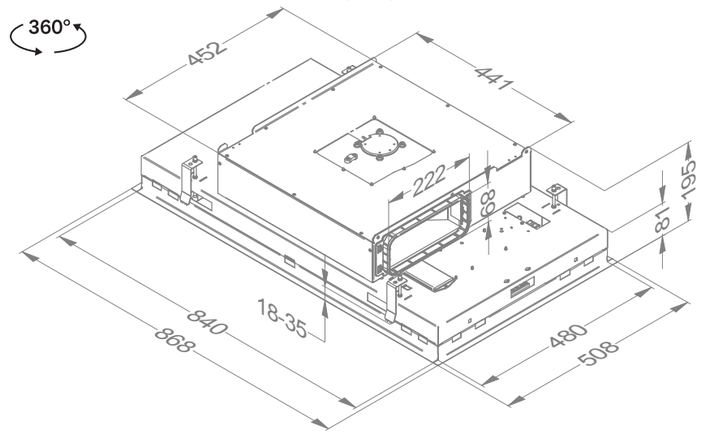

Novy Pureline Compact 120 cm

6820 / 6821 / 6822

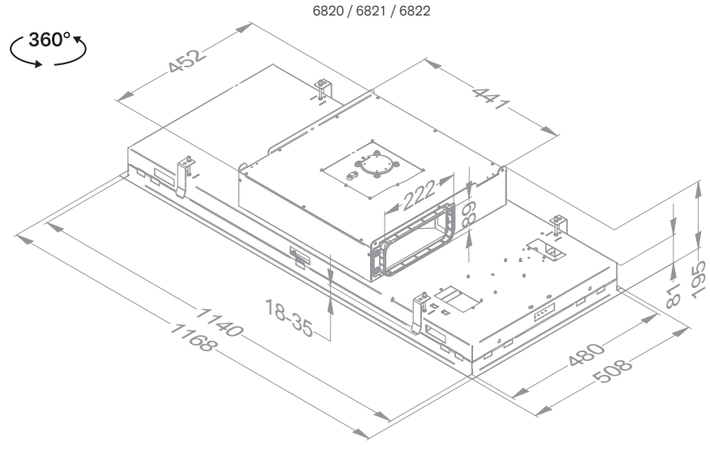

Zubehör

	Artikel-Nr.	UVP/St	6810	6811	6812	6820	6821	6822
Andere								
Fettfilter (auch Ersatz, bitte paarweise bestellen)	6830.020	€ 60	▪	▪	▪	▪	▪	▪
Set zum Anschluss einer elektrischen Klappe oder einer externen Beleuchtung	990.030	€ 180	▪	▪	▪	▪	▪	▪
Flacher, flexibler Schlauch 89×222×750 mm	906.408	€ 125						
Kabelsatz für bauseitige Nachrüstung eines Fensterkontaktschalters	990.033	€ 85	▪	▪	▪	▪	▪	▪

6830.020

990.030

906.408

906.408

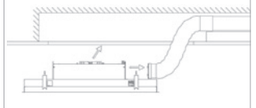

990.033

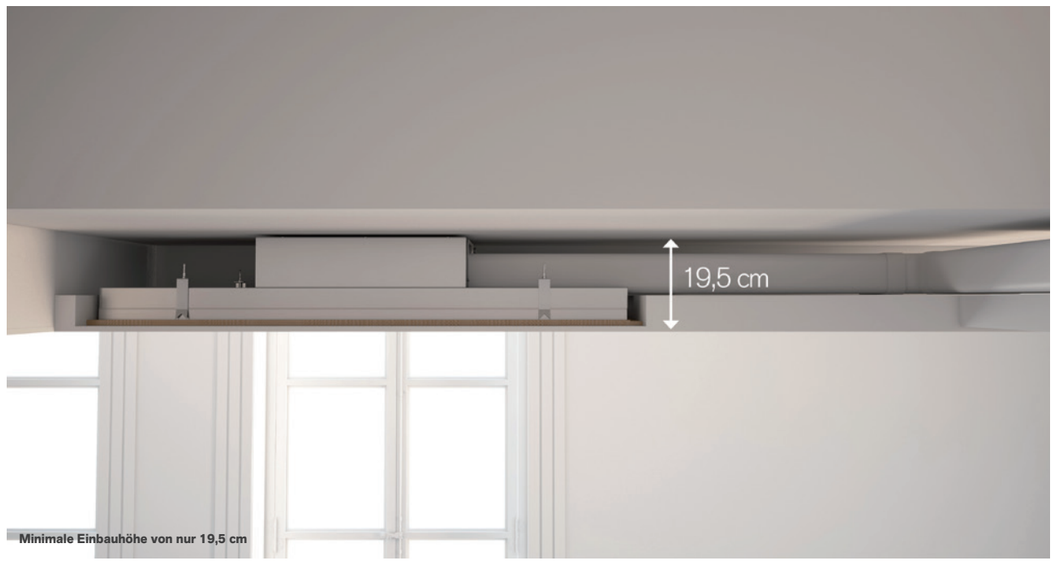

Minimale Einbauhöhe von nur 19,5 cm

Zubehör

	Artikel-Nr.	UVP/St	6810	6811	6812	6820	6821	6822
Umluft mit Umluftbox								
Umluftbox mit Monoblock-Filter (500×295×270 mm)								
Weiß (≈ RAL 9003)	841.400	€ 615	▪	▪	▪	▪	▪	▪
Mineral Black (≈ RAL 9005)	842.400	€ 615	▪	▪	▪	▪	▪	▪
Grau (≈ RAL 7030)	843.400	€ 615	▪	▪	▪	▪	▪	▪
Monoblock-Ersatzfilter für Umluftbox 841.400, 842.400 und 843.400	830.055	€ 169	▪	▪	▪	▪	▪	▪
Flache Umluftbox (140 mm hoch) mit Monoblock-Filter (820×292×140 mm)								
Weiß (≈ RAL 9003)	7931.400	€ 615	▪	▪	▪	▪	▪	▪
Mineral Black (≈ RAL 9005)	7932.400	€ 615	▪	▪	▪	▪	▪	▪
Grau (≈ RAL 7030)	7933.400	€ 615	▪	▪	▪	▪	▪	▪
Monoblock-Ersatzfilter für Umluftbox 7931.400, 7932.400 und 7933.400 (bitte paarweise bestellen)	7900.055	€ 159	▪	▪	▪	▪	▪	▪

Technische Daten Umluftboxen siehe S. 206-207

841.400

842.400

843.400

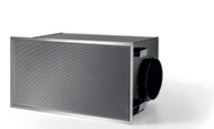

830.055

7931.400

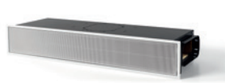

7932.400

7933.400

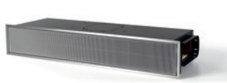

7900.055

NOVY
PREMIUM
INNOVATION
PRODUCT

Novy Pureline Pro

- Maximale Effizienz, aber extrem leise
- Flexible Installation durch drehbaren Motor in alle Richtungen (links, rechts, vorne, hinten oder nach oben). Der Motor kann auch abgenommen und mit einem optionalen Set extern im Gebäude platziert werden.
- Ultraflaches, umlaufendes LED-Leuchtband mit einstellbarer Lichtintensität und Farbtemperatur von 2.700 K bis 5.000 K
- Erweiterte Beleuchtungsfunktion für die richtige Lichtmenge und Atmosphäre während und nach dem Kochen (Koch- und Stimmungsmodus)
- Automatische Leistungsregelung mit Novy Sense, der integrierten Sensorsteuerung, die Kochdämpfe und Gerüche erkennt (optional)
- Steuerung durch Novy Connect (App) sowie über die Fernbedienung
- Umluft optional: Monoblock-Filter mit einer Lebensdauer von bis zu 900 Kochstunden

Einbauhöhe
Maximal empfohlener Abstand von der Arbeitsplatte bis zur Unterkante der Dunstabzugshaube.

Umluft
Umluft optional.

InTouch
Standard mit Steuerung der Dunstabzugshaube über ein Novy Kochfeld.

Novy Connect
Bedienung und Einstellungen über Smartphone oder Tablet möglich.

optional

Breite (cm)	Motor	Farbe	EEK	Motorleistung freiblasend (m³/h)	Schalldruckpegel Lp Abluft mittlere Stufe	Art.-Nr.	UVP/St
90	Cubic-Motor / abnehmbar (1)	Edelstahl	A	975	40	6930	€ 2.499
	Cubic-Motor / abnehmbar (1)	Weiß	A	975	40	6931	€ 2.499
	Cubic-Motor / abnehmbar (1)	Mineral Black	A	975	40	6932	€ 2.499
120	Cubic-Motor / abnehmbar (1)	Edelstahl	A	975	40	6940	€ 2.809
	Cubic-Motor / abnehmbar (1)	Weiß	A	975	40	6941	€ 2.809
	Cubic-Motor / abnehmbar (1)	Mineral Black	A	975	40	6942	€ 2.809

(1) Für die Installation eines externen Motors benötigen Sie zusätzliches Zubehör (800.997)

Video
Novy Pureline Pro

Technische Daten

Novy Pureline Pro 90 cm
6930 Edelstahl / 6931 Weiß /
6932 Mineral Black

Novy Pureline Pro 120 cm
6940 Edelstahl / 6941 Weiß /
6942 Mineral Black

Funktionen		
Bedienung	Fernbedienung + Novy Connect	Fernbedienung + Novy Connect
Anzahl Leistungsstufen	3 + Power Funktion	3 + Power Funktion
Power-Leistungsstufe (Min.)	6	6
Automatische Leistungsstufe über Novy Sense	optional (6930.060)	optional (6930.060)
Mit Schalldämmung	▪	▪
Umluft	optional (Monoblock)	optional (Monoblock)
InTouch-Funktion für Kochfelder	▪	▪
Auto-Stop: automatische Abschaltung nach drei Stunden	▪	▪
Nachlaufzeit (Min.)	10	10
Sättigungsanzeige für Fettfilter	▪	▪
Anzeige für den Austausch des Umluftfilters	▪	▪

Beleuchtung		
Funktionsbeleuchtung (W)	LED (20) / dimmbar	LED (21) / dimmbar
Farbtemperatur Beleuchtung im Kochmodus (K)	Standardeinstellung 4.000 (einstellbar zwischen 2.700 und 5.000)	Standardeinstellung 4.000 (einstellbar zwischen 2.700 und 5.000)
Farbtemperatur Beleuchtung im Stimmungsmodus (K)	Standardeinstellung 2.700 einstellbar zwischen 2.700 und 5.000)	Standardeinstellung 2.700 (einstellbar zwischen 2.700 und 5.000)

Technische Eigenschaften		
Farbe	6930 Edelstahl 6931 Weiß (≈ RAL 9003) 6932 Mineral Black (≈ RAL 9005)	6940 Edelstahl 6941 Weiß (≈ RAL 9003) 6942 Mineral Black (≈ RAL 9005)
Integrierter Motor	▪	▪
Abnehmbares und im Gebäude extern platzierbares Hochleistungsgebläse	optional (Set 800.997)	optional (Set 800.997)
Gewicht Abzugshaube / Motorgehäuse (kg)	23 / 6	26 / 6
Netzspannung (V) / Elektrischer Anschlusswert (W)	230 / 230	230 / 230

Abmessungen		
Abmessungen (B×T×H) (mm)	868×508×319	1168×508×319
Hohe Deckeneinheit inkl. Montageklemmen (ohne Motorbox) (mm)	133	133
Ausschnitt (B×T) (mm)	845×485	1145×485
Abluftstutzen Durchmesser (mm)	150	150
Abluftstutzen	oben / rechts / links / hinten / vorne	oben / rechts / links / hinten / vorne
Montagehöhe zwischen Arbeitsplatte und Unterseite Dunsthaube mit Induktionskochfeld (Hmin–Hmax) (mm)	600–1600	600–1600
Montagehöhe zwischen Arbeitsplatte und Unterseite Dunsthaube mit elektrischem oder keramischem Kochfeld (Hmin–Hmax) (mm)	600–1600	600–1600
Montagehöhe zwischen Arbeitsplatte und Unterseite Dunsthaube mit Gaskochfeld (Hmin–Hmax) (mm)	650–1600	650–1600

Luftmenge und Schallpegel

Art.-Nr.		Motorleistung freiblasend (m^3/h)	Luftmenge (m^3/h) / Druck (Pa)				Schallpegel dB(A) Schalldruckpegel (re 20µPa)/ Schallleistungspegel (re 1pW)			
			Stufe I	Stufe II	Stufe III	Powerstufe	Stufe I	Stufe II	Stufe III	Powerstufe
6930, 6931, 6932	Integrierter Motor	975	275 / 123	470 / 349	616 / 383	713 / 385	28 / 41	40 / 52	46 / 59	49 / 61
6940, 6941, 6942	Integrierter Motor	975	262 / 98	466 / 343	617 / 391	714 / 391	27 / 39	40 / 52	46 / 59	49 / 62

Schallpegel gemessen gemäß der Norm 60704-2-13, Strömungsraten gemäß EN61591.

Technische Zeichnungen

Novy Pureline Pro 90 cm

6930 / 6931 / 6932

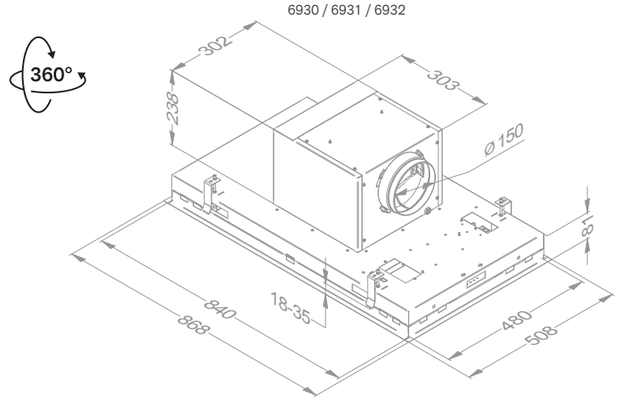

Novy Pureline Pro 120 cm

6940 / 6941 / 6942

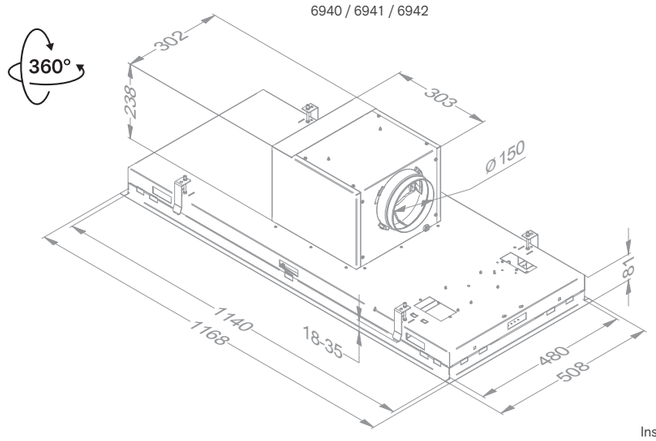

Video
Installationsvideo

Zubehör

	Artikel-Nr.	UVP/St	6930	6931	6932	6940	6941	6942
Andere								
Fettfilter (auch Ersatz, bitte paarweise bestellen)	6830.020	€ 60	▪	▪	▪	▪	▪	▪
Extern-Set , um dem Motor im Gebäude zu platzieren	800.997	€ 159	▪	▪	▪	▪	▪	▪
Adapter für Flachkanalanschluss (Abluftposition rechts, links, vorne oder hinten)	6930.050	€ 269	▪	▪	▪	▪	▪	▪
Steuerkabel-Verlängerung (5 m)	7000.094	€ 50	▪	▪	▪	▪	▪	▪
Modul für bauseitige Nachrüstung eines Fensterkontaktschalters (Eingang) und/oder zum Anschluss einer elektrischen Klappe (Ausgang)	990.036	€ 249	▪	▪	▪	▪	▪	▪
Bausatz, um mit dem Novy Sense-Sensor die Drehzahl des Dunstabzugs automatisch an Kochdämpfe und Gerüche anzupassen	6930.060	€ 349	▪	▪	▪	▪	▪	▪

6830.020

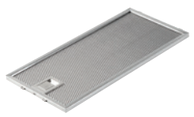

800.997

6930.050

6930.050

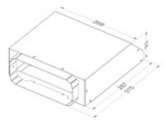

990.036

6930.060

Technische Zeichnungen

Novy Pureline Pro 90 cm mit Novy Sense-Sensor 6930.060 (optional)

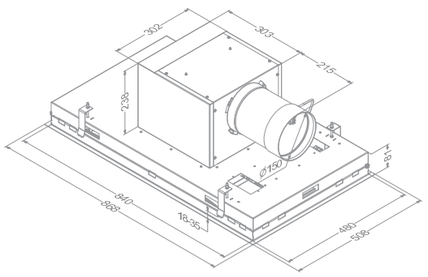

Novy Pureline Pro 120 cm mit Novy Sense-Sensor 6930.060 (optional)

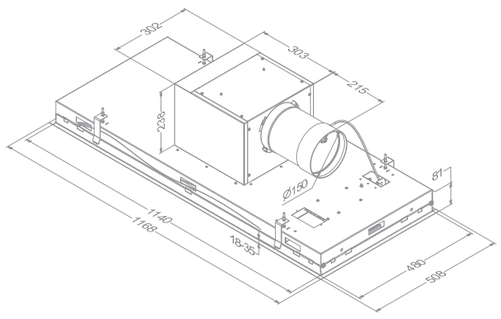

Zubehör

	Artikel-Nr.	UVP/St	6930	6931	6932	6940	6941	6942
Umluft mit Umluftbox								
Umluftbox mit Monoblock-Filter (500×295×270 mm)								
Weiß (≈ RAL 9003)	841.400	€ 615	▪	▪	▪	▪	▪	▪
Mineral Black (≈ RAL 9005)	842.400	€ 615	▪	▪	▪	▪	▪	▪
Grau (≈ RAL 7030)	843.400	€ 615	▪	▪	▪	▪	▪	▪
Monoblock-Ersatzfilter für Umluftbox 841.400, 842.400 und 843.400	830.055	€ 169	▪	▪	▪	▪	▪	▪
Flache Umluftbox (140 mm hoch) mit Monoblock-Filter (820×292×140 mm)								
Weiß (≈ RAL 9003)	7931.400	€ 615	▪	▪	▪	▪	▪	▪
Mineral Black (≈ RAL 9005)	7932.400	€ 615	▪	▪	▪	▪	▪	▪
Grau (≈ RAL 7030)	7933.400	€ 615	▪	▪	▪	▪	▪	▪
Monoblock-Ersatzfilter für Umluftbox 7931.400, 7932.400 und 7933.400 (bitte paarweise bestellen)	7900.055	€ 159	▪	▪	▪	▪	▪	▪

Technische Daten Umluftboxen siehe S. 206-207

841.400

830.055

7933.400

7900.055

Novy Pureline
mit Beleuchtung

- Maximale Effizienz, aber extrem leise
- Dimmbare LED-Beleuchtung warmweiß (2.700 K), verstellbar auf neutralweiß (4.000 K)
- Flexible Installation dank verschiedener Optionen:
  - mit Cubic-Motor: Flexible Installationsmöglichkeiten durch drehbaren Motor in alle Richtungen (links, rechts, vorne, hinten oder nach oben). Der Motor kann auch abgenommen und mit einem optionalen Set extern im Gebäude platziert werden.
  - ohne Motor: für den Betrieb mit einem externen Motor
- Umluft optional: Monoblock-Filter mit einer Lebensdauer von bis zu 900 Kochstunden

Einbauhöhe
Maximal empfohlener Abstand von der Arbeitsplatte bis zur Unterkante der Dunstabzugshaube.

InTouch
Standard mit Steuerung der Dunstabzugshaube über ein Novy Kochfeld.

Umluft
Umluft optional.

Breite (cm)	Motor	Farbe	EEK	Motorleistung freiblasend (m^3/h)	Schalldruckpegel Lp Abluft mittlere Stufe	Art.-Nr.	UVP/St
90	Cubic-Motor / abnehmbar (2)	Edelstahl	A+	815	35	6830	€ 2.375
	Cubic-Motor / abnehmbar (2)	Weiß	A+	815	35	6831	€ 2.375
	Ohne Motor (1)	Edelstahl		(1)	(1)	6835	€ 2.095
	Ohne Motor (1)	Weiß		(1)	(1)	6836	€ 2.095
120	Cubic-Motor / abnehmbar (2)	Edelstahl	A+	815	35	6840	€ 2.719
	Cubic-Motor / abnehmbar (2)	Weiß	A+	815	35	6841	€ 2.719
	Ohne Motor (1)	Edelstahl		(1)	(1)	6845	€ 2.469
	Ohne Motor (1)	Weiß		(1)	(1)	6846	€ 2.469

(1) Dieses Modell muss mit einem wandmontierten Motor oder einem Flachdachmotor verbunden werden. (siehe Zubehör)
(2) Für die Installation eines externen Motors benötigen Sie zusätzliches Zubehör (800.997)

Technische Daten

Novy Pureline 90 cm 6830 Edelstahl / 6831 Weiß

Novy Pureline 90 cm 6835 Edelstahl / 6836 Weiß Ohne Motor

Novy Pureline 120 cm 6840 Edelstahl / 6841 Weiß

Novy Pureline 120 cm 6845 Edelstahl / 6846 Weiß Ohne Motor

Funktionen				
Bedienung	Taste oder Fernsteuerung	Taste oder Fernsteuerung	Taste oder Fernsteuerung	Taste oder Fernsteuerung
Anzahl Leistungsstufen	3 + Power Funktion	3 + Power Funktion	3 + Power Funktion	3 + Power Funktion
Power-Geschwindigkeitsstufe (Min.)	6	6	6	6
Mit Schalldämmung	▪		▪	
Umluft	optional (Monoblock)		optional (Monoblock)	
InTouch-Funktion für Kochfelder	▪	▪	▪	▪
Auto-Stop: automatische Abschaltung nach drei Stunden	▪	▪	▪	▪
Nachlaufzeit (Min.)	10	10	10	10
Sättigungsanzeige für Fettfilter	▪	▪	▪	▪
Anzeige für den Austausch des Umluftfilters	▪		▪	
Beleuchtung				
Funktionsbeleuchtung (Anzahl/W)	LED (4×2) / dimmbar	LED (4×2) / dimmbar	LED (4×2) / dimmbar	LED (4×2) / dimmbar
Farbtemperatur funktionale Beleuchtung (K)	2.700 oder 4.000	2.700 oder 4.000	2.700 oder 4.000	2.700 oder 4.000
Set zum Anschluss einer elektrischen Klappe oder einer externen Beleuchtung	optional (Set 990.030)	optional (Set 990.030)	optional (Set 990.030)	optional (Set 990.030)
Technische Eigenschaften				
Farbe	6830 Edelstahl 6831 Weiß (≈ RAL 9003)	6835 Edelstahl 6836 Weiß (≈ RAL 9003)	6840 Edelstahl 6841 Weiß (≈ RAL 9003)	6845 Edelstahl 6846 Weiß (≈ RAL 9003)
Integrierter Motor	▪		▪	
Abnehmbar und im Gebäude extern platzierbar	optional (Set 800.997)		optional (Set 800.997)	
Außenwandmotor / externe Motoren		▪ (1)		▪ (1)
Gewicht Abzugshaube / Motorgehäuse (kg)	21,5 / 6	16,5 + Motor	24,5 / 6	19,5 + Motor
Netzspannung (V) / Elektrischer Anschlusswert (W)	230 / 117	230 / 13 + Motor	230 / 118	230 / 13 + Motor
Abmessungen				
Abmessungen (B×T×H) (mm)	868×508×319	868×508×81	1168×508×319	1168×508×81
Höhe Deckeneinheit inkl. Montageklemmen (ohne Motorbox) (mm)	133	133	133	133
Ausschnitt (B×T) (mm)	845×485	845×485	1145×485	1145×485
Abluftstutzen Durchmesser (mm)	150	150	150	150
Auslassposition	oben / rechts / links / hinten / vorne	oben	oben / rechts / links / hinten / vorne	oben
Montagehöhe zwischen Arbeitsplatte und Unterseite Dunsthaube mit Induktionskochfeld (Hmin–Hmax) (mm)	600–1600	600–1600	600–1600	600–1600
Montagehöhe zwischen Arbeitsplatte und Unterseite Dunsthaube mit elektrischem oder keramischem Kochfeld (Hmin–Hmax) (mm)	600–1600	600–1600	600–1600	600–1600
Montagehöhe zwischen Arbeitsplatte und Unterseite Dunsthaube mit Gaskochfeld (Hmin–Hmax) (mm)	650–1600	650–1600	650–1600	650–1600

(1) Die Abzugshaube muss mit dem Wandmotor Typ 445.999 oder einem Flachdachmotor verbunden werden. (siehe Zubehör) Luftmenge und freie Strömungen hängen von der Installation ab.

Luftmenge und Schallpegel

Art.-Nr.		Motorleistung freiblasend (m^3/h)	Luftmenge (m^3/h) / Druck (Pa) Stufe I	Stufe II	Stufe III	Powerstufe	Schallpegel dB(A) Schalldruckpegel (re 20µPa)/ Schallleistungspegel (re 1pW) Stufe I	Stufe II	Stufe III	Powerstufe
6830, 6831	Integrierter Motor	815	234 / 66	416 / 238	549 / 381	634 / 379	22 / 34	35 / 48	42 / 55	46 / 59
6835, 6836	Ohne Motor	(1)	(1)	(1)	(1)	(1)	(1)	(1)	(1)	(1)
6840, 6841	Integrierter Motor	815	246 / 84	407 / 251	535 / 382	615/ 384	24 / 35	35 / 47	42 / 55	46 / 58
6845, 6846	Ohne Motor	(1)	(1)	(1)	(1)	(1)	(1)	(1)	(1)	(1)

Schallpegel gemessen gemäß der Norm 60704-2-13, Strömungsraten gemäß EN61591.

Technische Zeichnungen

Novy Pureline 90 cm

6830 / 6831

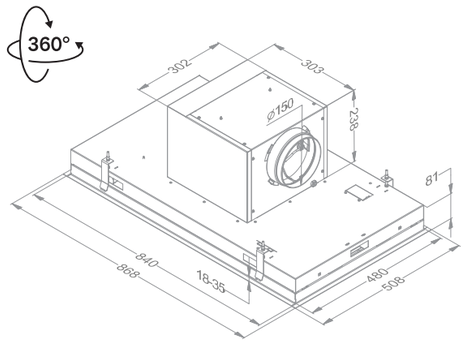

6835 / 6836

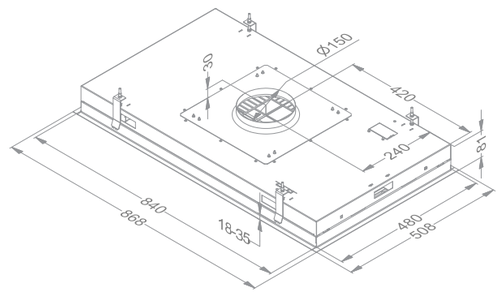

Novy Pureline 120 cm

6840 / 6841

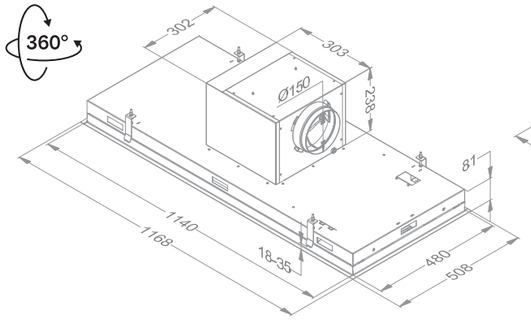

6845 / 6846

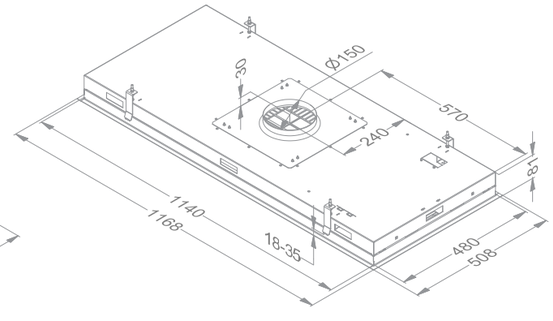

(1) Die Abzugshaube muss mit dem Wandmotor, Typ 445.999 oder einem Flachdachmotor verbunden werden. (siehe Zubehör) Luftmenge und freie Strömungen hängen von der Installation ab.

Zubehör

	Artikel-Nr.	UVP/St	6830	6831	6835	6836	6840	6841	6845	6846
Passende Motoren										
CUBIC-Würfelmotor	245.999	€ 665			▪	▪			▪	▪
Außenwandmotor, 5 m Mindestabstand zwischen Dunsthaube und Motor empfohlen	445.999	€ 1.075			▪	▪			▪	▪
Flachdachmotor 48,8 cm hoch	745.999	€ 1.815			▪	▪			▪	▪
Flachdachmotor mit Schalldämmung 78,4 cm hoch	755.999	€ 2.095			▪	▪			▪	▪
Technische Daten Motoren siehe S. 208-209										
Andere										
Fettfilter (auch Ersatz, bitte paarweise bestellen)	6830.020	€ 60	▪	▪	▪	▪	▪	▪	▪	▪
Extern-Set , um den Motor im Gebaude zu platzieren	800.997	€ 159	▪	▪			▪	▪		
Adapter zum Anschließen eines Flachkanals (Auslassposition: rechts, links, vorne, hinten)	6830.053	€ 159	▪	▪	▪	▪	▪	▪	▪	▪
Steuerkabel-Verlängerung (5 m)	7000.092	€ 50			▪	▪			▪	▪
Steuerkabel-Verlängerung (5 m)	7000.094	€ 50	▪	▪			▪	▪		
Set zum Anschluss einer elektrischen Klappe oder einer externen Beleuchtung	990.030	€ 180	▪	▪	▪	▪	▪	▪	▪	▪
Kabelsatz für bauseitige Nachrüstung eines Fensterkontaktschalters	990.033	€ 85	▪	▪	▪	▪	▪	▪	▪	▪

245.999

245.999

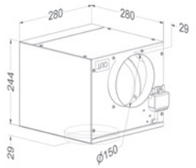

445.999

445.999

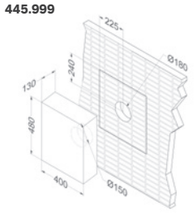

745.999

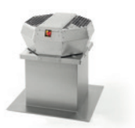

745.999

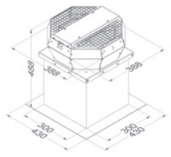

755.999

755.999

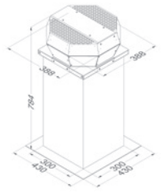

800.997

6830.053

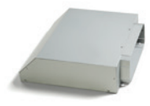

6830.053

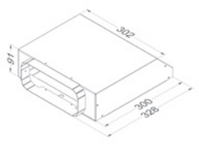

990.033

Zubehör

	Artikel-Nr.	UVP/St	6830	6831	6835	6836	6840	6841	6845	6846
Umluft mit Umluftbox										
Umluftbox mit Monoblock-Filter (500×295×270 mm)										
Weiß (≈ RAL 9003)	841.400	€ 615	▪	▪			▪	▪		
Mineral Black (≈ RAL 9005)	842.400	€ 615	▪	▪			▪	▪		
Grau (≈ RAL 7030)	843.400	€ 615	▪	▪			▪	▪		
Monoblock-Ersatzfilter für Umluftbox 841.400, 842.400 und 843.400	830.055	€ 169	▪	▪			▪	▪		
Flache Umluftbox (140 mm hoch) mit Monoblock-Filter (820×292×140 mm)										
Weiß (≈ RAL 9003)	7931.400	€ 615	▪	▪			▪	▪		
Mineral Black (≈ RAL 9005)	7932.400	€ 615	▪	▪			▪	▪		
Grau (≈ RAL 7030)	7933.400	€ 615	▪	▪			▪	▪		
Monoblock-Ersatzfilter (für Umluftbox) (auch Ersatz) 7931.400, 7932.400 und 7933.400 (bitte paarweise bestellen)	7900.055	€ 159	▪	▪			▪	▪		
Technische Daten Umluftboxen siehe S. 206-207										

841.400

842.400

843.400

830.055

7931.400

7932.400

7933.400

7900.055

Novy Pureline
ohne Beleuchtung

- Maximale Effizienz, aber extrem leise
- Flexible Installation dank verschiedener Optionen:
  - mit Cubic-Motor: Flexible Installationsmöglichkeiten durch drehbaren Motor in alle Richtungen (links, rechts, vorne, hinten oder nach oben). Der Motor kann auch abgenommen und mit einem optionalen Set extern im Gebäude platziert werden.
  - ohne Motor: für den Betrieb mit einem externen Motor
- Keine Beleuchtung, damit Sie Ihre eigene Beleuchtung planen können
- Möglichkeit zum Anschluss einer externen Beleuchtung und per Fernbedienung steuerbar
- Umluft optional: Monoblock-Filter mit einer Lebensdauer von bis zu 900 Kochstunden

Einbauhöhe
Maximal empfohlener Abstand von der Arbeitsplatte bis zur Unterkante der Dunstabzugshaube.

InTouch
Standard mit Steuerung der Dunstabzugshaube über ein Novy Kochfeld.

Umluft
Umluft optional.

Breite (cm)	Motor	Farbe	EEK	Motorleistung freiblasend (m^3/h)	Schalldruckpegel Lp Abluft mittlere Stufe	Art.-Nr.	UVP/St
90	Cubic-Motor / abnehmbar (2)	Edelstahl	A++	815	35	6833	€ 2.375
	Cubic-Motor / abnehmbar (2)	Weiß	A++	815	35	6834	€ 2.375
	Ohne Motor (1)	Edelstahl		(1)	(1)	6838	€ 2.095
	Ohne Motor (1)	Weiß		(1)	(1)	6839	€ 2.095
120	Cubic-Motor / abnehmbar (2)	Edelstahl	A++	815	35	6843	€ 2.719
	Cubic-Motor / abnehmbar (2)	Weiß	A++	815	35	6844	€ 2.719
	Ohne Motor (1)	Edelstahl		(1)	(1)	6848	€ 2.469
	Ohne Motor (1)	Weiß		(1)	(1)	6849	€ 2.469

(1) Dieses Modell muss mit einem wandmontierten Motor oder einem Flachdachmotor verbunden werden. (siehe Zubehör)
(2) Für die Installation eines externen Motors benötigen Sie zusätzliches Zubehör (800.997).

Technische Daten

	Novy Pureline 90 cm 6833 Edelstahl / 6834 Weiß	**Novy Pureline 90 cm 6838 Edelstahl / 6839 Weiß Extern**	**Novy Pureline 120 cm 6843 Edelstahl / 6844 Weiß**	**Novy Pureline 120 cm 6848 Edelstahl / 6849 Weiß Extern**
Funktionen				
Bedienung	Tasten + Fernbedienung	Tasten + Fernbedienung	Tasten + Fernbedienung	Tasten + Fernbedienung
Anzahl Leistungsstufen	3 + Power Funktion	3 + Power Funktion	3 + Power Funktion	3 + Power Funktion
Power-Geschwindigkeitsstufe (Min.)	6	6	6	6
Mit Schalldämmung	▪		▪	
Umluft	optional (Monoblock)		optional (Monoblock)	
InTouch-Funktion für Kochfelder	▪	▪	▪	▪
Auto-Stop: Automatische Abschaltung nach 3 Stunden	▪	▪	▪	▪
Nachlaufzeit (Min.)	10	10	10	10
Sättigungsanzeige für Fettfilter	▪	▪	▪	▪
Anzeige für den Austausch des Umluftfilters	▪		▪	
Beleuchtung				
Set zum Anschluss einer elektrischen Klappe oder einer externen Beleuchtung (W)	Max. 300 (oder mit Relais>300)	Max. 300 (oder mit Relais>300)	Max. 300 (oder mit Relais>300)	Max. 300 (oder mit Relais>300)
Technische Eigenschaften				
Farbe	6833 Edelstahl 6834 Weiß (≈ RAL 9003)	6838 Edelstahl 6839 Weiß (≈ RAL 9003)	6843 Edelstahl 6844 Weiß (≈ RAL 9003)	6848 Edelstahl 6849 Weiß (≈ RAL 9003)
Integrierter Motor	▪		▪	
Passende Motoren und im Gebäude extern platzierbar Hochleistungsgebläse	optional (Set 800.997)		optional (Set 800.997)	
Außenwandmotor / externe Motoren		▪ (1)		▪ (1)
Gewicht Abzugshaube / Motorgehäuse (kg)	21,5 / 6	16,5 + Motor	24,5 / 6	19,5 + Motor
Netzspannung (V) / Elektrischer Anschlusswert (W)	230 / 105	230 / 0 + motor	230 / 105	230 / 0 + Motor
Abmessungen				
Abmessungen (B×T×H) (mm)	868×508×319	868×508×81	1168×508×319	1168×508×81
Höhe Deckeneinheit inkl. Montageklemmen (ohne Motorbox) (mm)	133	133	133	133
Ausschnitt (B×T) (mm)	845×485	845×485	1145×485	1145×485
Abluftstutzen Durchmesser (mm)	150	150	150	150
Auslassposition	oben / rechts / links / hinten / vorne	oben	oben / rechts / links / hinten / vorne	oben
Montagehöhe zwischen Arbeitsplatte und Unterseite Dunsthaube mit Induktionskochfeld (Hmin–Hmax) (mm)	600–1600	600–1600	600–1600	600–1600
Montagehöhe zwischen Arbeitsplatte und Unterseite Dunsthaube mit elektrischem oder keramischem Kochfeld (Hmin–Hmax) (mm)	600–1600	600–1600	600–1600	600–1600
Montagehöhe zwischen Arbeitsplatte und Unterseite Dunsthaube mit Gas (Hmin–Hmax) (mm)	650–1600	650–1600	650–1600	650–1600

(1) Die Abzugshaube muss mit dem Wandmotor, Typ 445.999 oder einem Flachdachmotor verbunden werden (siehe Zubehör). Luftmenge und freie Strömungen hängen von der Installation ab.

Luftmenge und Schallpegel

Art.-Nr.		**Motorleistung freiblasend (m³/h)**	**Luftmenge (m³/h) / Druck (Pa)**				**Schallpegel dB(A)** Schalldruckpegel (re 20µPa)/ Schallleistungspegel (re 1pW)			
			Stufe I	**Stufe II**	**Stufe III**	**Powerstufe**	**Stufe I**	**Stufe II**	**Stufe III**	**Powerstufe**
6833, 6834	Integrierter Motor	815	256 / 86	417 / 235	549 / 382	624 / 382	24 / 35	35 / 47	42 / 55	46 / 58
6838, 6839	Ohne Motor	(1)	(1)	(1)	(1)	(1)	(1)	(1)	(1)	(1)
6843, 6844	Integrierter Motor	815	227 / 69	398 / 240	530 / 381	611 / 382	26 / 36	35 / 46	42 / 55	46 / 57
6848, 6849	Ohne Motor	(1)	(1)	(1)	(1)	(1)	(1)	(1)	(1)	(1)

Schallpegel gemessen gemäß der Norm 60704-2-13, Strömungsraten gemäß EN61591.

Technische Zeichnungen

Novy Pureline 90 cm

6833 / 6834

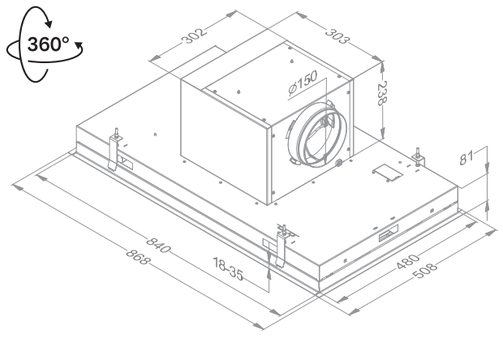

6838 / 6839

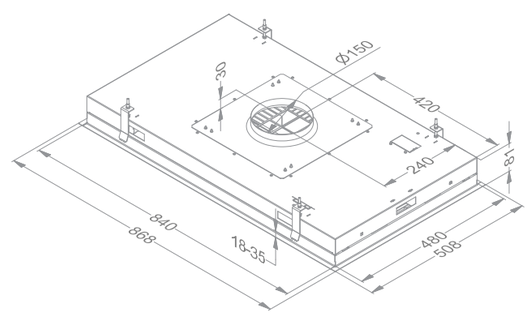

Novy Pureline 120 cm

6843 / 6844

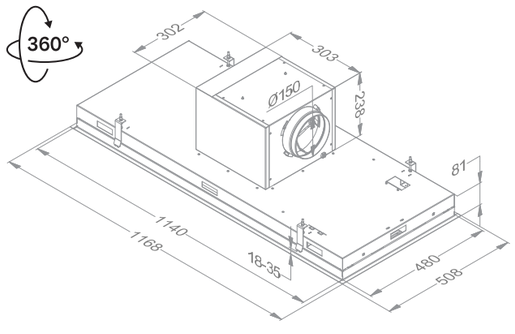

6848 / 6849

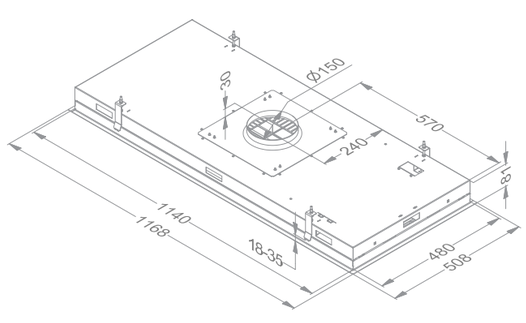

(1) Dieses Modell muss mit einem wandmontierten Motor oder einem Flachdach-Motor verbunden werden. Die Luftmenge und freie Strömungen hängen von der Installation ab.

Zubehör

	Artikel-Nr.	UVP/St	6833	6834	6838	6839	6843	6844	6848	6849
Passende Motoren										
CUBIC-Würfelmotor	245.999	€ 665			▪	▪			▪	▪
Außenwandmotor, 5 m Mindestabstand zwischen Dunsthaube und Motor empfohlen	445.999	€ 1.075			▪	▪			▪	▪
Flachdachmotor 48,8 cm hoch	745.999	€ 1.815			▪	▪			▪	▪
Flachdachmotor mit Schalldämmung 78,4 cm hoch	755.999	€ 2.095			▪	▪			▪	▪
Technische Daten Motoren siehe S. 208-209										
Andere										
Fettfilter (auch Ersatz, bitte paarweise bestellen)	6830.020	€ 60	▪	▪	▪	▪	▪	▪	▪	▪
Extern-Set , um dem Motor im Gebaude zu platzieren	800.997	€ 159	▪	▪			▪	▪		
Adapter zum Anschließen eines Flachkanals (Auslassposition : rechts, links, vorne, hinten)	6830.053	€ 159	▪	▪	▪	▪	▪	▪	▪	▪
Steuerkabel-Verlängerung (5 m)	7000.092	€ 50			▪	▪			▪	▪
Steuerkabel-Verlängerung (5 m)	7000.094	€ 50	▪	▪			▪	▪		
Set zum Anschluss einer elektrischen Klappe oder einer externen Beleuchtung	990.030	€ 180	▪	▪	▪	▪	▪	▪	▪	▪
Kabelsatz für bauseitige Nachrüstung eines Fensterkontaktschalters	990.031	€ 249	▪	▪			▪	▪		
Kabelsatz für bauseitige Nachrüstung eines Fensterkontaktschalters	990.032	€ 249			▪	▪			▪	▪

245.999

245.999

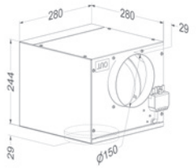

445.999

445.999

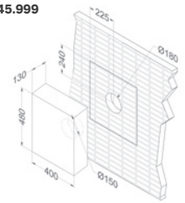

745.999

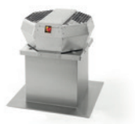

745.999

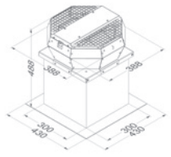

755.999

755.999

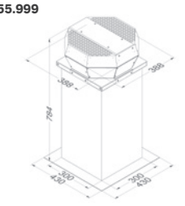

800.997

6830.053

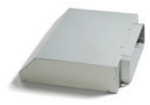

6830.053

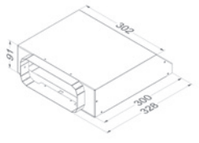

990.031

Zubehör

	Artikel-Nr.	UVP/St	6833	6834	6838	6839	6843	6844	6848	6849
Umluft mit Umluftbox										
Umluftbox mit Monoblock-Filter (500×295×270 mm)										
Weiß (≈ RAL 9003)	841.400	€ 615	▪	▪			▪	▪		
Mineral Black (≈ RAL 9005)	842.400	€ 615	▪	▪			▪	▪		
Grau (≈ RAL 7030)	843.400	€ 615	▪	▪			▪	▪		
Monoblock-Ersatzfilter für Umluftbox 841.400, 842.400 und 843.400	830.055	€ 169	▪	▪			▪	▪		
Flache Umluftbox (140 mm hoch) mit Monoblock-Filter (820×292×140 mm)										
Weiß (≈ RAL 9003)	7931.400	€ 615	▪	▪			▪	▪		
Mineral Black (≈ RAL 9005)	7932.400	€ 615	▪	▪			▪	▪		
Grau (≈ RAL 7030)	7933.400	€ 615	▪	▪			▪	▪		
Monoblock-Ersatzfilter (für Umluftbox)(auch Ersatz) 7931.400, 7932.400 und 7933.400 (bitte paarweise bestellen)	7900.055	€ 159	▪	▪			▪	▪		
Technische Daten Umluftboxen siehe S. 206-207										

841.400

842.400

843.400

830.055

7931.400

7932.400

7933.400

7900.055

Novy Maxi Pureline

- Sehr hohes Leistungsniveau
- Perfekt für die Installation über einer besonders großen Kochfläche
- Profiküchen-Look
- Ohne Beleuchtung, damit Sie Ihr eigenes Lichtszenario planen können
- Möglichkeit zum Anschluss einer externen Beleuchtung, die dann per Fernbedienung gesteuert werden kann
- Umluft optional: Monoblock-Filter mit einer Lebensdauer von bis zu 900 Kochstunden

Einbauhöhe
Maximal empfohlener Abstand von der Arbeitsplatte bis zur Unterkante der Dunstabzugshaube.

InTouch
Standard mit Steuerung der Dunstabzugshaube über ein Novy Kochfeld.

Umluft
Umluft optional.

Breite (cm)	Motor	Farbe	Motorleistung freiblasend (m³/h)	Schalldruckpegel Lp Abluft mittlere Stufe	Art.-Nr.	UVP/St
150	Ohne Motor (1)	Edelstahl	(1)	(1)	855	€ 2.569
	Ohne Motor (1)	Weiß	(1)	(1)	856	€ 2.569

(1) Dieses Modell muss mit zwei integrierten Motoren, wandmontierten Motoren oder Flachdachmotoren verbunden werden. (siehe Zubehör)

Technische Daten

Novy Maxi Pureline
855 Edelstahl / 856 Weiß

Funktionen	
Bedienung	Tasten + Fernbedienung
Anzahl Leistungsstufen	3 + Power Funktion
Power-Geschwindigkeitsstufe (Min.)	6
Umluft	optional (in Kombination mit 2 integrierten Motoren 245.999)
InTouch-Funktion für Kochfelder	▪
Auto-Stop: Automatische Ausschaltung nach drei Stunden	▪
Nachlaufzeit (Min.)	10
Sättigungsanzeige für Fettfilter	▪
Anzeige für den Austausch des Umluftfilters	▪

Beleuchtung	
Ohne Beleuchtung, externe Lampen anschließbar (W)	Max. 300 (oder mit Relais >300W)

Technische Eigenschaften	
Farbe	855 Edelstahl 856 Weiß (≈ RAL 9003)
Außenwandmotor / externe Motoren / CUBIC-Würfelmotor	▪ (1)
Gewicht Abzugshaube / Motorgehäuse (kg)	35 + Motoren
Netzspannung (V) / Elektrischer Anschlusswert (W)	230 / 0 + Motoren

Abmessungen (mm)	
Abmessungen (B×T×H) (mm)	1460×670×90
Höhe Deckeneinheit inkl. Montageklemmen (ohne Motorbox) (mm)	133
Ausschnitt (B×T) (mm)	1438×648
Abluftstutzen Durchmesser (mm)	2×150
Auslassposition	2×oben
Montagehöhe zwischen Arbeitsplatte und Unterseite Dunsthaube mit Induktionskochfeld (Hmin–Hmax) (mm)	600 –1600
Montagehöhe zwischen Arbeitsplatte und Unterseite Dunsthaube mit elektrischem oder keramischem Kochfeld (Hmin–Hmax) (mm)	600–1600
Montagehöhe zwischen Arbeitsplatte und Unterseite Dunsthaube mit Gaskochfeld (Hmin–Hmax) (mm)	650–1600

Luftmenge und Schallpegel

Art.-Nr.	**Motorleistung freiblasend (m³/h)**	**Luftmenge (m³/h) / Druck (Pa)**				**Schallpegel dB(A)** Schalldruckpegel (re 20µPa)/ Schallleistungspegel (re 1pW)			
		Stufe I	**Stufe II**	**Stufe III**	**Powerstufe**	**Stufe I**	**Stufe II**	**Stufe III**	**Powerstufe**
855–856	(1)	(1)	(1)	(1)	(1)	(1)	(1)	(1)	(1)

(1) Die Abzugshaube muss mit dem CUBIC-Würfelmotor (2 x Typ 245.999) oder mit dem Wandmotor (2 x Typ 445.999) oder einem Flachdachmotor (2x) verbunden werden. (siehe Zubehor)
Luftmenge und freie Strömungen hängen von der Installation ab.

Technische Zeichnung

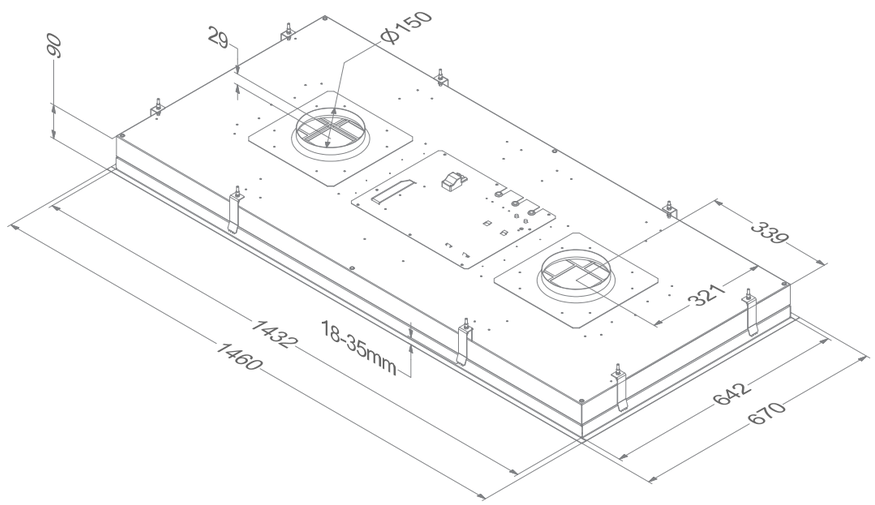

Zubehör

	Artikel-Nr.	UVP/St	855	856
Passende Motoren				
CUBIC-Würfelmotor (bitte paarweise bestellen)	245.999	€ 665	▪	▪
Außenwandmotor, 5 m Mindestabstand zwischen Dunsthaube und Motor empfohlen (bitte paarweise bestellen)	445.999	€ 1.075	▪	▪
Flachdachmotor 48,8 cm hoch (bitte paarweise bestellen)	745.999	€ 1.815	▪	▪
Flachdachmotor mit Geräuschdämmung 78,4 cm hoch (bitte paarweise bestellen)	755.999	€ 2.095	▪	▪

Technische Daten Motoren siehe S. 208-209

Andere				
Fettfilter (auch Ersatz, bitte paarweise bestellen)	7400.020	€ 95	▪	▪
Adapter zum Anschließen eines Flachkanals (Auslassposition : 1x rechts und 1x links) (bitte paarweise bestellen)	830.053	€ 159	▪	▪
Steuerkabel-Verlängerung (5 m) (bitte paarweise bestellen)	7000.092	€ 50	▪	▪
Set zum Anschluss einer elektrischen Klappe oder einer externen Beleuchtung	990.030	€ 180	▪	▪

245.999

245.999

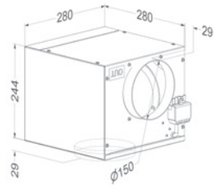

445.999

445.999

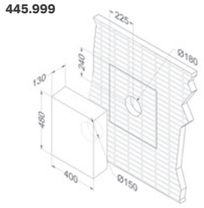

745.999

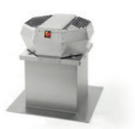

745.999

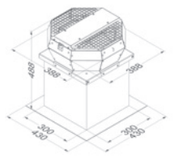

755.999

755.999

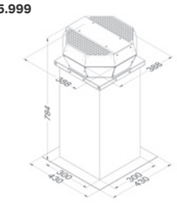

830.053

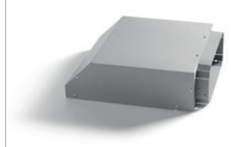

830.053

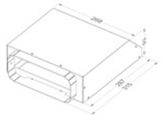

Zubehör

	Artikel-Nr.	UVP/St	855	856
Umluft mit Umluftbox				
Umluftbox mit Monoblock-Filter (500×295×270 mm)				
Weiß (≈ RAL 9003) (bitte paarweise bestellen)	841.400	€ 615	▪	▪
Mineral Black (≈ RAL 9005) (bitte paarweise bestellen)	842.400	€ 615	▪	▪
Grau (≈ RAL 7030) (bitte paarweise bestellen)	843.400	€ 615	▪	▪
Monoblock-Ersatzfilter für Umluftbox 841.400, 842.400 und 843.400	830.055	€ 169	▪	▪
Flache Umluftbox (140 mm hoch) mit Monoblock-Filter (820×292×140 mm)				
Weiß (≈ RAL 9003) (bitte paarweise bestellen)	7931.400	€ 615	▪	▪
Mineral Black (≈ RAL 9005) (bitte paarweise bestellen)	7932.400	€ 615	▪	▪
Grau (≈ RAL 7030) (bitte paarweise bestellen)	7933.400	€ 615	▪	▪
Monoblock-Ersatzfilter für Umluftbox 7931.400, 7932.400 und 7933.400 (bitte paarweise bestellen)	7900.055	€ 159	▪	▪

Technische Daten Umluftboxen siehe S. 206-207

841.400

842.400

843.400

830.055

7931.400

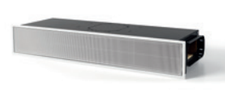

7932.400

7933.400

7900.055

Integrierte Dunstabzüge für Hängeschränke

und Trockenbau-Lösungen

Breite des Hängeschrankes oder des Trockenbaus	Novy Mini Pureline Lüfterbaustein	Novy Crystal Lüfterbaustein	Novy Lüfterbaustein Essence
60 cm	■	■	■
90 cm	■	■	■
Farbe			
Weiß	■	■	
Edelstahl	■		■
Mineral Black	■		
Schwarz		■	
Motor			
Integriert	■	■	■
Abnehmbar (nur im Innenbereich einsetzbar)	optional		
Auslassposition			
Abluft	■	■	■
Umluft	optional	optional	optional
	S. 114	**S. 120**	**S. 126**

Novy Mini Pureline

- Für Einbau in tiefe Oberschränke oder in Trockenbaulösungen
- Flexible Installation des Cubic-Motors für mehr Plazierungsmöglichkeiten durch Verwendung des optionalen Sets
- Integrierte, dimmbare LED-Beleuchtung
- LED-Beleuchtung warmweiß (2.700 K), verstellbar auf neutralweiß (4.000 K)
- Umluft optional: Monoblock-Filter mit einer Lebensdauer von bis zu 900 Kochstunden

Einbauhöhe
Maximal empfohlener Abstand von der Arbeitsplatte bis zur Unterkante der Dunstabzugshaube.
75 cm: 810, 811, 816
85 cm: 820, 821, 826

Umluft
Umluft optional.

InTouch
Standard mit Steuerung der Dunstabzugshaube über ein Novy Kochfeld.

Breite (cm)	Motor	Farbe	EEK	Motorleistung freiblasend (m^3/h)	Schalldruckpegel Lp Abluft mittlere Stufe	Art.-Nr.	UVP/St
60	Cubic-Motor / abnehmbar (1)	Edelstahl	A	534	37	810	€ 1.649
	Cubic-Motor / abnehmbar (1)	Weiß	A	534	37	811	€ 1.649
	Cubic-Motor / abnehmbar (1)	Mineral Black	A	534	37	816	€ 1.649
90	Cubic-Motor / abnehmbar (1)	Edelstahl	A+	601	36	820	€ 1.865
	Cubic-Motor / abnehmbar (1)	Weiß	A+	601	36	821	€ 1.865
	Cubic-Motor / abnehmbar (1)	Mineral Black	A+	601	36	826	€ 1.865

(1) Für die Installation eines externen Motors benötigen Sie zusätzliches Zubehör (800.996)

Technische Daten

Novy Mini Pureline
810 Edelstahl / 811 Weiß /
816 Mineral Black

Novy Mini Pureline
820 Edelstahl / 821 Weiß /
826 Mineral Black

Funktionen		
Bedienung	Tasten + Fernbedienung	Tasten + Fernbedienung
Anzahl Leistungsstufen	3 + Power Funktion	3 + Power Funktion
Power-Leistungsstufe (Min.)	6	6
Mit Schalldämmung	▪	▪
Umluft	optional (Monoblock)	optional (Monoblock)
InTouch-Funktion für Kochfelder	▪	▪
Auto-Stop: Automatische Abschaltung nach 3 Stunden	▪	▪
Nachlaufzeit (Min.)	10	10
Sättigungsanzeige für Fettfilter	▪	▪
Anzeige für den Austausch des Umluftfilters	▪	▪

Beleuchtung		
Funktionsbeleuchtung (Anzahl/W)	LED (4×2) / dimmbar	LED (4×2) / dimmbar
Farbtemperatur funktionale Beleuchtung (K)	2.700 oder 4.000	2.700 oder 4.000
Set zum Anschluss einer elektrischen Klappe oder einer externen Beleuchtung	optional (Set 990.030)	optional (Set 990.030)

Technische Eigenschaften		
Farbe	810 Edelstahl 811 Weiß (≈ RAL 9003) 816 Mineral Black (≈ RAL 9005)	820 Edelstahl 821 Weiß (≈ RAL 9003) 826 Mineral Black (≈ RAL 9005)
Integrierter Motor	▪	▪
Motor abnehmbar und im Gebäude extern platzierbar, Hochleistungsgebläse	optional (Set 800.996)	optional (Set 800.996)
Gewicht Abzugshaube / Motorgehäuse (kg)	10 / 5	12 / 5
Netzspannung (V) / Elektrischer Anschlusswert (W)	230 / 118	230 / 121

Abmessungen		
Abmessungen (B×T×H) (mm)	560×301×330	860×301×330
Ausschnitt (B×T) (mm)	545×286	845×286
Abluftstutzen Durchmesser (mm)	150	150
Auslassposition	oben / hinten / links / rechts / vorne	oben / hinten / links / rechts / vorne
Montagehöhe zwischen Arbeitsplatte und Unterseite Dunsthaube mit Induktionskochfeld (Hmin–Hmax) (mm)	650–750	650–850
Montagehöhe zwischen Arbeitsplatte und Unterseite Dunsthaube mit elektrischem oder keramischem Kochfeld (Hmin–Hmax) (mm)	600–750	600–850
Montagehöhe zwischen Arbeitsplatte und Unterseite Dunsthaube mit Gaskochfeld (Hmin–Hmax) (mm)	650–750	650–850

Luftmenge und Schallpegel

Art.-Nr.		Motorleistung freiblasend (m³/h)	Luftmenge (m³/h) / Druck (Pa)				Schallpegel dB(A) Schalldruckpegel (re 20µPa)/ Schallleistungspegel (re 1pW)			
			Stufe I	Stufe II	Stufe III	Powerstufe	Stufe I	Stufe II	Stufe III	Powerstufe
810, 811, 816	Integrierter Motor	815	205 / 79	333 / 219	399 / 322	534 / 370	26 / 37	37 / 49	42 / 54	49 / 61
820, 821, 826	Integrierter Motor	815	237 / 79	379 / 225	451 / 329	601 / 372	26 / 37	36 / 48	40 / 52	47 / 59

Schallpegel gemessen gemäß der Norm 60704-2-13, Strömungsraten gemäß EN61591.

Technische Zeichnungen

Novy Mini Pureline 60 cm

810 / 811 / 816

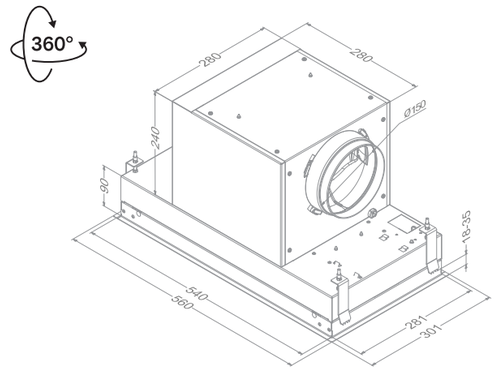

Novy Mini Pureline 90 cm

820 / 821 / 826

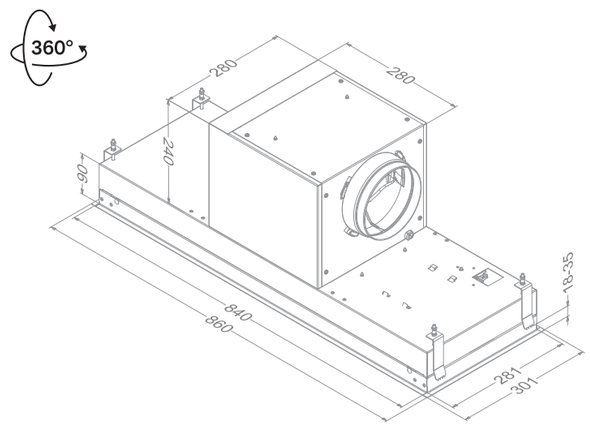

Zubehör

	Artikel-Nr.	UVP/St	810	811	816	820	821	826
Andere								
Fettfilter (auch Ersatz)	609.014	€ 60	▪	▪	▪			
Fettfilter (auch Ersatz)	7400.020	€ 95				▪	▪	▪
Extern-Set , um dem Motor im Gebäude zu platzieren	800.996	€ 125	▪	▪	▪	▪	▪	▪
Adapter zum Anschliesen eines Flachkanals (Ablassposition: nur vorwärts und rückwärts)	830.053	€ 159				▪	▪	▪
Steuerkabel-Verlängerung (5 m)	7000.094	€ 50	▪	▪	▪	▪	▪	▪
Set zum Anschluss einer elektrischen Klappe oder einer externen Beleuchtung	990.030	€ 180	▪	▪	▪	▪	▪	▪
Kabelsatz für bauseitige Nachrüstung eines Fensterkontaktschalters	990.033	€ 85	▪	▪	▪	▪	▪	▪

609.014

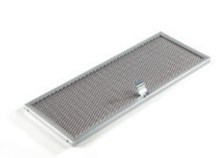

7400.020

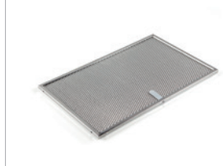

800.996

990.033

830.053

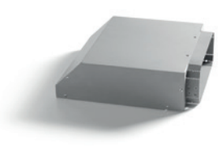

830.053

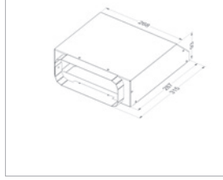

990.030

990.030

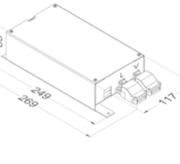

Zubehör

	Artikel-Nr.	UVP/St	810	811	816	820	821	826
Umluft mit Umluftbox								
Umluftbox mit Monoblock-Filter (500×295×270 mm)								
Weiß (≈ RAL 9003)	841.400	€ 615	▪	▪	▪	▪	▪	▪
Mineral Black (≈ RAL 9005)	842.400	€ 615	▪	▪	▪	▪	▪	▪
Grau (≈ RAL 7030)	843.400	€ 615	▪	▪	▪	▪	▪	▪
Monoblock-Ersatzfilter für Umluftbox 841.400, 842.400 und 843.400	830.055	€ 169	▪	▪	▪	▪	▪	▪
Flache Umluftbox (140 mm hoch) mit Monoblock-Filter (820×292×140 mm)								
Weiß (≈ RAL 9003)	7931.400	€ 615	▪	▪	▪	▪	▪	▪
Mineral Black (≈ RAL 9005)	7932.400	€ 615	▪	▪	▪	▪	▪	▪
Grau (≈ RAL 7030)	7933.400	€ 615	▪	▪	▪	▪	▪	▪
Monoblock-Ersatzfilter (für Umluftbox) (auch Ersatz) 7931.400, 7932.400 und 7933.400 (bitte paarweise bestellen)	7900.055	€ 159	▪	▪	▪	▪	▪	▪

Technische Daten Umluftboxen siehe S. 206-207

Umluft ohne Umluftbox								
Monoblock-Filter (auch Ersatz)	811.400	€ 159	▪	▪	▪			
Set mit Monoblock-Filter	820.400	€ 195				▪	▪	▪
Monoblock-Ersatzfilter für Umluft Set 820.400	7300.055	€ 169				▪	▪	▪

841.400

842.400

843.400

830.055

7931.400

7932.400

7933.400

7900.055

Novy Crystal

- Für Einbau in tiefe Oberschränke oder in Trockenbaulösungen
- LED-Streifen (3.000 K), dimmbar
- Ausführung in weißem oder schwarzem Glas
- Umluft optional: Monoblock-Filter mit einer Lebensdauer von bis zu 900 Kochstunden

Einbauhöhe
Maximal empfohlener Abstand von der Arbeitsplatte bis zur Unterkante der Dunstabzugshaube.

InTouch
Standard mit Steuerung der Dunstabzugshaube über ein Novy Kochfeld.

Umluft
Umluft optional.

optional

Breite (cm)	Motor	Farbe	EEK	Motorleistung freiblasend (m^3/h)	Schalldruckpegel Lp Abluft mittlere Stufe	Art.-Nr.	UVP/St
60	Integrierter Cubic-Motor	Weiß Glas	B	700	33	26050	€ 945
	Integrierter Cubic-Motor	Schwarz Glas	B	700	33	26052	€ 945
90	Integrierter Cubic-Motor	Weiß Glas	B	700	33	26080	€ 1.179
	Integrierter Cubic-Motor	Schwarz Glas	B	700	33	26082	€ 1.179

Technische Daten

Novy Crystal 60 cm
26050 Weiß Glas /
26052 Schwarz Glas

Novy Crystal 90 cm
26080 Weiß Glas /
26082 Schwarz Glas

Funktionen		
Bedienung	Tasten	Tasten
Anzahl Leistungsstufen	3 + Power Funktion	3 + Power Funktion
Power-Leistungsstufe (Min.)	6	6
Mit Geräuschdämmung	▪	▪
Umluft	optional (Monoblock)	optional (Monoblock)
InTouch-Funktion für Kochfelder	▪	▪
Auto-Stop: Automatische Ausschaltung nach 3 Stunden	▪	▪
Nachlaufzeit (Min.)	10	10
Sättigungsanzeige für Fettfilter	▪	▪
Anzeige für den Austausch des Umluftfilters	▪	▪

Beleuchtung		
Funktionsbeleuchtung (W)	LED (7) / dimmbar	LED (14) / dimmbar
Farbtemperatur funktionale Beleuchtung (K)	3.000	3.000
Set zum Anschluss einer elektrischen Klappe oder einer externen Beleuchtung	optional (Set 990.030)	optional (Set 990.030)

Technische Eigenschaften		
Farbe	26050 Weiß Glas 26052 Schwarz Glas	26080 Weiß Glas 26082 Schwarz Glas
Integrierter Motor	▪	▪
Gewicht Abzugshaube (kg)	12,5	15
Netzspannung (V) / Elektrischer Anschlusswert (W)	230 / 231	230 / 238

Abmessungen		
Abmessungen (B×T×H) (mm)	533×313×331	833×313×331
Ausschnitt (B×T) (mm)	510×290	810×290
Abluftstutzen Durchmesser (mm)	150	150
Auslassposition	oben	oben
Montagehöhe zwischen Arbeitsplatte und Unterseite Dunsthaube mit Induktionskochfeld (Hmin–Hmax) (mm)	650–750	650–750
Montagehöhe zwischen Arbeitsplatte und Unterseite Dunsthaube mit elektrischem oder keramischem Kochfeld (Hmin–Hmax) (mm)	600–750	600–750
Montagehöhe zwischen Arbeitsplatte und Unterseite Dunsthaube mit Gaskochfeld (Hmin–Hmax) (mm)	650–750	650–750

Luftmenge und Schallpegel

Art.-Nr.		Motorleistung freiblasend (m^3/h)	Luftmenge (m^3/h) / Druck (Pa)				Schallpegel dB(A) Schalldruckpegel (re 20µPa)/ Schallleistungspegel (re 1pW)			
			Stufe I	Stufe II	Stufe III	Powerstufe	Stufe I	Stufe II	Stufe III	Powerstufe
26050, 26052	Integrierter Motor	700	207 / 443	282 / 491	386 / 525	600 / 564	27 / 39	33 / 45	40 / 52	50 / 61
26080, 26082	Integrierter Motor	700	207 / 447	276 / 489	371 / 526	592 / 559	28 / 40	33 / 45	39 / 51	49 / 61

Schallpegel gemessen gemäß der Norm 60704-2-13, Stromungsraten gemäß EN61591.

Technische Zeichnungen

Novy Crystal 60 cm

26050 / 26052

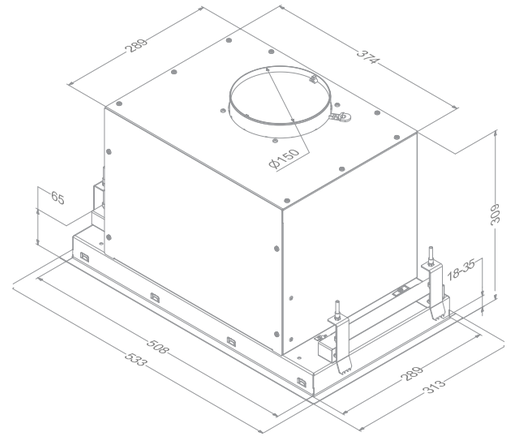

Novy Crystal 90 cm

26080 / 26082

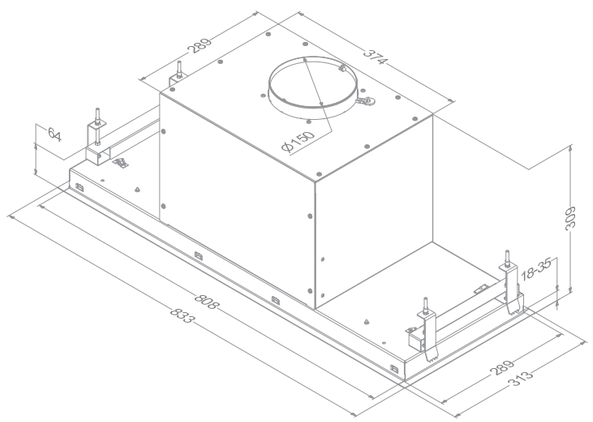

Zubehör

	Artikel-Nr.	UVP/St	26050	26052	26080	26082
Andere						
Fettfilter (auch Ersatz)	26050.020	€ 60	▪	▪	▪	▪
Set zum Anschluss einer elektrischen Klappe oder einer externen Beleuchtung	990.030	€ 180	▪	▪	▪	▪
Fernbedienung	840.029	€ 159	▪	▪	▪	▪
Kabelsatz für bauseitige Nachrüstung eines Fensterkontaktschalters	990.033	€ 85	▪	▪	▪	▪

990.030

990.030

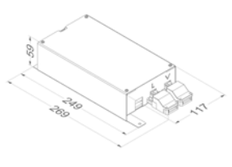

840.029

990.033

Zubehör

	Artikel-Nr.	UVP/St	26050	26052	26080	26082
Umluft mit Umluftbox						
Umluftbox mit Monoblock-Filter (500×295×270 mm)						
Weiß (≈ RAL 9003)	841.400	€ 615	▪	▪	▪	▪
Mineral Black (≈ RAL 9005)	842.400	€ 615	▪	▪	▪	▪
Grau (≈ RAL 7030)	843.400	€ 615	▪	▪	▪	▪
Monoblock-Ersatzfilter für Umluftbox 841.400, 842.400 und 843.400	830.055	€ 169	▪	▪	▪	▪
Flache Umluftbox (140 mm hoch) mit Monoblock-Filter (820×292×140 mm)						
Weiß (≈ RAL 9003)	7931.400	€ 615	▪	▪	▪	▪
Mineral Black (≈ RAL 9005)	7932.400	€ 615	▪	▪	▪	▪
Grau (≈ RAL 7030)	7933.400	€ 615	▪	▪	▪	▪
Monoblock-Ersatzfilter (für Umluftbox) (auch Ersatz) 7931.400, 7932.400 und 7933.400 (bitte paarweise bestellen)	7900.055	€ 159	▪	▪	▪	▪

Technische Daten Umluftboxen siehe S. 206-207

Umluft ohne Umluftbox						
Set mit Monoblock-Filter	26050.400	€ 195	▪	▪	▪	▪
Monoblock-Ersatzfilter für Umluft Set 26050.400	26050.055	€ 170	▪	▪	▪	▪

841.400

842.400

843.400

7931.400

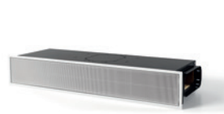

7932.400

7933.400

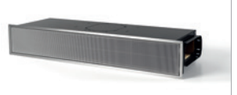

26050.400

26050.055

Novy Lüfterbaustein Essence

- Für Einbau in Oberschränke oder in Trockenbaulösungen
- Komfort und leichte Bedienung
- Schlanker Designfilter für die optimale Absaugung von Wrasen
- LED-Beleuchtung (2.700 K)

Einbauhöhe
Maximal empfohlener Abstand von der Arbeitsplatte bis zur Unterkante der Dunstabzugshaube.

Umluft
Umluft optional.

Breite (cm)	Motor	Farbe	EEK	Motorleistung freiblasend (m^3/h)	Schalldruckpegel Lp Abluft mittlere Stufe	Art.-Nr.	UVP/St
60	Integriert	Edelstahl	B	581	33	828	€ 739
90	Integriert	Edelstahl	B	581	28	829 (1)	€ 795

(1) Dieses Modell kann nur über einem Kochfeld mit bis zu vier Kochzonen verwendet werden.

Technische Daten

	Novy Lüfterbaustein Essence 60 cm **828**	Novy Lüfterbaustein Essence 90 cm **829**
Funktionen		
Bedienung	Tasten	Tasten
Anzahl Leistungsstufen	4	4
Umluft	optional (Auswechselbare Kohlefilter-Kartuschen)	optional (Auswechselbare Kohlefilter-Kartuschen)
Sättigungsanzeige für Fettfilter	▪	▪
Anzeige für den Austausch des Umluftfilters	▪	▪
Beleuchtung		
Funktionsbeleuchtung (Anzahl/W)	LED (2×2)	LED (2×2)
Farbtemperatur funktionale Beleuchtung (K)	2.700	2.700
Technische Eigenschaften		
Integrierter Motor	▪	▪
Gewicht Abzugshaube / Motorgehäuse (kg)	10	11,5
Netzspannung (V) / Elektrischer Anschlusswert (W)	230 / 167	230 / 168
Abmessungen		
Abmessungen (B×T×H) (mm)	546×296×279	846×296×279
Ausschnitt (B×T) (mm)	525×275	825×275
Abluftstutzen Durchmesser (mm)	150	150
Auslassposition	oben	oben
Montagehöhe zwischen Arbeitsplatte und Unterseite Dunsthaube mit Induktionskochfeld (Hmin–Hmax) (mm)	650–750	650–750
Montagehöhe zwischen Arbeitsplatte und Unterseite Dunsthaube mit elektrischem oder keramischem Kochfeld (Hmin–Hmax) (mm)	600–750	600–750
Montagehöhe zwischen Arbeitsplatte und Unterseite Dunsthaube mit Gaskochfeld (Hmin–Hmax) (mm)	650–750	650–750

Luftmenge und Schallpegel

Art.-Nr.		Motorleistung freiblasend (m^3/h)	Luftmenge (m^3/h) / Druck (Pa) Stufe I	Stufe II	Stufe III	Stufe IV	Schallpegel dB(A) Schalldruckpegel (re 20µPa)/ Schallleistungspegel (re 1pW) Stufe I	Stufe II	Stufe III	Stufe IV
828	Integrierter Motor	581	202 / 274	299 / 392	398 / 458	517 / 492	26 / 37	33 / 44	42 / 53	47 / 58
829	Integrierter Motor	581	199 / 259	299 / 381	399 / 451	521 / 488	23 / 34	28 / 39	40 / 51	47 / 58

Schallpegel gemessen gemäß der Norm 60704-2-13, Strömungsraten gemäß EN61591.

Technische Zeichnungen

Novy Lüfterbaustein Essence 60 cm	Novy Lüfterbaustein Essence 90 cm
828	829

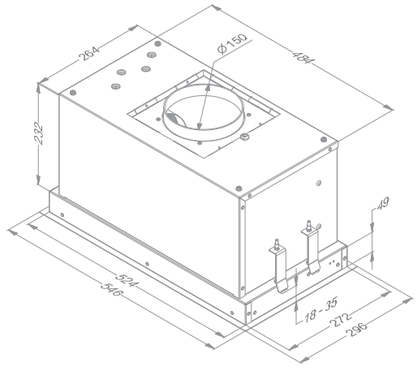

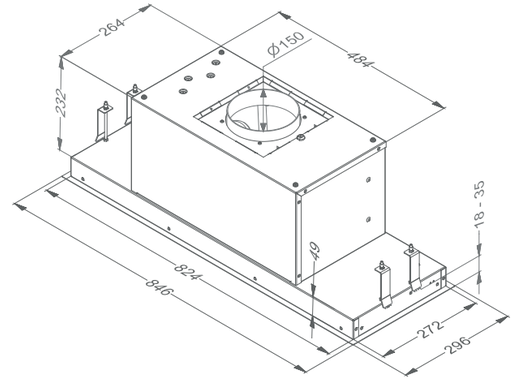

Zubehör

	Artikel-Nr.	UVP/St	828	829
Andere				
Set mit LED-Beleuchtung (4.000 K)	906.303	€ 85	▪	▪
Fettfilter (auch Ersatz)	828.020	€ 105	▪	
Fettfilter (auch Ersatz, bitte paarweise bestellen)	829.020	€ 105		▪
Umluft ohne Umluftbox				
Granulatfilter (auch Ersatz)	6200.055	€ 75	▪	▪

906.303

828.020

829.020

6200.055

Flachschirmhauben

für Hängeschränke

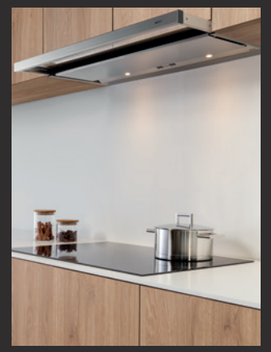

Breite des Hängeschranks	Novy Fusion Pro	Novy Fusion	Novy Moveline	Novy Teleskop
60 cm	▪	▪	▪	▪
90 cm	▪	▪	▪	▪
120 cm	▪			
Farbe				
Weiß	▪	▪		
Edelstahl			▪	▪
Anthrazit	▪			
Motor				
Integriert	▪	▪	▪	▪
Auslassposition				
Abluft	▪	▪	▪	▪
Umluft	optional	optional	optional	optional
	S. 134	**S. 140**	**S. 144**	**S. 150**

ÜBER NOVY
PLANUNGS-HILFE DUNSTABZUG
MULDEN-LÜFTER & KOCHFELD-ABZÜGE
DECKEN-HAUBEN
DUNSTABZÜGE FÜR HÄNGE-SCHRÄNKE
FLACH-SCHIRM-HAUBEN
WAND-HAUBEN
INSEL-HAUBEN
ZUBEHÖR DUNSTABZÜGE
KOCHFELDER
DESIGN-LEUCHTEN
WEITERE INFORMA-TIONEN

Entdecken Sie alle Vorteile dieser Schrankhaube

Die Novy Fusion Pro ist der ideale Design-Dunstabzug für flache Hängeschränke. Dank des intelligenten Konzepts lassen sich die Fusion Pro und die Fusion unsichtbar in einen Hängeschrank integrieren. Entdecken Sie alle Vorteile.

Transparenter, schwenkbarer Schirm zum Auffangen von Kochdämpfen

Unsichtbar in geschlossener Position

Speziell entwickeltes Abluftgitter für den Oberschrank bei Umluftbetrieb

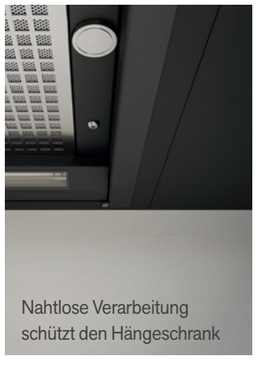
Nahtlose Verarbeitung schützt den Hängeschrank

Praktische Ablagemöglichkeit

Schachtverlängerung in Weiß und Anthrazit erhältlich

NOVY
PREMIUM
INNOVATION
PRODUCT

Novy Fusion Pro

- Kann unsichtbar in einen Oberschrank mit einer Tiefe zwischen 310 mm und 351 mm integriert werden
- Schwenkbarer Schirm aus transparentem Glas, um Kochdämpfe optimal zu erfassen
- Völlig unsichtbar in geschlossener Position
- Ausreichend Platz für ein Gewürzregal
- LED-Beleuchtung (3.000 K), dimmbar
- Stauraum links und rechts neben dem Schacht
- Umluft optional: Monoblock-Filter mit einer Lebensdauer von bis zu 900 Kochstunden

Einbauhöhe
Maximal empfohlener Abstand von der Arbeitsplatte bis zur Unterkante der Dunstabzugshaube.

InTouch
Standard mit Steuerung der Dunstabzugshaube über ein Novy Kochfeld.

Umluft
Umluft optional.

optional

Breite (cm)	Motor	Farbe	EEK	Motorleistung freiblasend (m³/h)	Schalldruckpegel Lp Abluft mittlere Stufe	Art.-Nr.	UVP/St
60	Integriert	Anthrazit / Anthrazit Glas	A+	815	44	8710	€ 1.499
	Integriert	Weiß / Transparentes Glas	A+	815	44	8711	€ 1.499
90	Integriert	Anthrazit / Anthrazit Glas	A	815	44	8740	€ 1.749
	Integriert	Weiß / Transparentes Glas	A	815	44	8741	€ 1.749
120	Integriert	Anthrazit / Anthrazit Glas	A	815	44	8770	€ 2.095

Video
Novy Fusion Pro

Technische Daten

Novy Fusion Pro 60 cm
8710 Anthrazit / Anthrazit Glas
8711 Weiß / Transparentes Glas

Novy Fusion Pro 90 cm
8740 Anthrazit / Anthrazit Glas
8741 Weiß / Transparentes Glas

Novy Fusion Pro 120 cm
8770 Anthrazit / Anthrazit Glas

Funktionen			
Bedienung	Touch control	Touch control	Touch control
Anzahl Leistungsstufen	3 + Power Funktion	3 + Power Funktion	3 + Power Funktion
Power-Leistungsstufe (Min.)	6	6	6
Mit Schalldämmung	▪	▪	▪
Umluft	optional (Monoblock)	optional (Monoblock)	optional (Monoblock)
InTouch-Funktion für Kochfelder	▪	▪	▪
Auto-Stop: Automatische Ausschaltung nach 3 Stunden	▪	▪	▪
Nachlaufzeit (Min.)	10	10	10
Sättigungsanzeige für Fettfilter	▪	▪	▪
Anzeige für den Austausch des Umluftfilters	▪	▪	▪
Beleuchtung			
Funktionsbeleuchtung (W)	LED-Streifen (14), dimmbar	LED-Streifen (23), dimmbar	LED-Streifen (23), dimmbar
Farbtemperatur funktionale Beleuchtung (K)	3.000	3.000	3.000
Technische Eigenschaften			
Farbe	8710 Anthrazit (RAL7016) 8711 Weiß (≈ RAL 9003)	8740 Anthrazit (RAL7016) 8741 Weiß (≈ RAL 9003)	Anthrazit (RAL7016)
Abgeschrägte Vorderseite für grifflose Küchen	▪	▪	▪
Integrierter Motor	▪	▪	▪
Gewicht Abzugshaube / Motorgehäuse (kg)	11	14	17
Netzspannung (V) / Elektrischer Anschlusswert (W)	230 / 115	230 / 124	230 / 124
Abmessungen			
Abmessungen (B×T×H) (mm)	600×310/351×340	900×310/351×340	1200×310/351×340
Abmessungen des Schranks (mm)	600	900	1200
Minimale/Maximale Tiefe Korpus vom Schrank (mm)	310–351	310–351	310–351
Stärke der Seiten des Oberschranks (mm)	16–19	16–19	16–19
Abluftstutzen Durchmesser (mm)	150	150	150
Auslassposition	oben	oben	oben
Montagehöhe zwischen Arbeitsplatte und Unterseite Dunsthaube mit Induktionskochfeld (Hmin–Hmax) (mm)	500–750	500–750	500–750
Montagehöhe zwischen Arbeitsplatte und Unterseite Dunsthaube mit elektrischem oder keramischem Kochfeld (Hmin–Hmax) (mm)	500–750	500–750	500–750
Montagehöhe zwischen Arbeitsplatte und Unterseite Dunsthaube mit Gaskochfeld (Hmin–Hmax) (mm)	650–750	650–750	650–750

Luftmenge und Schallpegel

Art.-Nr.		Motorleistung freiblasend (m^3/h)	Luftmenge (m^3/h) / Druck (Pa)				Schallpegel dB(A) Schalldruckpegel (re 20µPa)/ Schallleistungspegel (re 1pW)			
			Stufe I	Stufe II	Stufe III	Powerstufe	Stufe I	Stufe II	Stufe III	Powerstufe
8710, 8711	Integrierter Motor	815	395 / 174	535 / 353	608 / 389	682 / 390	36 / 48	44 / 56	47 / 59	50 / 62
8740, 8741	Integrierter Motor	815	391 / 178	535 / 356	606 / 383	674 / 383	36 / 48	44 / 56	47 / 59	50 / 62
8770	Integrierter Motor	815	405 / 173	553 / 351	626 / 386	701 / 381	36 / 48	44 / 56	47 / 59	50 / 62

Schallpegel gemessen gemäß der Norm 60704-2-13, Strömungsraten gemäß EN61591.

Technische Zeichnungen

Novy Fusion Pro 60 cm

8710 / 8711

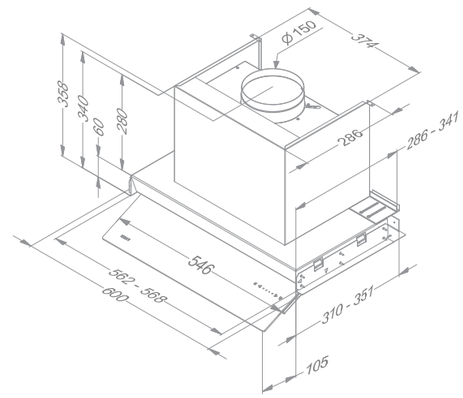

Novy Fusion Pro 90 cm

8740 / 8741

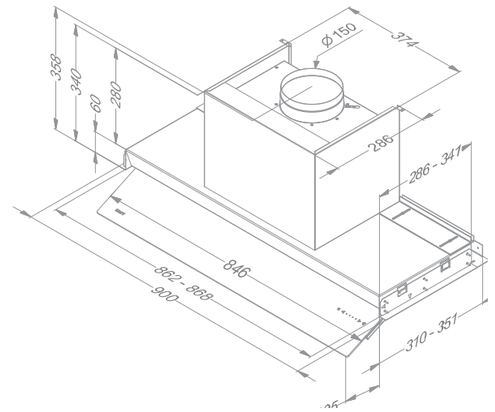

Novy Fusion Pro 120 cm

8770

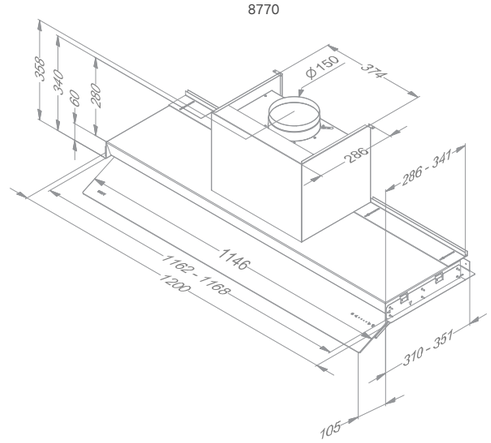

Video
Novy Fusion Pro Installation

Zubehör

	Artikel-Nr.	UVP/St	8710	8711	8740	8741	8770
Andere							
Fettfilter (auch Ersatz, bitte paarweise bestellen)	8740.050	€ 105	▪	▪			
Fettfilter (auch Ersatz) (3 St. zu bestellen)	8740.050	€ 105			▪	▪	
Fettfilter (auch Ersatz) (4 St. zu bestellen)	8740.050	€ 105					▪
Schachtverlängerung Anthrazit (zur Montage auf Zwischenboden)	8840.8160	€ 195	▪		▪		▪
Schachtverlängerung Weiß (zur Montage auf Zwischenboden)	8840.8170	€ 195		▪		▪	
Fernbedienung	840.029	€159	▪	▪	▪	▪	▪
Kabelsatz für bauseitige Nachrüstung eines Fensterkontaktschalters	990.033	€ 85	▪	▪	▪	▪	▪
Umluft ohne Umluftbox							
Monoblock-Filter (auch Ersatz)	8740.400	€ 195	▪	▪	▪	▪	▪
Abluftgitter für Oberschränke*	906.450	€ 74	▪	▪	▪	▪	▪

* Speziell entwickeltes Abluftgitter für Oberschränke, um die Rückführung der gefilterten Luft in die Küche zu optimieren.
Erforderlicher Mindestabstand zwischen Oberschrank und Decke: 20 cm

8740.050

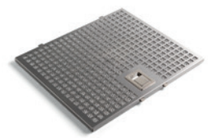

8740.400

906.450

990.033

840.029

8840.8160
8840.8170

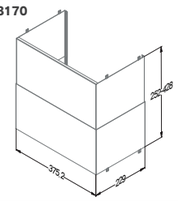

8840.8160

8840.8170

8840.8160
8840.8170

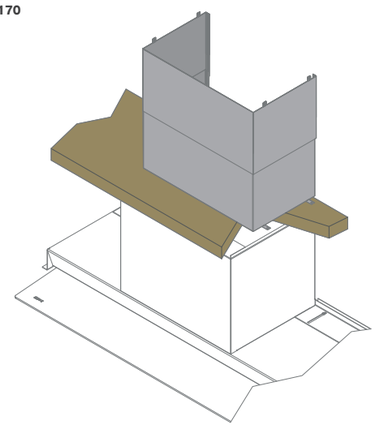

Novy Fusion

- Kann dank einer Einbautiefe von nur 32 cm dezent in einen Oberschrank integriert werden
- Völlig unsichtbar in geschlossener Position
- Schwenkbarer Schirm aus weißem Glas, um Kochdämpfe optimal zu erfassen
- Einfache Touch-Bedienung
- LED-Beleuchtung (3.000 K), dimmbar
- Umluft optional: Monoblock-Filter mit einer Lebensdauer von bis zu 900 Kochstunden

Einbauhöhe
Maximal empfohlener Abstand von der Arbeitsplatte bis zur Unterkante der Dunstabzugshaube.

InTouch
Standard mit Steuerung der Dunstabzugshaube über ein Novy Kochfeld.

Umluft
Umluft optional.

optional

Breite (cm)	Motor	Farbe	EEK	Motorleistung freiblasend (m^3/h)	Schalldruckpegel Lp Abluft mittlere Stufe	Art.-Nr.	UVP/St
60	Integriert	Weiß / Weiß Glas	A	815	38	680	€ 1.335
90	Integriert	Weiß / Weiß Glas	A	815	39	686	€ 1.579

Technische Daten

	Novy Fusion 60 cm 680 Weiß Glas	Novy Fusion 90 cm 686 Weiß Glas
Funktionen		
Bedienung	Touch control	Touch control
Anzahl Leistungsstufen	3 + Power Funktion	3 + Power Funktion
Power-Geschwindigkeitsstufe (Min.)	6	6
Mit Schalldämmung	▪	▪
Umluft	optional (Monoblock)	optional (Monoblock)
InTouch-Funktion für Kochfelder	▪	▪
Auto-Stop: Automatische Ausschaltung nach 3 Stunden	▪	▪
Nachlaufzeit (Min.)	10	10
Sättigungsanzeige für Fettfilter	▪	▪
Anzeige für den Austausch des Umluftfilters	▪	▪
Beleuchtung		
Funktionsbeleuchtung (W)	LED-Streifen (9), dimmbar	LED-Streifen (16), dimmbar
Farbtemperatur funktionale Beleuchtung (K)	3.000	3.000
Technische Eigenschaften		
Farbe	Weiß	Weiß
Integrierter Motor	▪	▪
Gewicht Abzugshaube / Motorgehäuse (kg)	12,5	15,2
Netzspannung (V) / Elektrischer Anschlusswert (W)	230 / 117	230 /126
Abmessungen (mm)		
Abmessungen (B×T×H) (mm)	520×280×320	820×280×320
Ausschnitt (BxT) (mm)	505×265	805×265
Abluftstutzen Durchmesser (mm)	150	150
Auslassposition	oben / hinten	oben / hinten
Montagehöhe zwischen Arbeitsplatte und Unterseite Dunsthaube mit Induktionskochfeld (Hmin–Hmax) (mm)	500–750	500–750
Montagehöhe zwischen Arbeitsplatte und Unterseite Dunsthaube mit elektrischem oder keramischem Kochfeld (Hmin–Hmax) (mm)	500–750	500–750
Montagehöhe zwischen Arbeitsplatte und Unterseite Dunsthaube mit Gaskochfeld (Hmin–Hmax) (mm)	650–750	650–750

Luftmenge und Schallpegel

Art.-Nr.		Motorleistung freiblasend (m^3/h)	Luftmenge (m^3/h) / Druck (Pa)				Schallpegel dB(A) Schalldruckpegel (re 20µPa)/ Schallleistungspegel (re 1pW)			
			Stufe I	Stufe II	Stufe III	Powerstufe	Stufe I	Stufe II	Stufe III	Powerstufe
680	Integrierter Motor	815	245 / 83	408 / 246	537 / 397	619 / 391	27 / 39	38 / 51	46 / 58	49 / 61
686	Integrierter Motor	815	254 / 83	422 / 254	554 / 392	635 / 390	27 / 40	39 / 51	45 / 58	49 /61

Schallpegel gemessen gemäß der Norm 60704-2-13, Strömungsraten gemäß EN61591.

Technische Zeichnungen

Novy Fusion 60 cm

680

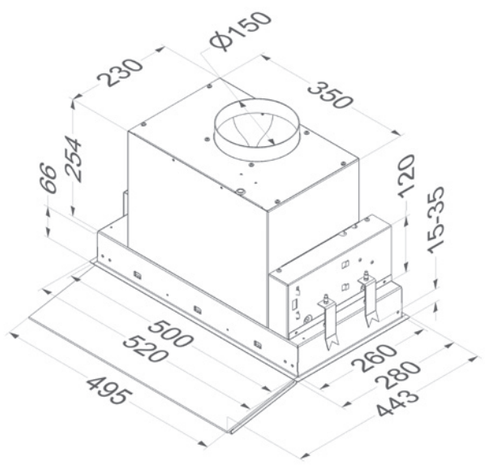

Novy Fusion 90 cm

686

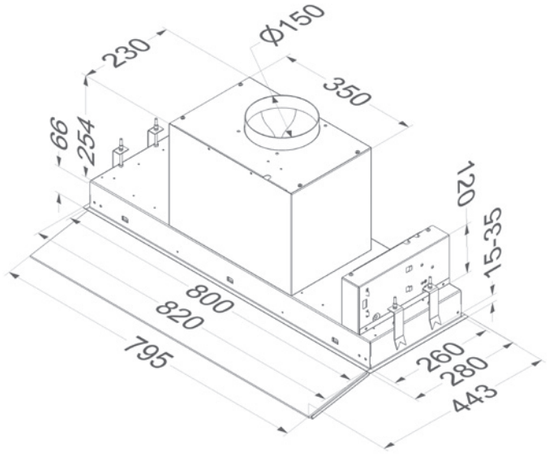

Zubehör

	Artikel-Nr.	UVP/St	680	686
Andere				
Fettfilter (auch Ersatz)	680.020	€ 105	▪	
Fettfilter (auch Ersatz, bitte paarweise bestellen)	680.020	€ 105		▪
Fernbedienung	840.029	€ 159	▪	▪
Kabelsatz für bauseitige Nachrüstung eines Fensterkontaktschalters	990.033	€ 85	▪	▪
Umluft ohne Umluftbox				
Monoblock-Filter (auch Ersatz)	680.400	€ 180	▪	▪
Abluftgitter für Oberschränke*	906.450	€ 74	▪	▪

* Speziell entwickeltes Abluftgitter für Oberschränke, um die Rückführung der gefilterten Luft in die Küche zu optimieren.
Erforderlicher Mindestabstand zwischen Oberschrank und Decke: 20 cm

680.020

680.400

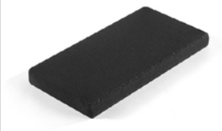

990.033

906.450

Novy Moveline

- Wird bündig in den Oberschrank integriert
- Teleskopauszug, um Kochdämpfe optimal aufzufangen
- Frontplatte auswechselbar gegen Möbelblende
- Lässt ausreichend Platz für ein Gewürzregal
- LED-Beleuchtung (2.700 K)
- Zusätzliche Wartungsanzeigen und Nachlaufzeit (optional) bei Art. 663 und Art. 693
- Optional via InTouch und mit erweitertem Funktionsumfang über ein Novy Kochfeld steuerbar
- Umluft optional: Monoblock-Filter mit einer Lebensdauer von bis zu 900 Kochstunden

Einbauhöhe
Maximal empfohlener Abstand von der Arbeitsplatte bis zur Unterkante der Dunstabzugshaube.

Umluft
Umluft optional.

InTouch
Steuerung der Dunstabzugshaube über ein Novy Kochfeld möglich für 663, 693 (optional).

5 JAHRE GARANTIE

optional
663
693

Breite (cm)	Motor	Farbe	Bedienung	EEK	Motorleistung freiblasend (m^3/h)	Schalldruckpegel Lp Abluft mittlere Stufe	Art.-Nr.	UVP/St
60	Integriert	Edelstahl	Drehknebel	C	470	43	661	€ 909
	Integriert	Edelstahl	Drehknebel	D	940	47	662	€ 1.165
	Integriert	Edelstahl	Tasten	C	940	43	663	€ 1.419
90	Integriert	Edelstahl	Drehknebel	C	470	41	691(3)	€ 1.129
	Integriert	Edelstahl	Drehknebel	C	940	43	692	€ 1.449
	Integriert	Edelstahl	Tasten	C	940	39	693	€ 1.705

(3) Dieses Modell kann nur über einem Kochfeld mit bis zu vier Kochzonen verwendet werden.

Technische Daten

	Novy Moveline 60 cm 661 Edelstahl	**Novy Moveline 60 cm 662 Edelstahl**	**Novy Moveline 60 cm 663 Edelstahl**	**Novy Moveline 90 cm 691 Edelstahl**	**Novy Moveline 90 cm 692 Edelstahl**	**Novy Moveline 90 cm 693 Edelstahl**
Funktionen						
Bedienung	Drehknebel	Drehknebel	Tasten	Drehknebel	Drehknebel	Tasten
Anzahl Leistungsstufen	3	3	3 + Power Funktion	3	3	3 + Power Funktion
Power-Geschwindigkeitsstufe (min.)			6			6
Mit Schalldämmung	▪	▪	▪	▪	▪	▪
Umluft	optional (Monoblock)	optional (Monoblock)	optional (Monoblock)	optional (Monoblock)	optional (Monoblock)	optional (Monoblock)
InTouch-Funktion für Kochfelder			optional			optional
Auto-Stop: Automatische Ausschaltung nach 3 Stunden			▪			▪
Nachlaufzeit (Min.)			10			10
Sättigungsanzeige für Fettfilter			▪			▪
Anzeige für den Austausch des Umluftfilters			▪			▪
Beleuchtung						
Funktionsbeleuchtung (Anzahl/W)	LED (2×2)	LED (2×2)	LED (2×2)	LED (2×2)	LED (2×2)	LED (2×2)
Farbtemperatur funktionale Beleuchtung (K)	2.700	2.700	2.700	2.700	2.700	2.700
Technische Eigenschaften						
Farbe	Edelstahl (auswechselbar gegen Möbelblende)	Edelstahl (auswechselbar gegen Möbelblende)	Edelstahl (auswechselbar gegen Möbelblende)	Edelstahl (auswechselbar gegen Möbelblende)	Edelstahl (auswechselbar gegen Möbelblende)	Edelstahl (auswechselbar gegen Möbelblende)
Integrierter Motor	▪	▪	▪	▪	▪	▪
Gewicht Abzugshaube / Motorgehäuse (kg)	12	13	13	16	18	18
Netzspannung (V) / Elektrischer Anschlusswert (W)	230 / 103	230 / 182	230 / 181	230 / 101	230 / 194	230 / 200
Abmessungen						
Abmessungen (B×T×H) (mm)	598×290×348	598×290×405	598×290×405	898×290×348	898×290×348	898×290×348
Mindestabmessungen des Schrankes (B×T×H) (mm)	600×280×450	600×280×450	600×280×450	900×280×450	900×280×450	900×280×450
Ausschnitt (mm)	560-570×180	560-570×180	560-570×180	860-870×180	860-870×180	860-870×180
Abluftstutzen Durchmesser (mm)	125	150	150	125	150	150
Auslassposition	oben	oben	oben	oben	oben	oben
Montagehöhe zwischen Arbeitsplatte und Unterseite Dunsthaube mit Induktionskochfeld (Hmin–Hmax) (mm)	650–750	650–750	650–750	650–750	650–750	650–750
Montagehöhe zwischen Arbeitsplatte und Unterseite Dunsthaube mit elektrischem oder keramischem Kochfeld (Hmin–Hmax) (mm)	600–750	600–750	600–750	600–750	600–750	600–750
Montagehöhe zwischen Arbeitsplatte und Unterseite Dunsthaube mit Gaskochfeld (Hmin–Hmax) (mm)	650–750	650–750	650–750	650–750	650–750	650–750

Luftmenge und Schallpegel

Art.-Nr.		Motorleistung freiblasend (m³/h)	Luftmenge (m³/h) / Druck (Pa)				Schallpegel dB(A) Schalldruckpegel (re 20µPa)/ Schallleistungspegel (re 1pW)			
			Stufe I	Stufe II	Stufe III	Stufe IV / Powerstufe	Stufe I	Stufe II	Stufe III	Stufe IV / Powerstufe
661	Integrierter Motor	470	212 / 252	255 / 290	346 / 344		38 / 49	43 / 54	48 / 60	
662	Integrierter Motor	940	387 / 267	464 / 326	594 / 408		43 / 55	47 / 58	51 / 63	
663	Integrierter Motor	940	285 / 187	397 / 287	473 / 336	614 / 411	36 / 47	43 / 55	47 / 58	51 / 63
691	Integrierter Motor	470	215 / 273	257 / 318	348 / 379		36 / 48	41 / 52	48 / 60	
692	Integrierter Motor	940	353 / 313	423 / 347	587 / 397		39 / 50	43 / 55	50 / 61	
693	Integrierter Motor	940	259 / 153	356 / 225	436 / 262	605 / 318	32 / 43	39 / 50	43 / 55	50 / 61

Schallpegel gemessen gemäß der Norm 60704-2-13, Strömungsraten gemäß EN61591.

Technische Zeichnungen

Novy Moveline 60 cm

661

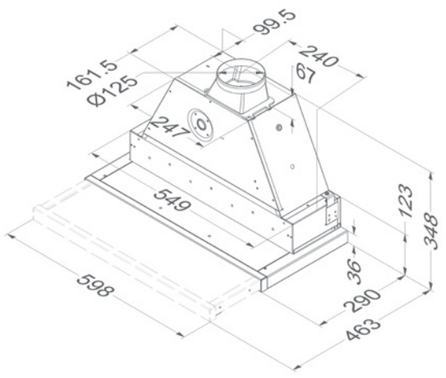

662 / 663

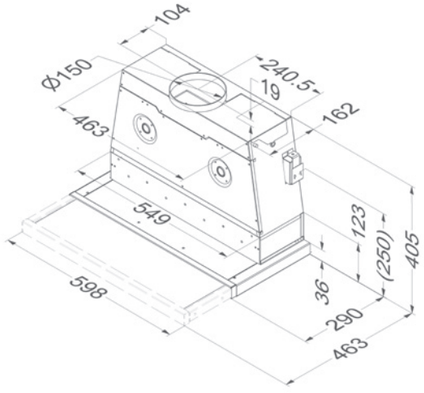

Novy Moveline 90 cm

691

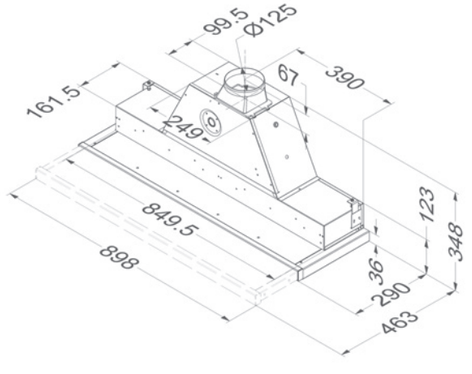

692 / 693

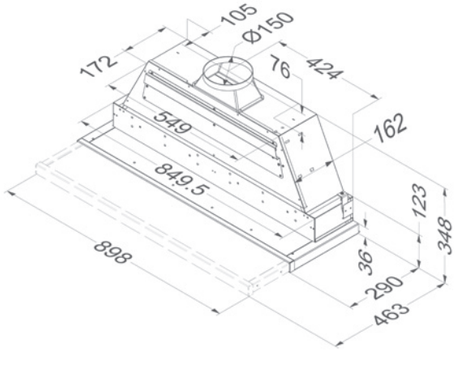

Zubehör

	Artikel-Nr.	UVP/St	661	662	663	691	692	693
Andere								
Set mit LED-Beleuchtung (4.000 K)	906.303	€ 85	▪	▪	▪	▪	▪	▪
Fettfilter (auch Ersatz)	605.014	€ 60	▪	▪	▪			
Fettfilter (auch Ersatz, bitte paarweise bestellen)	609.014	€ 60				▪	▪	▪
InTouch Set inkl. Fernbedienung	990.021	€ 159			▪			▪
Set zum Anschluss einer elektrischen Klappe oder einer externen Beleuchtung	990.030	€ 180			▪			▪
Umluft ohne Umluftbox								
Set mit Monoblock-Filter	662.400	€ 195	▪	▪	▪			
Monoblock-Ersatzfilter für Set 662.400	662.060	€ 159	▪	▪	▪			
Set mit zwei Monoblock-Filter	692.400	€ 245				▪	▪	▪
Monoblock-Ersatzfilter für Set 692.400	692.060	€ 195				▪	▪	▪
Abluftgitter für Oberschränke*	906.450	€ 74		▪	▪		▪	▪

* Speziell entwickeltes Abluftgitter für Oberschränke, um die Rückführung der gefilterten Luft in die Küche zu optimieren. Erforderlicher Mindestabstand zwischen Oberschrank und Decke: 20 cm

906.303

605.014

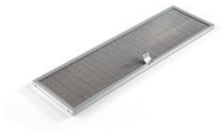

609.014

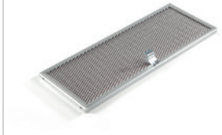

990.021

990.030

662.400

692.400

906.450

Novy Teleskop

- Kann bündig in den Oberschrank integriert werden
- Kochdämpfe werden optimal aufgefangen und abgesaugt
- Teleskop-Flachschirmhaube mit schlankem Designfilter
- Zur Montage am Zwischenboden
- LED-Beleuchtung (2.700 K)

Einbauhöhe
Maximal empfohlener Abstand von der Arbeitsplatte bis zur Unterkante der Dunstabzugshaube.

Umluft
Umluft optional.

Breite (cm)	Motor	Farbe	EEK	Motorleistung freiblasend (m^3/h)	Schalldruckpegel Lp Abluft mittlere Stufe	Art.-Nr.	UVP/St
60	Integriert	Edelstahl	B	581	28	650	€ 795
90	Integriert	Edelstahl	B	581	31	655 (1)	€ 859

(1) Dieses Modell kann nur über einem Kochfeld mit bis zu vier Kochzonen verwendet werden. Der Einbau erfolgt in einen Küchenschrank ohne Boden.

Technische Daten

Novy Teleskop
60 cm
650 Edelstahl

Novy Teleskop
90 cm
655 Edelstahl

Funktionen		
Bedienung	Tasten	Tasten
Anzahl Leistungsstufen	4	4
Umluft	optional (auswechselbare Kohlefilter-Kartuschen)	optional (auswechselbare Kohlefilter-Kartuschen)
Sättigungsanzeige für Fettfilter	▪	▪
Anzeige für den Austausch des Umluftfilters	▪	▪
Beleuchtung		
Funktionsbeleuchtung (Anzahl/W)	LED (2×2)	LED (2×2)
Farbtemperatur funktionale Beleuchtung (K)	2.700	2.700
Technische Eigenschaften		
Farbe	Edelstahl (nicht auswechselbar)	Edelstahl (nicht auswechselbar)
Integrierter Motor	▪	▪
Gewicht Abzugshaube / Motorgehäuse (kg)	10	12
Netzspannung (V) / Elektrischer Anschlusswert (W)	230 / 162	230 / 165
Abmessungen		
Abmessungen (B×T×H) (mm)	598×290×316	898×290×316
Mindestabmessungen des Schrankes (B×T×H) (mm)	600×280×300	900×280×300
Abluftstutzen Durchmesser (mm)	150	150
Auslassposition	oben	oben
Montagehöhe zwischen Arbeitsplatte und Unterseite Dunsthaube mit Induktionskochfeld (Hmin–Hmax) (mm)	650–750	650–750
Montagehöhe zwischen Arbeitsplatte und Unterseite Dunsthaube mit elektrischem oder keramischem Kochfeld (Hmin–Hmax) (mm)	600–750	600–750
Montagehöhe zwischen Arbeitsplatte und Unterseite Dunsthaube mit Gaskochfeld (Hmin–Hmax) (mm)	650–750	650–750

Luftmenge und Schallpegel

Art.-Nr.		Motorleistung freiblasend (m^3/h)	Luftmenge (m^3/h) / Druck (Pa)				Schallpegel dB(A) Schalldruckpegel (re 20µPa)/ Schallleistungspegel (re 1pW)			
			Stufe I	Stufe II	Stufe III	Stufe IV	Stufe I	Stufe II	Stufe III	Stufe IV
650	Integrierter Motor	581	192 / 271	290 / 381	387 / 442	501 / 480	21 / 33	28 / 39	38 / 49	45 / 56
655	Integrierter Motor	581	206 / 282	303 / 374	405 / 445	522 / 482	23 / 34	31 / 42	42 / 53	46 / 58

Schallpegel gemessen gemäß der Norm 60704-2-13, Strömungsraten gemäß EN61591.

Technische Zeichnungen

Novy Teleskop 60 cm

650

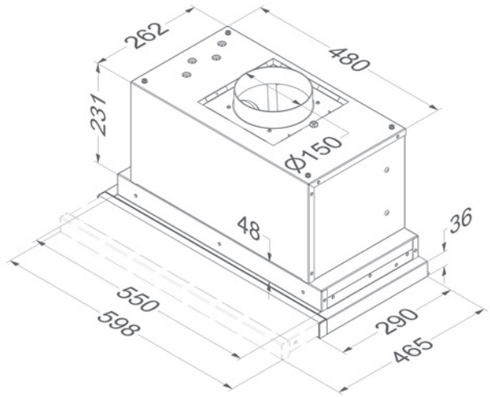

Novy Teleskop 90 cm

655

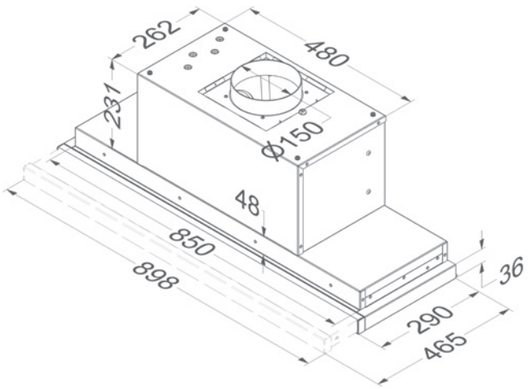

Zubehör

	Artikel-Nr.	UVP/St	650	655
Andere				
Set mit LED-Beleuchtung (4.000 K)	906.303	€ 85	▪	▪
Fettfilter (auch Ersatz)	650.020	€ 105	▪	
Fettfilter (auch Ersatz, bitte paarweise bestellen)	655.020	€ 105		▪
Umluft ohne Umluftbox				
Granulafilter (auch Ersatz)	6200.055	€ 75	▪	▪
Abluftgitter für Oberschränke*	906.450	€ 74	▪	▪

* Speziell entwickeltes Abluftgitter für Oberschränke, um die Rückführung der gefilterten Luft in die Küche zu optimieren.
Erforderlicher Mindestabstand zwischen Oberschrank und Decke: 20 cm

906.303

650.020

655.020

6200.055

906.450

Wandhauben

Breite	Novy Vision	Novy Flatline	Novy Salsa
60 cm			■
75 cm	■		
90 cm	■	■	■
120 cm	■	■	
Farbe			
Weiß	■		
Edelstahl		■	■
Mineral Black		■	
Schwarz	■		■
Motor			
Integriert	■	■	■
Ohne Motor	■	■	
Auslassposition			
Abluft	■	■	■
Umluft	■	optional	optional
	S. 156	**S. 164**	**S. 170**

ÜBER NOVY
PLANUNGS-HILFE DUNSTABZUG
MULDEN-LÜFTER & KOCHFELD-ABZÜGE
DECKEN-HAUBEN
DUNSTABZÜGE FÜR HÄNGE-SCHRÄNKE
FLACH-SCHIRM-HAUBEN
WAND-HAUBEN
INSEL-HAUBEN
ZUBEHÖR DUNSTABZÜGE
KOCHFELDER
DESIGN-LEUCHTEN
WEITERE INFORMA-TIONEN

Novy Vision

- Designstarke Kopffrei-Haube
- Kann durch die Vielzahl von Material- und Farbkombinationen auf jede Küche abgestimmt werden
- Sowohl für Abluft- als auch für Umluftbetrieb erhältlich (Monoblock-Filter mit einer Lebensdauer von bis zu 900 Kochstunden)
- LED-Beleuchtung (2.700 K)

Einbauhöhe
Maximal empfohlener Abstand von der Arbeitsplatte bis zur Unterkante der Dunstabzugshaube.

InTouch
Steuerung der Dunstabzugshaube über ein Novy Kochfeld optional.

Umluft
Standard für: 7856, 7858, 7859, 7836, 7838, 7839, 7848, 7849

optional

Breite (cm)	Motor	Farbe	EEK	Strömung Powerfunktion (m³/h)	Schalldruckpegel Lp Abluft mittlere Stufe	Art.-Nr.	UVP/St
75	Integriert	Schwarz / Edelstahl	A+	788	33	7850 (3)	€ 1.840
	Integriert	Schwarz / Schwarz	A+	788	33	7853 (3)	€ 1.840
	Integriert	Weiß / Edelstahl	A+	788	33	7851 (3)	€ 1.840
	Integriert	Schwarz / Edelstahl		478	45	7858 (3) Umluft	€ 1.840
	Integriert	Schwarz / Schwarz		478	45	7856 (3) Umluft	€ 1.840
	Integriert	Weiß / Edelstahl		478	45	7859 (3) Umluft	€ 1.840
90	Integriert	Schwarz / Edelstahl	A+	780	32	7830	€ 1.959
	Integriert	Schwarz / Schwarz	A+	780	32	7833	€ 1.959
	Integriert	Weiß / Edelstahl	A+	780	32	7831	€ 1.959
	Ohne Motor	Schwarz / Edelstahl		(1)	(1)	7835 (1)	€ 1.840
	Integriert	Schwarz / Edelstahl		490	45	7838 Umluft	€ 1.959
	Integriert	Schwarz / Schwarz		490	45	7836 Umluft	€ 1.959
	Integriert	Weiß / Edelstahl		490	45	7839 Umluft	€ 1.959
120	Integriert	Schwarz / Edelstahl	A+	784	32	7840	€ 2.450
	Integriert	Weiß / Edelstahl	A+	784	32	7841	€ 2.450
	Integriert	Schwarz / Edelstahl		490	45	7848 Umluft	€ 2.450
	Integriert	Weiß / Edelstahl		490	45	7849 Umluft	€ 2.450

(1) Dieses Modell muss mit einem Innenmotor Typ 245.999, einem wandmontierten Motor Typ 445.999 oder einem Flachdachmotor Typ 745.999 oder 755.999 verbunden werden. (siehe Zubehör)
Luftvolumen und Geräuschpegel hängen von der Art des Motors und der Installation ab.
(3) Diese Modelle können nur über einem Kochfeld mit einer Breite von bis zu 65 cm und maximal 4 Kochzonen verwendet werden.

Technische Daten

Novy Vision 75 cm
7850 Schwarz Glas / Edelstahl
7853 Schwarz Glas / Schwarz
7851 Weiß Glas / Edelstahl

Novy Vision 75 cm
7858 Schwarz Glas / Edelstahl
7856 Schwarz Glas / Schwarz
7859 Weiß Glas / Edelstahl

Novy Vision 90 cm
7830 Schwarz Glas / Edelstahl
7833 Schwarz Glas / Schwarz
7831 Weiß Glas / Edelstahl

Novy Vision 90 cm
7835 Schwarz Glas / Edelstahl
Ohne Motor

Novy Vision 90 cm
7838 Schwarz Glas / Edelstahl
7836 Schwarz Glas / Schwarz
7839 Weiß Glas / Edelstahl

Novy Vision 120 cm
7840 Schwarz Glas / Edelstahl
7841 Weiß Glas / Edelstahl

Novy Vision 120 cm
7848 Schwarz Glas / Edelstahl
7849 Weiß Glas / Edelstahl

Funktionen								
Bedienung	Touch control	Touch control	Touch control	Touch control	Touch control	Touch control	Touch control	Touch control
Anzahl Leistungsstufen	3 + Power Funktion	3 + Power Funktion	3 + Power Funktion	3 + Power Funktion	3 + Power Funktion	3 + Power Funktion	3 + Power Funktion	3 + Power Funktion
Power-Geschwindigkeitsstufe (min.)	6	6	6	6	6	6	6	6
Mit Schalldämmung	▪	▪	▪	▪	▪	▪	▪	▪
Umluft		▪ (Monoblock)			▪ (Monoblock)			▪ (Monoblock)
InTouch-Funktion für Kochfelder	optional	optional	optional	optional	optional	optional	optional	optional
Auto-Stop: automatische Abschaltung nach drei Stunden	▪	▪	▪	▪	▪	▪	▪	▪
Nachlaufzeit (Min.)	10	30	10	10	30	10	30	
Sättigungsanzeige für Fettfilter	▪	▪	▪	▪	▪	▪	▪	▪
Anzeige für den Austausch des Umluftfilters		▪			▪			▪
Beleuchtung								
Funktionsbeleuchtung (W)	LED (2×2)	LED (2×2)	LED (2×2)	LED (2×2)	LED (2×2)	LED (2×2)	LED (2×2)	LED (2×2)
Farbtemperatur funktionale Beleuchtung (K)	2.700	2.700	2.700	2.700	2.700	2.700	2.700	2.700
Technische Eigenschaften								
Integrierter Motor	▪	▪	▪		▪	▪	▪	
Ohne Motor (passend für Außenwand-Motor, externe Motoren)				▪				
Gewicht Abzugshaube / Motorgehäuse (kg)	27,5	22,5	30	25 + Motor	25	32,5	27,5	
Netzspannung (V) / Elektrischer Anschlusswert (W)	230 / 325	230 / 200	230 / 305	230 / 7 + Motor	230 / 200	230 / 325	230 / 200	
Abmessungen								
Abmessungen (B×T) (mm)	748×426	748×426	898×426	898×426	898×426	1198×426	1198×426	
Höhe der Dunstabzugshaube (Hmin - Hmax) (mm)	517 (Abluft hinten) / 830-1100 (Abluft oben)	517	517 (Abluft hinten) / 830-1100 (Abluft oben)	517 (Abluft hinten) / 830-1100 (Abluft oben)	517	517 (Abluft hinten) / 830-1100 (Abluft oben)	517	
Maximum Höhe mit Schachtverlängerung (mm) optional	1390		1390	1390		1390		
Abluftstutzen Durchmesser (mm)	150		150	150		150		
Auslassposition	oben / hinten	oben	oben / hinten	oben / hinten	oben	oben / hinten	oben	
Montagehöhe zwischen Arbeitsplatte und Unterseite Dunsthaube mit Induktionskochfeld (Hmin–Hmax) (mm)	500–750	500–750	500–750	500–750	500–750	500–750	500–750	
Montagehöhe zwischen Arbeitsplatte und Unterseite Dunsthaube mit elektrischem oder keramischem Kochfeld (Hmin–Hmax) (mm)	500–750	500–750	500–750	500–750	500–750	500–750	500–750	
Montagehöhe zwischen Arbeitsplatte und Unterseite Dunsthaube mit Gaskochfeld (Hmin–Hmax) (mm)	650–750	650–750	650–750	650–750	650–750	650–750	650–750	

Luftmenge und Schallpegel

Art.-Nr.		Motorleistung freiblasend (m³/h)	Luftmenge (m³/h) / Druck (Pa)				Schallpegel dB(A) Schalldruckpegel (re 20µPa)/ Schallleistungspegel (re 1pW)			
			Stufe I	Stufe II	Stufe III	Powerstufe	Stufe I	Stufe II	Stufe III	Powerstufe
7850, 7853, 7851	Integrierter Motor	800	248 / 327	333 / 492	495 / 550	788 / 577	25 / 35	33 / 43	40 / 51	51 / 62
7858, 7856, 7859	Integrierter Motor	800	126	191	418	478	34 / 45	45 / 55	53 / 64	59 / 70
7830, 7833, 7831	Integrierter Motor	800	245 / 332	348 / 505	500 / 567	780 / 586	25 / 35	32 / 42	41 /51	51 / 62
7835	Ohne Motor	(1)	(1)	(1)	(1)	(1)	(1)	(1)	(1)	(1)
7838, 7836, 7839	Integrierter Motor	800	124	196	394	490	34 / 45	45 / 55	55 / 66	59 / 70
7840, 7841	Integrierter Motor	800	239 / 321	318 / 501	483 / 558	784 / 589	25 / 32	32 / 42	41 / 52	51 / 62
7848, 7849	Integrierter Motor	800	124	196	394	490	35 / 45	45 / 55	56 / 66	60 / 70

Schallpegel gemessen gemäß der Norm 60704-2-13, Strömungsraten gemäß EN61591.

Technische Zeichnungen

Novy Vision 75 cm

7850 / 7853 / 7851

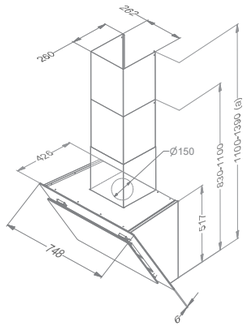

Novy Vision 75 cm

7858 / 7856 / 7859

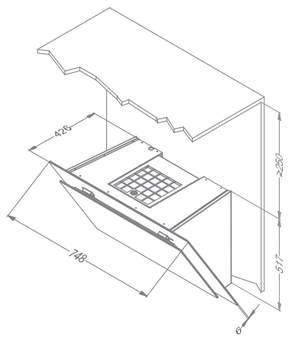

Novy Vision 90 cm

7830 / 7833 / 7831

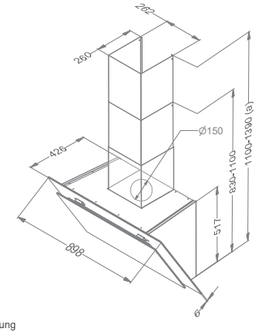

Novy Vision 90 cm

7835

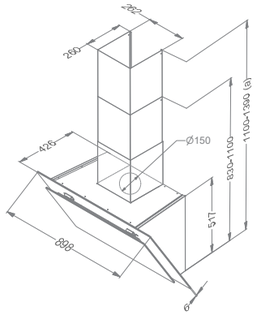

(a) Mit Schachtverlängerung

(1) Dieses Modell muss mit einem Innenmotor Typ 245.999, einem wandmontierten Motor Typ 445.999 oder einem Flachdachmotor Typ 745.999 oder 755.999 verbunden werden. (siehe Zubehör) Das Luftvolumen und der Geräuschpegel hängt von der Art des Motors und der Installation ab.
Unterkante Steckdose: 55 cm über Geräteunterkante, Außenseite max. 13 cm aus Mitte nach links oder rechts versetzen.

Novy Vision 90 cm

7838 / 7836 / 7839

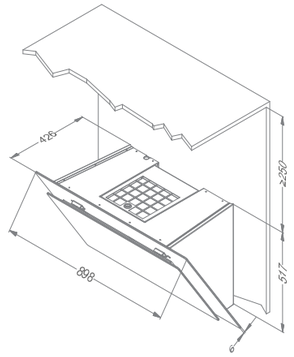

Novy Vision 120 cm

7840 / 7841

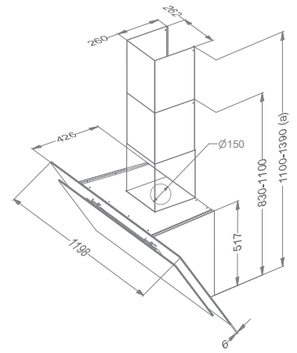

Novy Vision 120 cm

7848 / 7849

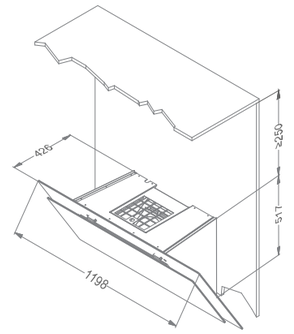

Elektrischer Anschluss

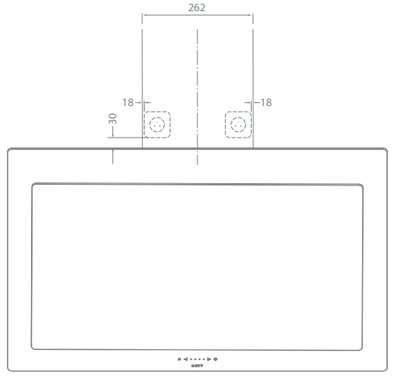

Abluft

Option 1
- Die Dunstabzugshaube wird mit einem Kamin versehen und der Luftauslass ist nach oben gerichtet.
- Die Netzsteckdose befindet sich hinter dem Kamin.

Option 2
- Die Dunstabzugshaube wird ohne Kamin montiert und der Luftauslass ist nach hinten gerichtet.
- Die Netzsteckdose befindet sich direkt über der Dunstabzugshaube (Mindestabstand 30 mm).

Umluft

Elektrischer Anschluss der Dunstabzugshaube
- Die Netzsteckdose befindet sich direkt über der Dunstabzugshaube (Mindestabstand 30 mm).

(a) Mit Schachtverlängerung

Zubehör

	Artikel-Nr.	UVP/St	7850 / 7851	7853	7858 / 7859	7856	7830 / 7831	7833	7835	7838 / 7839	7836	7840 / 7841	7848 / 7849
Passende Motoren													
CUBIC-Würfelmotor	245.999	€ 665							▪				
Außenwandmotor, 5 m Mindestabstand zwischen Dunsthaube und Motor empfohlen	445.999	€ 1.075							▪				
Flachdachmotor 48,8 cm hoch	745.999	€ 1.815							▪				
Flachdachmotor mit Schalldämmung 78,4 cm hoch	755.999	€ 2.095							▪				

Zubehör

	Artikel-Nr.	UVP/St	7850 / 7851	7853	7858 / 7859	7856	7830 / 7831	7833	7835	7838 / 7839	7836	7840 / 7841	7848 / 7849
Andere													
Set mit LED-Beleuchtung (4.000 K)	906.303	€ 85	▪	▪	▪	▪	▪	▪	▪	▪	▪	▪	▪
Schachtverlängerung Edelstahl	7830.100	€ 329	▪				▪		▪			▪	
Schachtverlängerung Schwarz	7833.100	€ 409		▪				▪					
Fettfilter (auch Ersatz, bitte paarweise bestellen)	7830.020	€ 60	▪	▪	▪	▪	▪	▪	▪	▪	▪	▪	▪
Set InTouch (inkl. Fernbedienung)	990.021	€ 159	▪	▪	▪	▪	▪	▪	▪	▪	▪	▪	▪
Steuerkabel-Verlängerung (5 m)	7000.092	€ 50							▪				
Umluft													
Monoblock-Ersatzfilter	7400.055	€ 159			▪	▪				▪	▪		▪

245.999

245.999

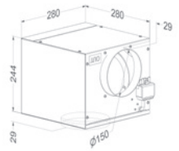

445.999

445.999

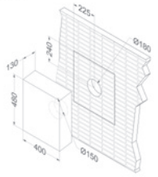

745.999

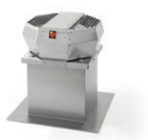

745.999

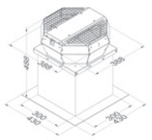

755.999

755.999

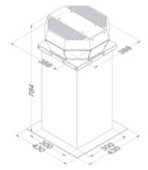

906.303

7830.020

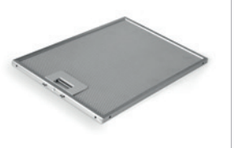

990.021

Novy Flatline

- Hocheffiziente und leise Randabsaugung
- Nahtloses und elegantes Metallfinish
- LED-Beleuchtung dimmbar (2.700 K)
- Abluft- oder Umluftbetrieb möglich
- Umluft optional: Monoblock-Filter mit einer Lebensdauer von bis zu 900 Kochstunden

Einbauhöhe
Maximal empfohlener Abstand von der Arbeitsplatte bis zur Unterkante der Dunstabzugshaube.

InTouch
Standard mit Steuerung der Dunstabzugshaube über ein Novy Kochfeld.

Umluft
Umluft optional.

optional

Breite (cm)	Motor	Farbe	EEK	Motorleistung freiblasend (m³/h)	Schalldruckpegel Lp Abluft mittlere Stufe	Art.-Nr.	UVP/St
90	Integriert	Edelstahl	A+	815	36	7600	€ 2.019
	Integriert	Mineral Black	A+	815	36	7602	€ 2.205
	Ohne Motor (1)	Edelstahl		(1)	(1)	7605	€ 1.739
120	Integriert	Edelstahl	A+	815	38	7610	€ 2.335
	Integriert	Mineral Black	A+	815	38	7612	€ 2.455
	Ohne Motor (1)	Edelstahl		(1)	(1)	7615	€ 2.065

(1) Dieses Modell muss mit einem Innenmotor Typ 245.999, einem wandmontierten Motor Typ 445.999 oder einem Flachdach-Motor Typ 745.999 oder 755.999 verbunden werden. (siehe Zubehör)
Luftvolumen und Geräuschpegel hängen von der Art des Motors und der Installation ab.

Technische Daten

Novy Flatline Wandhaube 90 cm 7600 Edelstahl / 7602 Mineral Black (≈ RAL 9005)

Novy Flatline Wandhaube 90 cm 7605 Edelstahl Ohne Motor

Novy Flatline Wandhaube 120 cm 7610 Edelstahl / 7612 Mineral Black (≈ RAL 9005)

Novy Flatline Wandhaube 120 cm 7615 Edelstahl Ohne Motor

Funktionen				
Bedienung	Tasten	Tasten	Tasten	Tasten
Anzahl Leistungsstufen	3 + Power Funktion	3 + Power Funktion	3 + Power Funktion	3 + Power Funktion
Power-Geschwindigkeitsstufe (Min.)	6	6	6	6
Mit Schalldämmung	▪	▪	▪	▪
Umluft	optional (Monoblock)		optional (Monoblock)	
InTouch-Funktion für Kochfelder	▪	▪	▪	▪
Auto-Stop: automatische Abschaltung nach 3 Stunden	▪	▪	▪	▪
Nachlaufzeit (Min.)	10	10	10	10
Sättigungsanzeige für Fettfilter	▪	▪	▪	▪
Anzeige für den Austausch des Umluftfilters	▪		▪	

Beleuchtung				
Funktionsbeleuchtung (Anzahl/W)	LED (4×2) / dimmbar	LED (4×2) / dimmbar	LED (4×2) / dimmbar	LED (4×2) / dimmbar
Farbtemperatur funktionale Beleuchtung (K)	2.700	2.700	2.700	2.700

Technische Eigenschaften				
Farbe	7600 Edelstahl 7602 Mineral Black (≈ RAL 9005)	7605 Edelstahl	7610 Edelstahl 7612 Mineral Black (≈ RAL 9005)	7615 Edelstahl
Integrierter Motor	▪		▪	
Ohne Motor (passend für Außenwand-Motor, externe Motoren)		▪		▪
Gewicht Abzugshaube / Motorgehäuse (kg)	30	27 + Motor	38,5	35,5 + Motor
Netzspannung (V) / Elektrischer Anschlusswert (W)	230 / 118	230 / 12 + Motor	230 / 117	230 / 12 + Motor

Abmessungen				
Abmessungen (B×T×H) (mm)	898×554	898×554	1198×554	1198×554
Höhe der Dunstabzugshaube (Hmin - Hmax) (mm)	660–1050	660–1050	660–1050	660–1050
Höhe der Dunstabzugshaube mit Umluft (Hmin - Hmax) (mm)	730–1120		730–1120	
Maximum Höhe mit Schachtverlängerung (mm) optional	1410	1410	1410	1410
Maximum Höhe mit Schachtverlängerung mit Umluft (mm) optional	1480		1480	
Abluftstutzen Durchmesser (mm)	150	150	150	150
Auslassposition	oben	oben	oben	oben
Montagehöhe zwischen Arbeitsplatte und Unterseite Dunsthaube mit Induktionskochfeld (Hmin–Hmax) (mm)	650–750	650–750	650–750	650–750
Montagehöhe zwischen Arbeitsplatte und Unterseite Dunsthaube mit elektrischem oder keramischem Kochfeld (Hmin–Hmax) (mm)	600–750	600–750	600–750	600–750
Montagehöhe zwischen Arbeitsplatte und Unterseite Dunsthaube mit Gaskochfeld (Hmin–Hmax) (mm)	650–750	650–750	650–750	650–750

Luftmenge und Schallpegel

Art.-Nr.		Maximale Strömung (m³/h)	Luftmenge (m³/h) / ᴰruck (Pa) Stufe I	Stufe II	Stufe III	Stufe IV / Powerstufe	Schallpegel dB(A) Schalldruckpegel (re 20µPa)/ Schallleistungspegel (re 1pW) Stufe I	Stufe II	Stufe III	Stufe IV / Powerstufe
7600, 7602	Integrierter Motor	815	233 / 70	415 / 240	551 / 384	635 / 385	24 / 35	36 / 47	44 / 55	46 / 57
7605	Ohne Motor		(1)	(1)	(1)	(1)	(1)	(1)	(1)	(1)
7610, 7612	Integrierter Motor	815	259 / 83	420 / 247	550 / 380	631 / 381	26 /36	38 / 49	44 / 55	48 / 59
7615	Ohne Motor		(1)	(1)	(1)	(1)	(1)	(1)	(1)	(1)

Schallpegel gemessen gemäß der Norm 60704-2-13, Strömungsraten gemäß EN61591.

Technische Zeichnung

Novy Flatline Wandhaube 90 cm

7600 / 7602

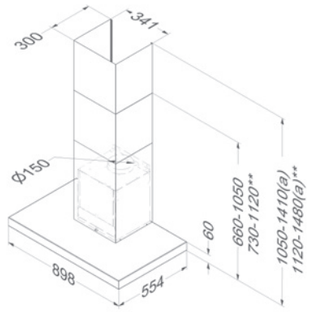

7605

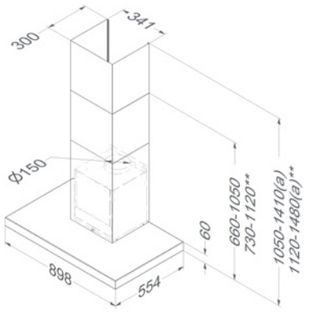

Novy Flatline Wandhaube 120 cm

7610 / 7612

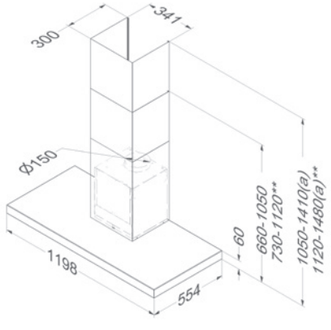

7615

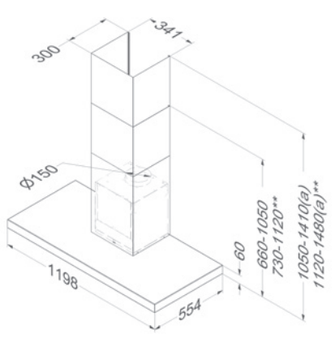

(a) Mit Schachtverlängerung - **Mit Umluft

(1) Dieses Modell muss mit einem Innenmotor Typ 245.999, einem wandmontierten Motor Typ 445.999 oder einem Flachdachmotor Typ 745.999 oder 755.999 verbunden werden. (siehe Zubehör) Luftvolumen und Geräuschpegel hängt von der Art des Motors und der Installation ab.

Zubehör

	Artikel-Nr.	UVP/St	7600	7602	7605	7610	7612	7615
Passende Motoren								
CUBIC-Würfelmotor	245.999	€ 665			▪			▪
Außenwandmotor, 5 m Mindestabstand zwischen Dunsthaube und Motor empfohlen	445.999	€ 1.075			▪			▪
Flachdachmotor 48,8 cm hoch	745.999	€ 1.815			▪			▪
Flachdachmotor mit Schalldämpfer 78,4 cm hoch	755.999	€ 2.095			▪			▪
Andere								
Schachtverlängerung Edelstahl	7600.100	€ 280	▪		▪	▪		▪
Schachtverlängerung Mineral Black	7602.150	€ 280		▪			▪	
Fettfilter (auch Ersatz)	7530.020	€ 74	▪	▪	▪	▪	▪	▪
Set mit LED-Beleuchtung (4.000 K)	906.307	€ 159	▪	▪	▪	▪	▪	▪
Fernbedienung	840.029	€ 159	▪	▪	▪	▪	▪	▪
Steuerkabel-Verlängerung (5 m)	7000.092	€ 50			▪			▪
Set zum Anschluss einer elektrischen Klappe oder einer externen Beleuchtung	990.030	€ 180	▪	▪	▪	▪	▪	▪
Kabelsatz für bauseitige Nachrüstung eines Fensterkontaktschalters	990.033	€ 85	▪	▪	▪	▪	▪	▪

245.999

245.999

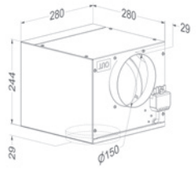

445.999

445.999

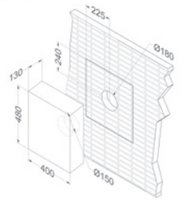

745.999

745.999

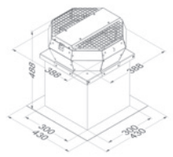

755.999

755.999

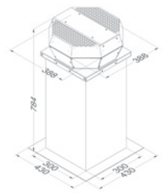

990.030

990.030

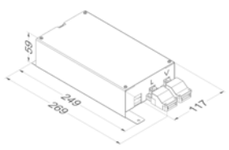

990.033

7530.020

Zubehör

	Artikel-Nr.	UVP/St	7600	7602	7605	7610	7612	7615
Umluft								
Umluftkit	7600.400	€ 235	▪	▪		▪	▪	
Monoblock-Ersatzfilter	7600.060	€ 159	▪	▪		▪	▪	

7600.400

7600.060

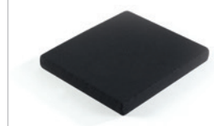

Novy Salsa

- Schlankes Design
- Beeindruckend effizient durch flüsterleise Randabsaugung
- Minimalistischer Stil, hochwertig verarbeitet
- Einfache Bedienung
- Umdrehbarer Kamin für Umluft (Standard)
- LED-Beleuchtung (3.000 K)

Einbauhöhe
Maximal empfohlener Abstand von der Arbeitsplatte bis zur Unterkante der Dunstabzugshaube.

Umluft
Umluft optional.

Breite (cm)	Motor	Farbe	EEK	Motorleistung freiblasend (m^3/h)	Schalldruckpegel Lp Abluft mittlere Stufe	Art.-Nr.	UVP/St
60	Integriert	Edelstahl	A	700	41	6500	€ 1.109
90	Integriert	Edelstahl	A	700	38	6510	€ 1.225
	Integriert	Schwarz	A	700	38	6512	€ 1.409

Technische Daten

Novy Salsa Wandhaube 60 cm
6500 Edelstahl

Novy Salsa Wandhaube 90 cm
6510 Edelstahl
6512 Schwarz

Funktionen		
Bedienung	Tasten	Tasten
Anzahl Leistungsstufen	3 + Power Funktion	3 + Power Funktion
Power-Geschwindigkeitsstufe (Min.)	5	5
Umluft	optional (auswechselbare Kohlefilter-Kartuschen)	optional (auswechselbare Kohlefilter-Kartuschen)
Nachlaufzeit (Min.)	5, 10, 15, 20	5, 10, 15, 20
Sättigungsanzeige für Fettfilter	▪	▪
Anzeige für den Austausch des Umluftfilters	▪	▪
Beleuchtung		
Funktionsbeleuchtung (Anzahl/W)	LED (2×2)	LED (3×2)
Farbtemperatur funktionale Beleuchtung (K)	3.000	3.000
Technische Eigenschaften		
Farbe	6500 Edelstahl	6510 Edelstahl 6512 Schwarz (≈ RAL 9005)
Integrierter Motor	▪	▪
Gewicht Abzugshaube / Motorgehäuse (kg)	18	20
Netzspannung (V) / Elektrischer Anschlusswert (W)	230 / 210	230 / 241
Abmessungen		
Abmessungen (B×T) (mm)	598×520	898×520
Höhe der Dunstabzugshaube (Hmin - Hmax) (mm)	710–1140	710–1140
Höhe der Dunstabzugshaube mit Umluft (Hmin - Hmax) (mm)	765–1205	765–1205
Maximum Höhe mit Schachtverlängerung (mm) optional	1460	1460
Maximum Höhe mit Schachtverlängerung mit Umluft (mm) optional	1525	1525
Abluftstutzen Durchmesser (mm)	150	150
Auslassposition	oben	oben
Montagehöhe zwischen Arbeitsplatte und Unterseite Dunsthaube mit Induktionskochfeld (Hmin–Hmax)(mm)	650–750	650–750
Montagehöhe zwischen Arbeitsplatte und Unterseite Dunsthaube mit elektrischem oder keramischem Kochfeld (Hmin–Hmax) (mm)	600–750	600–750
Montagehöhe zwischen Arbeitsplatte und Unterseite Dunsthaube mit Gaskochfeld (Hmin–Hmax) (mm)	650–750	650–750

Luftmenge und Schallpegel

Art.-Nr.		Motorleistung freiblasend (m³/h)	Luftmenge (m³/h) / Druck (Pa) Stufe I	Stufe II	Stufe III	Powerstufe	Schallpegel dB(A) Schalldruckpegel (re 20µPa)/ Schallleistungspegel (re 1pW) Stufe I	Stufe II	Stufe III	Powerstufe
6500	Integrierter Motor	700	244 / 403	318 / 468	419 / 512	617 / 549	36 / 48	41 / 53	47 / 58	55 / 67
6510, 6512	Integrierter Motor	700	248 / 413	329 / 466	423 / 505	640 / 544	33 / 45	38 / 51	44 / 57	54 / 66

Schallpegel gemessen gemäß der Norm 60704-2-13, Strömungsraten gemäß EN61591.

Technische Zeichnungen

Novy Salsa Wandhaube 60 cm

6500

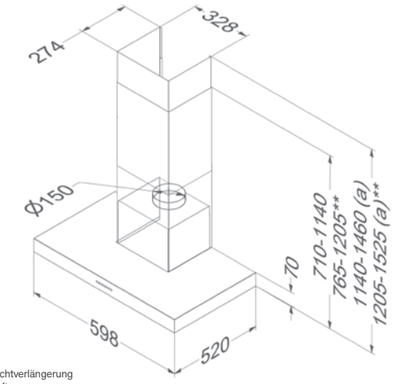

(a) mit Schachtverlängerung
** mit Umluft

Novy Salsa Wandhaube 90 cm

6510 / 6512

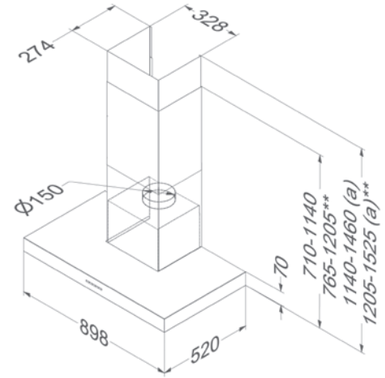

Zubehör

	Artikel-Nr.	UVP/St	6500	6510	6512
Passende Motoren (nur im Innenbereich einsetzbar)					
Schachtverlängerung Edelstahl	6200.100	€ 280	▪	▪	
Schachtverlängerung Schwarz	6512.100	€ 335			▪
Fettfilter (auch Ersatz)	6200.020	€ 60	▪		
Fettfilter (auch Ersatz, bitte paarweise bestellen)	6200.020	€ 60		▪	▪
Umluft					
Umluftkit	6200.400	€ 159	▪	▪	▪
Granulatfilter (für Ersatz)	6200.055	€ 75	▪	▪	▪

6200.020

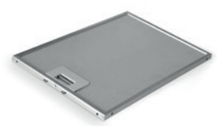

6200.400

6200.055

Inselhauben

Novy Phantom

Novy Pureline Frame

Novy Mood

Novy Flatline

Breite

90 cm				▪
100 cm				▪
108 cm			▪	
120 cm				▪
130 cm	▪			

Farbe

Weiß			▪	
Edelstahl				▪
Mineral Black	▪	▪	▪	▪

Motor

Integriert	▪	▪	▪	▪
Ohne Motor				▪

Betriebsart

Abluft				▪
Umluft	▪	▪	▪	optional

S. 176 S. 182 S. 190 S. 194

BIG SEE Product Design Award 2023 Winner

Kitchen Innovation Award 2022

DESIGN AWARD 2022

reddot winner 2022

NOVY PREMIUM INNOVATION PRODUCT

Novy Phantom Frame & Novy Phantom Cable

- Der Haubenkörper aus lichtdurchlässigem Glas wird zum Blickfang in jeder Küche
- Wahlweise mit schmalen Rahmen (Frame) oder mit höhenverstellbaren Stahlseilen (Cable)
- Vier integrierte Eckstrahler im Glaskorpus erwecken das Box-in-Box-Design elegant zum Leben (2.700 K)
- Das dimmbare LED-Lichtband auf der Oberseite macht eine stimmungsvolle Beleuchtung der Decke möglich (2.700 K)
- Funktionelles, dimmbares Kochlicht – Farbintensität wählbar (2.700 K bis 4.000 K)
- Hochentwickelte Umluft-Technologie für optimale Energieeffizienz (Monoblock-Filter mit einer Lebensdauer von bis zu 900 Kochstunden)
- Steuerung durch Novy Connect (App) sowie über die Fernbedienung

Einbauhöhe
Maximal empfohlener Abstand von der Arbeitsplatte bis zur Unterkante der Dunstabzugshaube.

Umluft
Standard mit Umluft.

InTouch
Standard mit Steuerung der Dunstabzugshaube über ein Novy Kochfeld.

Novy Connect
Bedienung und Einstellungen über Smartphone oder Tablet möglich.

	Breite (cm)	Motor	Farbe	Motorleistung freiblasend (m³/h)	Schalldruckpegel Lp Abluft mittlere Stufe	Art.-Nr.	UVP/St
Phantom Frame	130	Integriert	Mineral Black	815	41	7540	€ 4.499
Phantom Cable	130	Integriert	Mineral Black	815	41	7530	€ 3.999

Video
Novy Phantom

Technische Daten

Novy Phantom Frame
7540

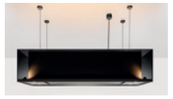

Novy Phantom Cable
7530

Funktionen		
Bedienung	Fernbedienung + Novy Connect	Fernbedienung + Novy Connect
Anzahl Leistungsstufen	3 + Power Funktion	3 + Power Funktion
Power-Modus mit automatischer Rückschaltung (min.)	6	6
Mit Schalldämmung	▪	▪
Umluft	▪ (Monoblock)	▪ (Monoblock)
InTouch-Funktion für Kochfelder	▪	▪
Auto-Stop: automatische Abschaltung nach drei Stunden	▪	▪
Nachlaufzeit (Min.)	30	30
Sättigungsanzeige für Fettfilter	▪	▪
Anzeige für den Austausch des Umluftfilters	▪	▪

Funktionale Beleuchtung		
Typ der Beleuchtung (Anzahl/W)	LED (4×2)	LED (4×2)
Dimmbare Beleuchtung	▪	▪
Farbtemperatur Beleuchtung (K)	Standardeinstellung 2.700 (einstellbar zwischen 2.700 und 4.000)	Standardeinstellung 2.700 (einstellbar zwischen 2.700 und 4.000)

Ambiente-Beleuchtung		
Eckstrahler: Typ der Beleuchtung (Anzahl/W)	LED (4×2)	LED (4×2)
LED-Lichtband: Typ der Beleuchtung (W)	LED (43)	LED (43)
Dimmbare Beleuchtung	▪	▪
Farbtemperatur Beleuchtung (K)	2.700	2.700

Technische Eigenschaften		
Integrierter Motor	▪	▪
Gewicht Abzugshaube / Motorgehäuse (kg)	51	45
Netzspannung (V) / Elektrischer Anschlusswert (W)	230 / 159	230 / 159

Abmessungen		
Abmessungen (B×T×H) (mm)	1302×475	1302×475
Höhe Deckeneinheit (Glaskorpus) (mm)	332	332
Minimale Gesamthöhe der Dunstabzugshaube (mm)	582	582
Maximale Gesamthöhe der Dunstabzugshaube (mm)	1.650	1.850
Abluftstutzen	oben	oben
Montagehöhe zwischen Arbeitsplatte und Unterseite Dunsthaube mit Induktionskochfeld (Hmin–Hmax) (mm)	650–850	650–850
Montagehöhe zwischen Arbeitsplatte und Unterseite Dunsthaube mit elektrischem oder keramischem Kochfeld (Hmin–Hmax) (mm)	600–850	600–850
Montagehöhe zwischen Arbeitsplatte und Unterseite Dunsthaube mit Gaskochfeld (Hmin–Hmax) (mm)	650–850	650–850

Luftmenge und Schallpegel

Art.-Nr.		Motorleistung freiblasend (m³/h)	Luftmenge (m³/h) Stufe I	Stufe II	Stufe III	Stufe IV	Schallpegel dB(A) Schalldruckpegel (re 20µPa)/ Schallleistungspegel (re 1pW) Stufe I	Stufe II	Stufe III	Stufe IV
7540, 7530	Integrierter Motor	815	142	280	393	501	27 / 40	41 / 53	46 / 59	50 / 63

Schallpegel gemessen gemäß der Norm 60704-2-13, Strömungsraten gemäß EN61591.

Technische Zeichnung

Novy Phantom Frame

7540

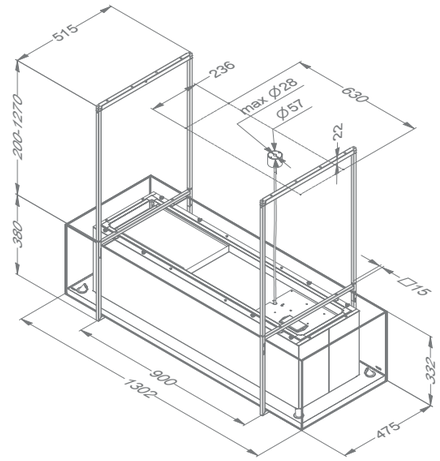

Video
Installationsvideo

Novy Phantom Cable

7530

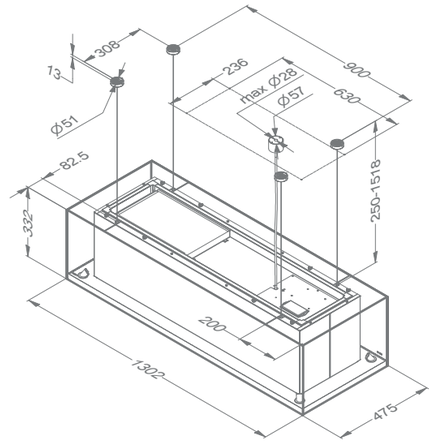

Video
Installationsvideo

Zubehör

	Artikel-Nr.	UVP/St	7540	7530
Diversen				
Fettfilter (auch Ersatz)	7530.020	€ 74	▪	▪
Set mit Seilverlängerung (4×3,5 m)	7530.100	€ 119		▪
Decken-Anschlussplatte Mineral Black	7530.500	€ 299		▪
Recirculatie				
Monoblock-Ersatzfilter	7300.055	€ 169	▪	▪

7530+7530.500

7530.020

7530.100

7530.500

7300.055

NOVY
PREMIUM
INNOVATION
PRODUCT

Novy Pureline Frame

- Breite und Anordnung können dank modularer Bauweise an die individuellen Bedürfnisse angepasst werden
- Die Regalböden gehören nicht zum Lieferumfang. Sie werden individuell ausgewählt, um sie in Farbe und Oberflächengestaltung auf die Küche abzustimmen
- Optimaler Wirkungsgrad auch bei breiten Kochflächen (Dunstabzugsbereich B 90/120 cm und D 50 cm)
- Dimmbare LED-Spots warmweiß (2.700 K), einstellbar auf neutralweiß (4.000 K) zur Ausleuchtung der Arbeitsfläche
- Hochwertige Umluft-Technologie für optimale Energieeffizienz (Monoblock-Filter mit einer Lebensdauer von bis zu 900 Kochstunden)

Einbauhöhe
Maximal empfohlener Abstand von der Arbeitsplatte bis zur Unterkante der Dunstabzugshaube.

InTouch
Standard mit Steuerung der Dunstabzugshaube über ein Novy Kochfeld.

Umluft
Standard mit Umluft.

Breite der Haube (cm)	Motor	Farbe	Rahmen (Anzahl)	Höhe des Rahmens (cm)	Beleuchtungs-Kits (Anzahl)	Motorleistung freiblasend (m^3/h)	Schalldruckpegel Lp Abluft mittlere Stufe	Art.-Nr.	UVP/St
90	Integriert	Mineral Black	2	70	-	815	35	15001	€ 3.699
	Integriert	Mineral Black	3	70	1	815	35	15003	€ 4.499
	Integriert	Mineral Black	4	70	2	815	35	15005	€ 5.299
	Integriert	Mineral Black	2	80	-	815	35	15007	€ 3.699
	Integriert	Mineral Black	3	80	1	815	35	15009	€ 4.499
	Integriert	Mineral Black	4	80	2	815	35	15011	€ 5.299
120	Integriert	Mineral Black	2	70	-	815	35	15002	€ 3.999
	Integriert	Mineral Black	3	70	1	815	35	15004	€ 4.799
	Integriert	Mineral Black	4	70	2	815	35	15006	€ 5.599
	Integriert	Mineral Black	2	80	-	815	35	15008	€ 3.999
	Integriert	Mineral Black	3	80	1	815	35	15010	€ 4.799
	Integriert	Mineral Black	4	80	2	815	35	15012	€ 5.599

Video
Novy Pureline Frame

Technische Daten

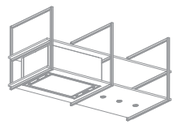

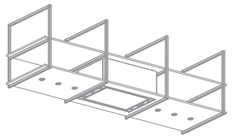

	Haube 90 cm 15001 Rahmenhöhe 70 cm / 15007 Rahmenhöhe 80 cm	**Haube 120 cm 15002 Rahmenhöhe 70 cm / 15008 Rahmenhöhe 80 cm**	**Haube 90 cm 15003 Rahmenhöhe 70 cm / 15009 Rahmenhöhe 80 cm**	**Haube 120 cm 15004 Rahmenhöhe 70 cm / 15010 Rahmenhöhe 80 cm**	**Haube 90 cm 15005 Rahmenhöhe 70 cm / 15011 Rahmenhöhe 80 cm**	**Haube 120 cm 15006 Rahmenhöhe 70 cm / 15012 Rahmenhöhe 80 cm**
Funktionen						
Bedienung	Tasten + Fernbedienung	Tasten + Fernbedienung	Tasten + Fernbedienung	Tasten + Fernbedienung	Tasten + Fernbedienung	Tasten + Fernbedienung
Anzahl Leistungsstufen	3 + Power Funktion	3 + Power Funktion	3 + Power Funktion	3 + Power Funktion	3 + Power Funktion	3 + Power Funktion
Power-Geschwindigkeitsstufe (Min.)	6	6	6	6	6	6
Mit Schalldämmung	▪	▪	▪	▪	▪	▪
Umluft	▪ (Monoblock)	▪ (Monoblock)	▪ (Monoblock)	▪ (Monoblock)	▪ (Monoblock)	▪ (Monoblock)
InTouch-Funktion für Kochfelder	▪	▪	▪	▪	▪	▪
Auto-Stop: automatische Abschaltung nach 3 Stunden	▪	▪	▪	▪	▪	▪
Nachlaufzeit (Min.)	30	30	30	30	30	30
Sättigungsanzeige für Fettfilter	▪	▪	▪	▪	▪	▪
Anzeige für den Austausch des Umluftfilters	▪	▪	▪	▪	▪	▪
Beleuchtung Dunstabzughaube						
Beleuchtungart (Anzahl/W)	LED (4×2) / dimmbar	LED (4×2) / dimmbar	LED (4×2) / dimmbar	LED (4×2) / dimmbar	LED (4×2) / dimmbar	LED (4×2) / dimmbar
Farbtemperatur (K)	2.700 oder 4.000	2.700 oder 4.000	2.700 oder 4.000	2.700 oder 4.000	2.700 oder 4.000	2.700 oder 4.000
Beleuchtung Regal						
Beleuchtungart (Anzahl/W)			LED (3×2) / dimmbar	LED (3×2) / dimmbar	LED (6×2) / dimmbar	LED (6×2) / dimmbar
Farbtemperatur (K)			2.700 oder 4.000	2.700 oder 4.000	2.700 oder 4.000	2.700 oder 4.000
Betrieb			Gleichzeitig mit Dunstabzugshaube	Gleichzeitig mit Dunstabzugshaube	Gleichzeitig mit Dunstabzugshaube	Gleichzeitig mit Dunstabzugshaube
Technische Eigenschaften						
Anzahl der Rahmen	2	2	3	3	4	4
Farbe der Rahmen	Mineral Black (≈ RAL 9005)	Mineral Black (≈ RAL 9005)	Mineral Black (≈ RAL 9005)	Mineral Black (≈ RAL 9005)	Mineral Black (≈ RAL 9005)	Mineral Black (≈ RAL 9005)
Integrierter Motor	▪	▪	▪	▪	▪	▪
Deckenkappe (für den elektrischen Anschluss)	▪	▪	▪	▪	▪	▪
Länge des Anschlusskabels (mm)	180	180	180	180	180	180
Gewicht ohne Regal* (kg)	53	57	61	66	69	74
Netzspannung (V) / Elektrischer Anschlusswert (W)	230 / 117	230 / 117	230 / 123	230 / 123	230 / 129	230 / 129
Abmessungen						
Abmessungen Dunstabzug (B×T×H) (mm)	868×508	1168×508	868×508	1168×508	868×508	1168×508
Ausschnittsgröße untere Ablage (B×T) (mm)	845×485	1145×485	845×485	1145×485	845×485	1145×485
Abmessungen Gehäuse (B×T×H) (mm)	872×556×330	1172×556×330	872×556×330	1172×556×330	872×556×330	1172×556×330
Ausschnittsgröße obere Ablage (B×T) (mm)	401×248	401×248	401×248	401×248	401×248	401×248
Auslassposition	oben	oben	oben	oben	oben	oben
Abmessungen Regal						
Abmessungen (B×T) (mm)	25×806	25×806	25×806	25×806	25×806	25×806
Abmessungen (H) (mm)	700 oder 800	700 oder 800	700 oder 800	700 oder 800	700 oder 800	700 oder 800
Tiefe des Regalmaterials (mm)*	750	750	750	750	750	750
Dicke des Regalmaterials (mm)*	18-25	18-25	18-25	18-25	18-25	18-25
Montagehöhe						
Montagehöhe zwischen Arbeitsplatte und Unterseite Dunsthaube mit Induktionskochfeld (Hmin–Hmax) (mm)	650–850	650–850	650–850	650–850	650–850	600–850
Montagehöhe zwischen Arbeitsplatte und Unterseite Dunsthaube mit elektrischem oder keramischem Kochfeld (Hmin–Hmax) (mm)	650–850	650–850	650–850	650–850	650–850	600–850
Montagehöhe zwischen Arbeitsplatte und Unterseite Dunsthaube mit Gaskochfeld (Hmin–Hmax) (mm)	650–850	650–850	650–850	650–850	650–850	600–850

* Die Regalbretter gehören nicht zum Lieferumfang, sie werden gemeinsam mit dem Küchenfachbetrieb individuell ausgewählt. Dabei ist auf ausreichende Tragfähigkeit und die richtige Materialstärke zu achten.

Luftmenge und Schallpegel

Art.-Nr.		Motorleistung freiblasend (m³/h)	Luftmenge (m³/h) Stufe I	Stufe II	Stufe III	Powerstufe	Schallpegel dB(A) Schalldruckpegel (re 20µPa)/ Schallleistungspegel (re 1pW) Stufe I	Stufe II	Stufe III	Powerstufe
15001, 15003, 15005, 15007, 15009, 15011	90 cm Dunstabzug	815	251	363	423	497	35 / 47	43 / 55	46 / 58	49 / 61
15002, 15004, 15006, 15008, 15010, 15012	120 cm Dunstabzug	815	252	379	445	508	35 / 47	42 / 54	45 / 58	48 / 61

Schallpegel gemessen gemäß der Norm 60704-2-13, Strömungsraten gemäß EN61591.

Technische Zeichnung

Novy Pureline Frame 90 cm

15001 / 15003 / 15005 / 15007 / 15009 / 15011

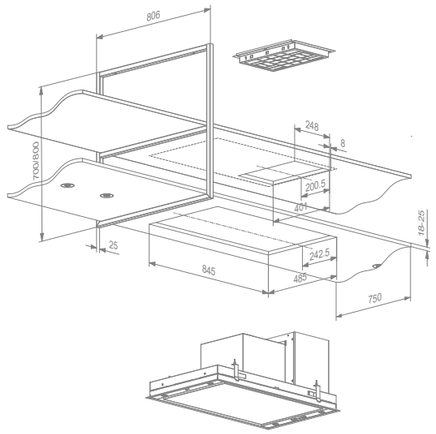

Novy Pureline Frame 120 cm

15002 / 15004 / 15006 / 15008 / 15010 / 15012

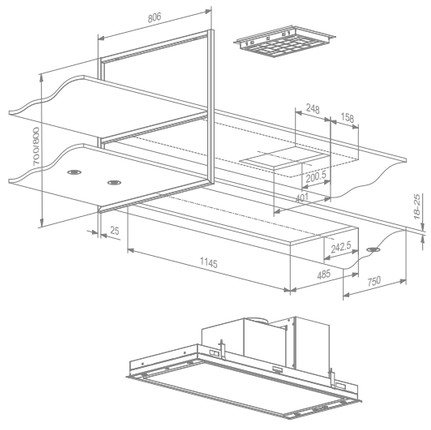

Zubehör

	Artikel-Nr.	UVP/St	15001 15003 15005 15007 15009 15011	15002 15004 15006 15008 15010 15012
Andere				
Fettfilter (für Ersatz) (bitte paarweise bestellen)	6830.020	€ 60	▪	▪
Monoblock-Filter (auch Ersatz)	7300.055	€ 169	▪	▪

6830.020

7300.055

Video
Installationsvideo

Im Detail

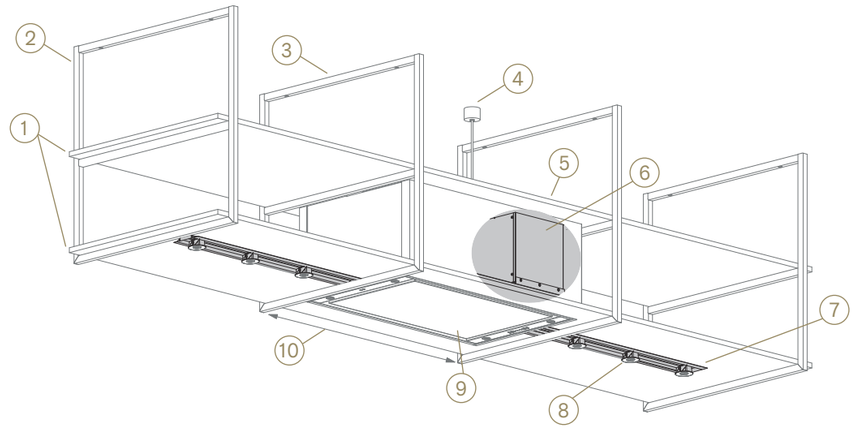

1. Das Plattenmaterial wird in Abstimmung mit einem professionellem Küchenbauer individuell ausgewählt. (Dicke 18 - 25 mm/Breite 750 mm)
2. Mineral Black (≈ RAL 9005) lackierter Rahmen für Deckenmontage (Durchmesser 25 mm). Höhe des Rahmens wahlweise 700 oder 800 mm.
3. Breite und Anordnung können durch modulare Bauweise an individuelle Bedürfnisse angepasst werden.
4. Deckenkappe in Mineral Black.
5. Integrierte Umluftlösung für optimale Energieeffizienz.
6. Hinter dem Gehäuse des Dunstabzugs befinden sich der Motor und der Umluftkasten.
7. Abdeckung für LED-Leuchten und Anschlüsse. Einfach zu kürzen.
8. Dimmbare LED-Beleuchtung warmweiß (2.700 K), einstellbar auf neutralweiß (4.000 K) zur Ausleuchtung der Arbeitsplatte. Jeder Beleuchtungskit enthält 3 LEDs einschließlich Verkabelung (die Anzahl der Beleuchtungskits hängt vom jeweiligen Modell ab). Je nach Anforderungen an das Design können 2 oder 3 LEDs eingebaut werden. Wichtiger Hinweis für das 4-Rahmen-Modell: Für beide Beleuchtungssets muss die gleiche Anzahl von LEDs verwendet werden.
9. Optimale Effizienz auch bei breiten Kochflächen. (Abzugsbreite B 90/120 cm und D 50 cm)
10. Wo der Dunstabzug platziert wird, beträgt der maximale Abstand zwischen den beiden Rahmen 1.250 mm.

Personalisieren Sie Ihre Novy Pureline Frame

1. Bestimmen Sie die Anzahl und Höhe der Rahmen

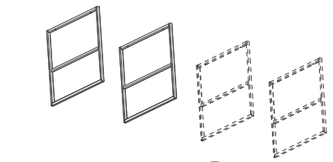

2. Legen Sie die Breite und die Position des Dunstabzugs fest

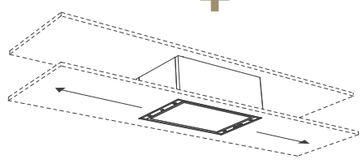

3. Sie entscheiden sich für die Farbe und die Textur der Regale (gehören nicht zum Lieferumfang)

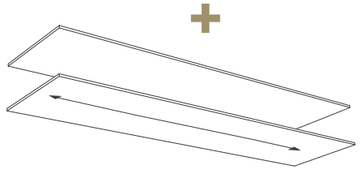

4. Und Sie legen selbst fest, wie viele Leuchten Sie integrieren und wo diese platziert werden

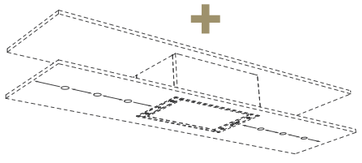

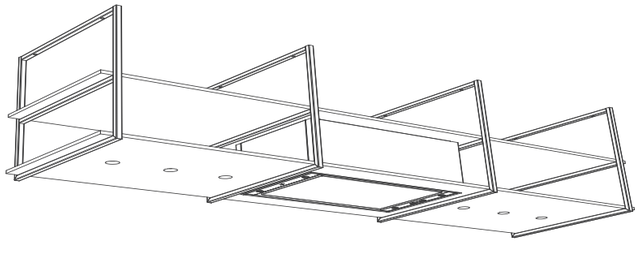

Video
Personalisieren Sie Ihre Novy Pureline Frame

NOVY
PREMIUM
INNOVATION
PRODUCT

Novy Mood

- Einstellbarer Lichtintensität und Farbtemperatur von 2.700 K bis 5.000 K
- Umluftfunktion als Standard für freie Planungsoptionen (Monoblock-Filter mit einer Lebensdauer von bis zu 900 Kochstunden)
- Erweitere Beleuchtungsfunktion für die richtige Lichtmenge und Atmosphäre während und nach dem Kochen (Koch- und Stimmungsmodus)
- Steuerung durch Novy Connect (App) möglich sowie über die Fernbedienung

Einbauhöhe
Maximal empfohlener Abstand von der Arbeitsplatte bis zur Unterkante der Dunstabzugshaube.

InTouch
Standard mit Steuerung der Dunstabzugshaube über ein Novy Kochfeld.

Umluft
Standard mit Umluft.

Novy Connect
Bedienung und Einstellungen über Smartphone oder Tablet möglich.

Breite (cm)	Motor	Farbe	Motorleistung freiblasend (m^3/h)	Schalldruckpegel Lp Abluft mittlere Stufe	Art.-Nr.	UVP/St
108	Integriert	Weiß	1010	47	7550	€ 3.499
	Integriert	Mineral Black	1010	47	7552	€ 3.499

Video
Novy Mood

Technische Daten

Novy Mood 108 cm
7550 Weiß / 7552 Mineral Black

Funktionen	
Bedienung	Fernbedienung / Novy Connect
Anzahl Leistungsstufen	4
Mit Schalldämmung	▪
Umluft	▪ (Monoblock)
InTouch-Funktion für Kochfelder	▪
Auto-Stop: automatische Abschaltung nach drei Stunden	▪
Nachlaufzeit (Min.)	30
Sättigungsanzeige für Fettfilter	▪
Anzeige für den Austausch des Umluftfilters	▪

Beleuchtung	
Funktionsbeleuchtung (W)	LED (32) / dimmbar
Farbtemperatur Beleuchtung im Kochmodus (K)	Standardeinstellung 2.700 (einstellbar zwischen 2.700 und 5.000)
Farbtemperatur Beleuchtung im Stimmungsmodus (K)	Standardeinstellung 4.000 (einstellbar zwischen 2.700 und 5.000)

Technische Eigenschaften	
Farbe	7550 Weiß (≈ RAL 9003) / 7552 Mineral Black (≈ RAL 9005)
Integrierter Motor	▪
Gewicht Abzugshaube / Motorgehäuse (kg)	32
Netzspannung (V) / Elektrischer Anschlusswert (W)	230 / 196

Abmessungen	
Abmessungen (B×T) (mm)	1080×246
Höhe der Dunsthaube (mm)	370
Minimale Gesamthöhe der Dunstabzugshaube (mm)	620
Maximale Gesamthöhe der Dunstabzugshaube (mm)	1.870
Auslassposition	oben
Montagehöhe zwischen Arbeitsplatte und Unterseite Dunsthaube mit Induktionskochfeld (Hmin–Hmax) (mm)	650–850
Montagehöhe zwischen Arbeitsplatte und Unterseite Dunsthaube mit elektrischem oder keramischem Kochfeld (Hmin–Hmax) (mm)	600–850
Montagehöhe zwischen Arbeitsplatte und Unterseite Dunsthaube mit Gaskochfeld (Hmin–Hmax) (mm)	650–850

Luftmenge und Schallpegel

Art.-Nr.		Motorleistung freiblasend (m^3/h)	Luftmenge (m^3/h)				Schallpegel dB(A) Schalldruckpegel (re 20µPa)/ Schallleistungspegel (re 1pW)			
			Stufe I	Stufe II	Stufe III	Stufe IV	Stufe I	Stufe II	Stufe III	Stufe IV
7550, 7552	Integrierter Motor	1010	324	432	534	661	41 / 53	47 / 59	52 / 64	57 / 69

Schallpegel gemessen gemäß der Norm 60704-2-13, Strömungsraten gemäß EN61591.

Technische Zeichnung

Novy Mood

7550 / 7552

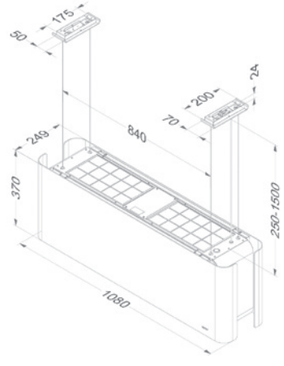

7550.500 / 7552.510

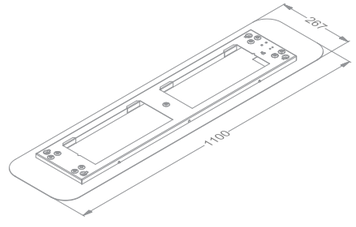

Video
Installationsvideo

Zubehör

	Artikel-Nr.	UVP/St	7550	7552
Andere				
Fettfilter (auch Ersatz) (4 St. zu bestellen)	7550.030	€ 60	▪	▪
Set mit Seilverlängerung (4×3.5 m)	7550.100	€ 125	▪	▪
Set Aufhängeset Mineral Black	7552.310	€ 125		▪
Decken-Anschlussplatte Weiss	7550.500	€ 199	▪	
Decken-Anschlussplatte Mineral Black	7552.510	€ 199		▪
Umluft				
Monoblock-Ersatzfilter (Satz enthält 2 Stück)	7550.400	€ 339	▪	▪

7552+7552.510

7550.030

7552.310

7552.510

7550.400

Novy Flatline

- Klassische Inselhaube mit klaren Linien
- Hocheffiziente und dennoch überraschend leise Randabsaugung
- Sehr hochwertig verarbeitet, nahezu nahtloses Finish
- Steuerung via InTouch direkt über das Kochfeld möglich
- LED-Beleuchtung (2.700 K)
- Umluft optional: Monoblock-Filter mit einer Lebensdauer von bis zu 900 Kochstunden

Einbauhöhe
Maximal empfohlener Abstand von der Arbeitsplatte bis zur Unterkante der Dunstabzugshaube.

InTouch
Standard mit Steuerung der Dunstabzugshaube über ein Novy Kochfeld.

Umluft
Umluft optional.

optional

Breite (cm)	Motor	Farbe	EEK	Motorleistung freiblasend (m³/h)	Schalldruckpegel Lp Abluft mittlere Stufe	Art.-Nr.	UVP/St
90	Integriert	Edelstahl	A+	707	34	7640	€ 2.655
	Integriert	Mineral Black	A+	707	34	7642	€ 2.815
	Ohne Motor (1)	Edelstahl		(1)	(1)	7645	€ 2.375
100	Integriert	Edelstahl	A	743	35	7650	€ 2.775
	Ohne Motor (1)	Edelstahl		(1)	(1)	7655	€ 2.540
120	Integriert	Edelstahl	A	744	36	7660	€ 2.999
	Ohne Motor (1)	Edelstahl		(1)	(1)	7665	€ 2.785

(1) Dieses Modell muss mit einem Innenmotor Typ 245.999, einem wandmontierten Motor Typ 445.999 oder einem Flachdachmotor Typ 745.999 oder 755.999 verbunden werden. (siehe Zubehör)
Luftvolumen und Geräuschpegel hängen von der Art des Motors und der Installation ab.

Technische Daten

	Novy Flatline Inselhaube 90 cm 7640 Edelstahl / 7642 Mineral Black (≈ RAL 9005)	**Novy Flatline Inselhaube 90 cm 7645 Edelstahl Ohne Motor**	**Novy Flatline Inselhaube 100 cm 7650 Edelstahl**	**Novy Flatline Inselhaube 100 cm 7655 Edelstahl Ohne Motor**	**Novy Flatline Inselhaube 120 cm 7660 Edelstahl**	**Novy Flatline Inselhaube 120 cm 7665 Edelstahl Ohne Motor**
Funktionen						
Bedienung	Tasten	Tasten	Tasten	Tasten	Tasten	Tasten
Anzahl Leistungsstufen	3 + Power Funktion	3 + Power Funktion	3 + Power Funktion	3 + Power Funktion	3 + Power Funktion	3 + Power Funktion
Power-Geschwindigkeitsstufe (Min.)	6	6	6	6	6	6
Mit Schalldämmung	▪	▪	▪	▪	▪	▪
Umluft	optional (Monoblock)		optional (Monoblock)		optional (Monoblock)	
InTouch-Funktion für Kochfelder	▪	▪	▪	▪	▪	▪
Auto-Stop: automatische Abschaltung nach drei Stunden	▪	▪	▪	▪	▪	▪
Nachlaufzeit (Min.)	10	10	10	10	10	10
Sättigungsanzeige für Fettfilter	▪	▪	▪	▪	▪	▪
Anzeige für den Austausch des Umluftfilters	▪		▪		▪	
Beleuchtung						
Funktionsbeleuchtung (Anzahl/W)	LED (4×2)	LED (4×2)	LED (4×2)	LED (4×2)	LED (4×2)	LED (4×2)
Beleuchtung dimmbar	▪	▪	▪	▪	▪	▪
Farbtemperatur funktionale Beleuchtung (K)	2.700	2.700	2.700	2.700	2.700	2.700
Technische Eigenschaften						
Farbe	7640 Edelstahl 7642 Mineral Black (≈ RAL 9005)	Edelstahl	Edelstahl	Edelstahl	Edelstahl	Edelstahl
Integrierter Motor	▪		▪		▪	
Ohne Motor (passend für Außenwand-Motor, externe Motoren)		▪		▪		▪
Gewicht Abzugshaube / Motorgehäuse (kg)	36	33 + Motor	38	35 + Motor	42	39 + Motor
Netzspannung (V) / Elektrischer Anschlusswert (W)	230 / 118	230 / 13 + Motor	230 / 308	230 / 13 + Motor	230 / 300	230 / 13 + Motor
Abmessungen (mm)						
Abmessungen (B×T)	900×600	900×600	1000×700	1000×700	1200×700	1200×700
Höhe der Dunsthaube (Hmin - Hmax) (mm)	563–730	563–730	563–730	563–730	563–730	563–730
Höhe der Dunsthaube mit Umluft (Hmin - Hmax) (mm)	679–860		679–860		679–860	
Maximale Höhe mit Schachtverlängerung (mm) optional A / B	1040 / 1350	1040 / 1350	1040 / 1350	1040 / 1350	1040 / 1350	1040 / 1350
mit Schachtverlängerung mit Umluft (mm) optional A / B	1170 / 1480		1170 / 1480		1170 / 1480	
Abluftstutzen Durchmesser (mm)	150	150	150	150	150	150
Auslassposition	oben	oben	oben	oben	oben	oben
Montagehöhe zwischen Arbeitsplatte und Unterseite Dunsthaube mit Induktionskochfeld (Hmin–Hmax) (mm)	650–850	650–850	650–850	650–850	650–850	650–850
Montagehöhe zwischen Arbeitsplatte und Unterseite Dunsthaube mit elektrischem oder keramischem Kochfeld (Hmin–Hmax) (mm)	600–850	600–850	600–850	600–850	600–850	600–850
Montagehöhe zwischen Arbeitsplatte und Unterseite Dunsthaube mit Gaskochfeld (Hmin–Hmax) (mm)	650–850	650–850	650–850	650–850	650–850	650–850

Luftmenge und Schallpegel

Art.-Nr.		Motorleistung freiblasend (m³/h)	Luftmenge (m³/h) / Druck (Pa)				Schallpegel dB(A) Schalldruckpegel (re 20µPa)/ Schallleistungspegel (re 1pW)			
			Stufe I	Stufe II	Stufe III	Powerstufe	Stufe I	Stufe II	Stufe III	Powerstufe
7640, 7642	Integriert	815	277 / 66	467 / 237	620 / 382	707 / 382	24 / 35	34 / 46	41 / 53	44 / 56
7645	Ohne Motor (1)		(1)	(1)	(1)	(1)	(1)	(1)	(1)	(1)
7650	Integriert	1000	216 / 314	296 / 472	451 / 531	743 / 555	32 / 47	35 / 50	41 / 57	50 / 64
7655	Ohne Motor (1)		(1)	(1)	(1)	(1)	(1)	(1)	(1)	(1)
7660	Integriert	1000	219 / 324	302 / 470	459 / 496	744 / 511	32 / 47	36 / 51	41 / 57	51 / 65
7665	Ohne Motor (1)		(1)	(1)	(1)	(1)	(1)	(1)	(1)	(1)

Schallpegel gemessen gemäß der Norm 60704-2-13, Strömungsraten gemäß EN61591.

(1) Die Abzugshaube muss mit dem Wandmotor, Typ 445.999 oder einem Flachdachmotor verbunden werden. (siehe Zubehör) Luftmenge und freie Strömungen hängen von der Installation ab.

Technische Zeichnung

Novy Flatline Inselhaube 90 cm

7640 / 7642 / 7645

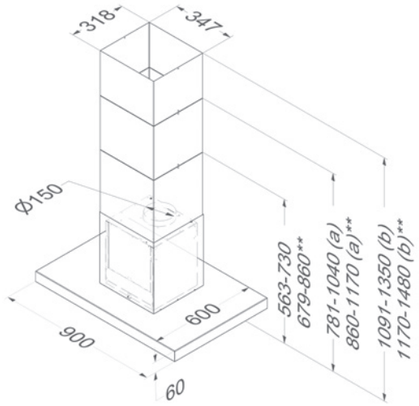

Novy Flatline Inselhaube 100 cm

7650 / 7655

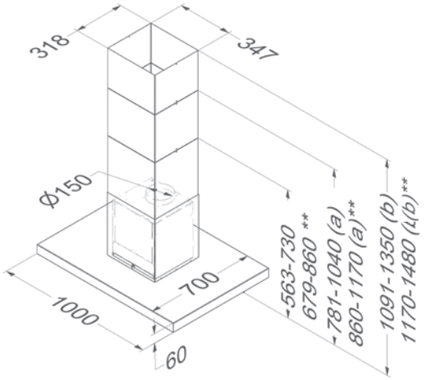

Novy Flatline Inselhaube 120 cm

7660 / 7665

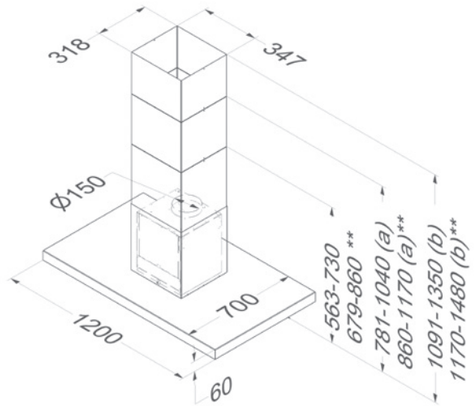

(a) mit Schachtverlängerung - (b) mit Schachtverlängerung (extra lang) - **mit Umluft

Zubehör

	Artikel-Nr.	UVP/St	7640	7642	7645	7650	7655	7660	7665
Passende Motoren									
CUBIC-Würfelmotor	245.999	€ 665			▪		▪		▪
Außenwandmotor, 5 m Mindestabstand zwischen Dunsthaube und Motor empfohlen	445.999	€ 1.075			▪		▪		▪
Flachdachmotor 48,8 cm hoch	745.999	€ 1.815			▪		▪		▪
Flachdachmotor mit Schalldämmung 78,4 cm hoch	755.999	€ 2.095			▪		▪		▪
Andere									
Schachtverlängerung Edelstahl Option A	7640.120	€ 489	▪		▪	▪	▪	▪	▪
Schachtverlängerung Edelstahl Option B	7640.130	€ 649	▪		▪	▪	▪	▪	▪
Schachtverlängerung Mineral Black Option A	7642.120	€ 489		▪					
Schachtverlängerung Mineral Black Option B	7642.130	€ 649		▪					
Fettfilter (auch Ersatz)	7530.020	€ 74	▪	▪	▪	▪	▪	▪	▪
Set mit LED-Beleuchtung (4.000 K)	906.307	€ 159	▪	▪	▪	▪	▪	▪	▪
Fernbedienung	840.029	€ 159	▪	▪	▪	▪	▪	▪	▪
Steuerkabel-Verlängerung (5 m)	7000.092	€ 50			▪		▪		▪
Set zum Anschluss einer elektrischen Klappe oder einer externen Beleuchtung	990.030	€ 180	▪	▪	▪	▪	▪	▪	▪
Kabelsatz für bauseitige Nachrüstung eines Fensterkontaktschalters	990.033	€ 85	▪	▪	▪	▪	▪	▪	▪

245.999

245.999

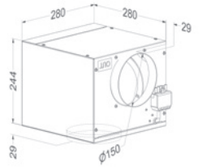

445.999

445.999

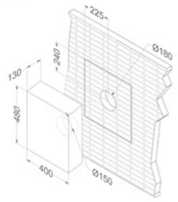

745.999

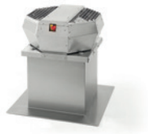

745.999

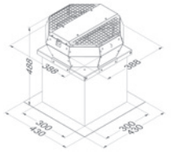

755.999

755.999

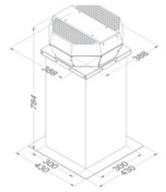

7530.020

990.030

990.030

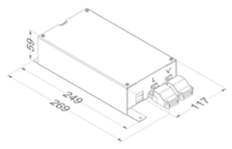

990.033

Zubehör

	Artikel-Nr.	UVP/St	7640	7642	7645	7650	7655	7660	7665
Umluft									
Umluftkit	7640.400	€ 305	▪	▪		▪		▪	
Monoblock-Ersatzfilter	7600.060	€ 159	▪	▪		▪		▪	

7640.400

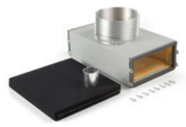

7600.060

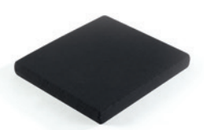

Zubehör Dunstabzüge

Umluft S. 204
Motoren S. 208
Wartung S. 210
Installationszubehör S. 212

Zubehör zu den einzelnen Produkten finden Sie auf den entsprechenden Produktseiten.

Novy bietet eine große Auswahl von Zubehör, mit dem Sie einen Dunstabzug an Ihre spezielle Situation anpassen können. So wird die Nutzung Ihres Dunstabzugs zum Vergnügen.

Umluft

Mit der Umluftfunktion müssen Sie warme Luft nicht mehr nach außen leiten und sparen im Winter wertvolle Heizenergie. Außerdem bietet ein Dunstabzug mit Umluft mehr Freiheit bei der Positionierung als ein Abluftgerät. Die hocheffiziente Novy Pure 3.0 Umlufttechnologie basiert auf einem langlebigen Monoblock-Karbonfilter, der Kochgerüche hervorragend absorbiert.

Installationsmethoden

Novy Umluftbox mit Monoblock-Filter für Decke, Abkastung, Zierkamin, Schrank oder Sockel

Die Novy Umluftbox mit Monoblock-Filter wird in eine vorhandene Struktur, einen Schrank oder einen Sockel eingebaut und mit dem Dunstabzug verbunden. Die Gerüche der abgesaugten Kochdämpfe werden vom Monoblock-Filter in der Box absorbiert. Dadurch verringert sich zudem die Geräuschentwicklung. Die Luft wird anschließend über das Auslassgitter der Box wieder in die Küche geleitet.

Basis-Set für Decke, Abkastung, Zierkamin oder Schrank. Das Auslassgitter wird vom Kunden bereitgestellt.

Für viele Dunstabzüge kann ein Basis-Set für die Umluftfunktion bestellt werden. Das Set besteht in der Regel aus einem Monoblock-Filter und einem Montagerahmen. Bei einigen Modellen reicht ein einzelner Monoblock-Filter, der direkt hinter dem Fettfilter platziert wird. Das Auslassgitter gehört nicht zum Lieferumfang. Für die Novy Fusion Pro, Fusion, Flachschirmhaube Moveline und Flachschirmhaube Novy Teleskop ist ein spezielles Abluftgitter für Oberschränke (906.450) erhältlich, um die Rückführung der gefilterten Luft in die Küche zu optimieren. Erforderlicher Mindestabstand zwischen Oberschrank und Decke: 20 cm
Bei Deckenhauben und anderen Geräten wird das Abluftgitter vom Kunden bereitgestellt, um die gefilterte Luft wieder in die Küche zu bringen.

Basis-Sets für Wand- und Inselhauben

Die Wand- und Inselhauben werden mit einem Basis-Set auf Umluft umgestellt, das mit dem Monoblock-Filter in den Kamin der Dunstabzugshaube integriert wird. Dadurch reduziert sich auch die Geräuschentwicklung. Die Luft wird anschließend über Öffnungen im Kamin des Dunstabzugs wieder in die Küche geleitet.

Dunstabzüge mit Umluftfunktion als Standard

Einige Dunstabzüge sind standardmäßig mit Umluftfunktion und Monoblock-Filter ausgestattet.

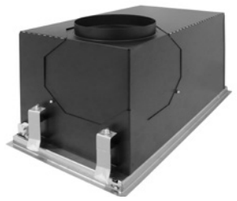

Auswechselbare Kohlefilter-Kartuschen

Bei der Salsa und dem Lüfterbaustein Essence werden auswechselbare Kohlefilter-Kartuschen verwendet. Die Kartuschen müssen in regelmäßigen Abständen ausgetauscht werden. Das Set besteht aus zwei mit Aktivkohlegranulat gefüllten Kartuschen. Das Auslassgitter wird vom Kunden bereitgestellt und in der Abkastung, im Zierkamin oder im Schrank angebracht (außer bei Novy Salsa).

Wartung

Austausch von Monoblock-Filtern oder Aktivkohle-Filterkartuschen

Wechseln von Monoblock-Filtern
Bei Dunstabzügen mit Monoblock-Filter zeigt ein Reinigungsindikator an, wann der Monoblock-Filter ersetzt werden muss. Diese Anzeige leuchtet nach 900 Betriebsstunden auf (abhängig von den Modellen). Das entspricht etwa einer Nutzungsdauer von drei bis fünf Jahren. Die Lebensdauer des Filters ist sowohl abhängig vom Modell als auch von der Art und Weise, wie gekocht wird.

Wechseln von Aktivkohle-Filterkartuschen
Kohlefilter-Kartuschen habe eine Lebensdauer von 120 Stunden. Auch hier erinnert ein LED-Signal an den Wechsel.

Umluftboxen

Technische Daten

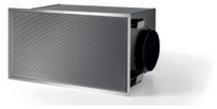

841.400 Weiß
842.400 Mineral Black
843.400 Grau
€ 615

7931.400 Weiß
7932.400 Mineral Black
7933.400 Grau
€ 615

7921.400 Weiß
7922.400 Mineral Black
7923.400 Grau
€ 615

1811.821 Weiß
1811.822 Mineral Black
1811.823 Grau
€ 675

7941.400 Weiß
7942.400 Mineral Black
7943.400 Grau
€ 859

Technische Eigenschaften					
Zu kombinieren mit	Deckenhauben und Einbaugeräten	Deckenhauben und Einbaugeräten	Muldenlüfter & Kochfeldabzüge	Muldenlüfter & Kochfeldabzüge	Kochfeldabzug (Novy Panorama 120)
Zum Einbau in	Wand / Decke / Schrank	Wand / Decke / Schrank	Sockel	Sockel	Sockel
Typ	Umluftbox	Umluftbox	Umluftbox	Umluftkit + Zubehör	Umluftbox
Farbe des Grills	841.400 Weiß (≈ RAL 9003) 842.400 Mineral Black (≈ RAL 9005) 843.400 Grau (≈ RAL 7030)	7931.400 Weiß (≈ RAL 9003) 7932.400 Mineral Black (≈ RAL 9005) 7933.400 Grau (≈ RAL 7030)	7921.400 Weiß (≈ RAL 9003) 7922.400 Mineral Black (≈ RAL 9005) 7923.400 Grau (≈ RAL 7030)	1811.821 Weiß (≈ RAL 9003) 1811.822 Mineral Black (≈ RAL 9005) 1811.823 Grau (≈ RAL 7030)	7941.400 Weiß (≈ RAL 9003) 7942.400 Mineral Black (≈ RAL 9005) 7943.400 Grau (≈ RAL 7030)
Inklusive Monoblock-Filter	▪	▪	▪	▪	▪
Anzahl der Monoblock-Filter	1	2	2	2	3
Mitgeliefertes Zubehör				1x 906.401 Flachkanal 1.000 mm 2× 906.402 Verbinder 1x 906.404 Flachkanal-Bogen 90° mit Luftleitkörpern	
Abmessungen (mm)					
Abmessungen (B×T×H) (mm)	500 × 295 × 270	820 × 292 ×140	818 × 289 × 98	818 × 289 × 98	1118 × 289 × 98
Ausschnitt (B×H) (mm)	487 × 255	805 × 123	805 × 100	805 × 100	1105 × 100
Minimale Sockelhöhe			100	100	100
Abmessungen Einlass (mm)	Ø150	89 x 222 / Ø150	89 x 222	89 x 222	89 x 222 (2×)
Position Einlass	Ecke hinten / Ecke oben / seitliche Ecke Umluftbox 180° drehbar	Ecke hinten / seitlich (89 x 222) / oben (Ø150) Umluftbox 180° drehbar	Mitte hinten / Ecke hinten / seitlich Umluftbox 180° drehbar	Mitte hinten / Ecke hinten / seitlich Umluftbox 180° drehbar	hinten (2×)
Zubehör					
Monoblock-Ersatzfilter für Umluftbox	830.055 € 169	7900.055 (bitte paarweise bestellen) € 159	7910.055 (bitte paarweise bestellen) € 159	7910.055 (bitte paarweise bestellen) € 159	98.001 (Set) € 475

841.400 / 842.400 / 843.400

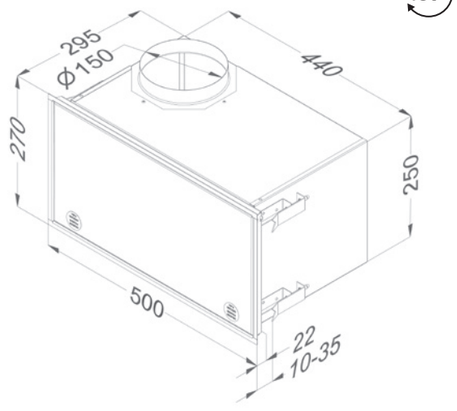

7931.400 / 7932.400 / 7933.400

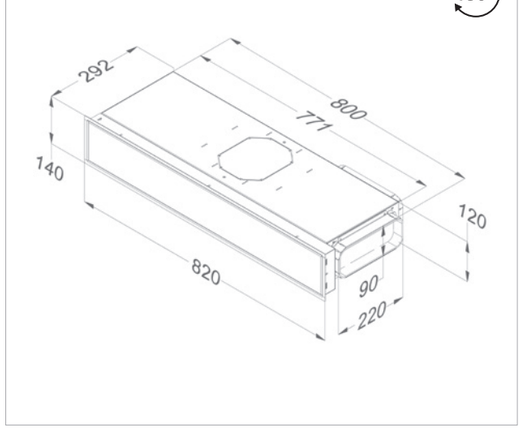

7921.400 / 7922.400 / 7923.400
1811.821 / 1811.822 / 1811.823

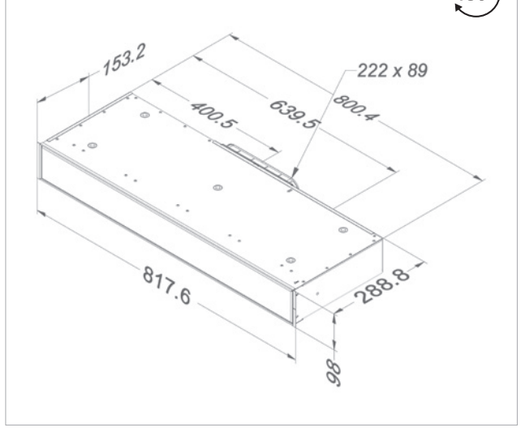

7941.400 / 7942.400 / 7943.400

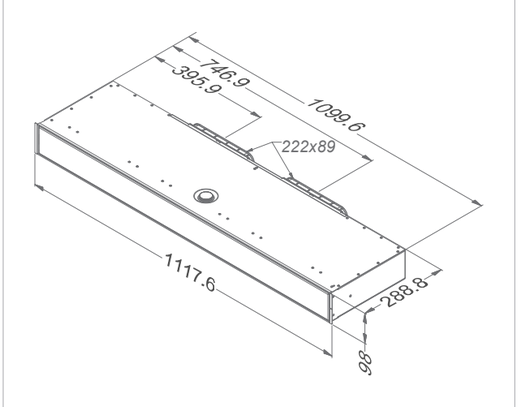

Motoren

Externe Motoren

Bei Modellen ohne integrierten Motor können Sie einen externen Motor verwenden.
Sie haben die Wahl zwischen der Installation innen und verschiedenen Motoren für die Außeninstallation. So können Sie eine Dunsthaube in einer abgehängten Decke mit eingeschränkter Höhe installieren und für beeindruckende Stille in der Küche sorgen. Bei Verwendung eines externen Motors hängt der Schallpegel von Motortyp und Installation ab. Wenn eine Novy Dunsthaube ohne einen Novy Motor (oder der Motor ohne eine Novy Dunsthaube) installiert wird, erlischt die Garantie.

Die Dunsthaube enthält ein Standardanschlusskabel von ca. 4 m Länge (abhängig vom Modell). Für den Fall, dass der Abstand zwischen Dunsthaube und Motor größer ist, steht optional ein 5 Meter langes Verlängerungskabel zur Verfügung.

Set für die Installation von externen Motoren im Innenbereich

Für Pureline, Pureline Pro und Mini Pureline kann der Motor mit einem zusätzlichen Einbauset problemlos außerhalb des Dunstabzugs im Innenbereich installiert werden. Das Einbauset enthält standardmäßig ein Anschlusskabel von 5 m Länge. Wenn der Abstand zwischen Dunstabzug und Motor größer ist, steht optional ein Verlängerungskabel (5 m) zur Verfügung.

Technische Daten

CUBIC-Würfelmotor. Montage nur im Gebäude. 245.999 Schwarz

€ 665

Außenwandmotor 445.999 Edelstahl

€ 1.075

Flachdachmotor 745.999

€ 1.815

Flachdachmotor 755.999 Mit Geräuschdämmung

€ 2.095

Funktionen				
Bedienung	In Kombination mit der Dunstabzugshaube	In Kombination mit der Dunstabzugshaube	In Kombination mit der Dunstabzugshaube	In Kombination mit der Dunstabzugshaube
Anzahl Leistungsstufen	3 + Power Funktion	3 + Power Funktion	3 + Power Funktion	3 + Power Funktion
Mit Geräuschdämmung	▪			▪
Mit gedämmter Flachdacherhebung			▪	
Mit gedämmter Flachdacherhebung und Schalldämpfer				▪
Mit automatischer Rückstauklappe (integriert)		▪	▪	▪
Set mit Schalldämpfer (Verbindungsstück, Mauerdurchgangsstück und Alu-Tape)		▪		
Mit isoliertem Schalter			▪	▪
Minimum/Maximum Betriebstemperatur (°C)			-25 / 65	-25 / 65
Material				
Material Flachdachmotor: Aluminium (ALMG3)			▪	▪
Material Flachdachanschlussstück: Aluminium (ALMG3)			▪	▪
Material Rückstauklappe: verzinkt			▪	▪
Technische Eigenschaften				
Gewicht / Motorgehäuse (kg)	6	11	10,7	13,9
Netzspannung (V) / Elektrischer Anschlusswert (W)	230 / 250	230 / 184	230 / 191	230 / 191
Abmessungen				
Abmessungen Motor unit (B×T×H) (mm)	309×280×244	400×130×500	388×388×488	388×388×784
Abluftstutzen Durchmesser (mm)	150	150		
Ausblassposition	oben / rechts / links / hinten / vorne	unter	vertical	vertical
Durchmesser Zuleitung (Rohr) (mm)	150		150	150
Durchmesser Zuleitung (Dach-/Wandöffnung) (mm)	180	180	180	180

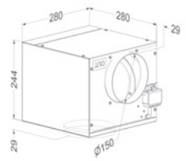

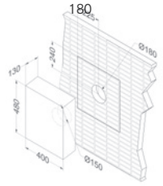

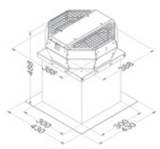

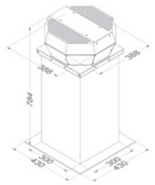

Luftmenge und Schallpegel

Art.-Nr.	Maximale Strömung (m³/h)	Luftmenge (m³/h) / Druck (Pa)				Schallpegel dB(A) Schalldruckpegel (re 20µPa)/ Schallleistungspegel (re 1pW)			
		Stufe I	Stufe II	Stufe III	Powerstufe	Stufe I	Stufe II	Stufe III	Powerstufe
245.999	1000	401 / 350	503 / 370	634 / 410	760 / 450	30 / 42	35 / 47	40 / 53	43 / 57
445.999	1400	330 / 380	520 / 450	660 / 520	940 / 660	31 / 43	37 / 49	40 / 52	43 / 56
745.999	1180	855 / 590	975 / 625	1080 / 650	1150 / 670	61	62	63	64
755.999	1180	850 / 590	970 /625	1075 / 650	1145 / 670	55	56	57	58

Schallpegel der Flachdachmotoren wird auf der Saugseite gemessen Lwa5 (dB(A)) (DIN 45635-2).

Wartung

Fettfilter

Um optimale Fettfilterung zu gewährleisten, muss der Fettfilter regelmäßig (einmal monatlich) gereinigt werden. Wir haben in fast alle Dunstabzüge eine Sättigungsanzeige integriert, die nach 20 Betriebsstunden aufleuchtet und den Anwender an die Reinigung des Filters erinnert. Der Fettfilter kann in der Spülmaschine gereinigt werden, bevorzugt alleine und ohne saure Lebensmittel-Rückstände. Wir empfehlen, den Filter nach fünf Jahren zu wechseln.

Edelstahlreiniger

Für die optimale Reinigung Ihrer Edelstahl-dunsthaube empfehlen wir die Verwendung des Novy Edelstahlreinigers. Der sanft pflegende Schaum hinterlässt eine saubere und makellose Oberfläche.

906.060	Edelstahlreiniger 500ml	€ 40

Installationszubehör

InTouch

InTouch bietet die Möglichkeit, einen Novy Dunstabzug von einem Novy Induktionskochfeld aus zu steuern.

Fast alle Dunstabzüge mit elektronischer Steuerung können serienmäßig oder als Sonderausstattung mit einem optionalen InTouch-Set über ein Novy Induktionskochfeld gesteuert werden.

Novy Cloud, Pureline (Pro) (Compact), Maxi Pureline, Mini Pureline, Crystal, Fusion Pro, Fusion, Flatline, Phantom, Pureline Frame und Mood sind standardmäßig mit der InTouch-Funktion ausgestattet.

Für die Novy Teleskop-Dunstabzugshaube (663/693) und Vision ist ein optionales InTouch-Set (inkl. Fernbedienung) erhältlich.

990.021	InTouch Set inkl. Fernbedienung	€ 159

Fernbedienung

Novy Cloud, Pureline (Pro) (Compact), Maxi Pureline, Mini Pureline, Phantom, Pureline Frame und Mood sind standardmäßig mit einer Fernbedienung ausgestattet.

Die Novy Cloud, Pureline Pro (Compact), Phantom und Mood können via Smartphone bzw. Tablet über die Novy Connect App gesteuert werden.

Optional können die Novy Crystal, Fusion Pro, Fusion und Flatline mit einer Fernbedienung ausgestattet werden.

840.029	Fernbedienung (separat bestellbar)	€ 159

LED-Beleuchtungsset

Bei einer Reihe von Modellen können Sie die vorhandene LED-Beleuchtung mit 2.700 K (warmweiß) durch eine LED-Beleuchtung mit 4.000 K (neutralweiß) ersetzen.

Novy Pureline (Compact) und Mini Pureline sind mit einer dualen LED-Beleuchtung ausgestattet, bei der die Farbtemperatur vor der Installation manuell von 2.700 K (warmweiß) auf 4.000 K (neutralweiß) geändert werden kann.

Steuerset für externe Beleuchtung oder ferngesteuerte Klappe

Möchten Sie eine zusätzliche Ambiente-Beleuchtung mit der Dunsthaube verbinden? Oder müssen Sie eine ferngesteuerte Klappe bedienen, sobald die Dunsthaube eingeschaltet wird? Mit diesem Set (990.030) konnen Sie beides steuern. Sie ist geeignet für die Novy Pureline (Compact), Mini Pureline, Crystal, Flachschirmhaube (663/693) und Flatline.

Novy Maxi Pureline, Pureline: 6833, 6834, 6838, 6839, 6843, 6844, 6848, 6849 sind standardmäßig mit einem Stecker ausgestattet, der das Schalten einer externen Beleuchtung (max. 300 W) erlaubt.

Erweiterungskamine für Wand- und Inselhauben

Wenn der normale untere Kamin zu kurz ist , haben Sie die Möglichkeit , einen Erweiterungskamin zu verwenden. Wenn eine Erweiterung bestellt wird, gehört der untere Kamin zum Lieferumfang, um Farbunterschiede zu vermeiden.

Adapter für begrenzte Einbauhöhen

Wenn die Einbautiefe begrenzt ist, ist es möglich, den Cubic-Motor von den Novy Pureline Pro, Pureline, Maxi Pureline und Mini Pureline zu demontieren. Mit Hilfe eines optionalen Adapters kann der Motor dann an anderer Stelle im Innenraum montiert werden. Der Adapter wird direkt auf die Pureline aufgesetzt und mit einem flachen Rechteckkanal verbunden. Beachten Sie, dass der Eingang des Motors einen runden Anschluss hat. Montieren Sie den Adapter immer in Kombination mit dem Remote-Motor-Set .

Um die Installation zu vereinfachen, wird empfohlen, den flexiblen Flachkanal (906.408) für das letzte Stück zwischen Flachkanal und Extraktor zu verwenden.

Eingangs- / Ausgangsmodul

Der potentialfreie Eingangsrelais kann z. B. zum Anschluss eines Fensterkontaktschalters verwendet werden. Der Dunstabzug schaltet sich dann nur ein, wenn z.B. ein Fenster oder ein Versorgungsventil für zusätzliche Luftzufuhr aktiviert wird.

Der Ausgang ist ein potentialfreies Relais udas keine direkte Ausgangsspannung liefert. Es ist daher möglich, eine externe Raumbeleuchtung (nicht möglich bei Novy Pureline Pro oder Pureline Pro Compact) oder ein elektrisches Ventil mit externer Stromversorgung zu steuern, sobald der Ventilator in Betrieb geht.

Das Modul 990.036 kann mit Novy Panorama 90, Novy Panorama 120, Pureline Pro und Pureline Pro Compact verwendet werden.

Installationszubehör

Die optimale Funkion eines Dunstabzugs setzt eine sachgemäße Installation voraus. Es empfiehlt sich deswegen, den Dunstabzug schon in einer frühen Phase des Bauprojekts zu planen. Novy bietet eine umfassende Auswahl an Installationszubehör für nahezu jede Einbau-Situation.

Flache Auslasskanäle

Diese Kanäle eignen sich bestens für Zwischendecken mit geringer Gesamthöhe.

906.401
Flachkanal 1000 mm
89×222×1000 mm
(männlich)
€ 50

906.402
Verbinder
94×227×80 mm
(weiblich)
€ 20

906.403
Flachkanal-Bogen
90° mit Luftabweisem
94×227×290 mm
(weiblich)
€ 50

906.408
Flaches flexibles Rohr
89×222×750 mm
(männlich)
€ 125

906.404
Flachkanal-Bogen
90° mit Luftleitkörpern
94×175×227 mm
(weiblich)
€ 50

906.405
Flachkanal-Umlenkbogen
Ø 150 mm mit
Luftleitkörpern (männlich)
94×227×205 mm
(weiblich) Höhe 140 mm
€ 50

906.406
Flachkanal-Übergangsstück
Ø 150 mm
94×227×150 mm
(weiblich)
€ 50

906.407
Edelstahl-Mauerkasten
Mechanisch mit
Rückstauklappe
222×89 mm
Tiefenanschluss 120 mm
€ 280

906.418
Flachkanal-Bogen 15°
für flachen Kanal
94×227×138 mm
(männlich / weiblich)
€ 20

Rückstauklappen

Die Verwendung einer Rückstauklappe wird empfohlen, um das Einströmen kalter Luft von außen zu verhindern.

Metall-Rückstauklappe mechanisch
(männlich)
906.431
Ø 125 mm - € 50
906.432
Ø 150 mm - € 50

Elektrische Verschlussklappe
N/C mit Rückholfeder, für
Kombination mit Set 990.030
(männlich)
906.270
Ø 125 mm, 230 V - € 289
906.271
Ø 150 mm, 230 V - € 299

Runder Kanal und Zubehör

Rundrohr 1 m (männlich)
906.415
Ø 150 mm - € 50

Rundrohr-Verbinder (weiblich)
906.417
Ø 150 mm - € 20

Rundrohr-Bogen (mit
Luftleitkörpern für
ein besseres Resultat)
(weiblich)
906.416
90°, Höhe 212 mm, Ø 150 mm - € 50

Aluflexrohr
906.218
Ø 152 mm, Länge 10 m - € 95

Aluflexrohr
906.217
Ø 152 mm, Länge 3 m - € 50

Flexibler Schalldämpfer, Länge 1 m
906.287
Ø 152 mm - Ø extern 210 mm - € 75

Hosenstück (männlich)
906.299
2×Ø 125 mm – Ø 150 mm - € 85
906.298
2×Ø 150 mm – Ø 200 mm - € 195
906.297
Bogen mit 45 Grad
Ø 125 mm / stuk - € 50

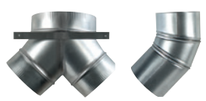

Befestigungsmaterial
906.291
Schelle Ø 60 – 215 mm - € 20
906.292
Aluklebeband ca. 3 m - € 40

Installationssatz (Rückstauklappe,
3 m Aluminiumband, 3 m
Aluminiumrohr 906.217 oder
906.219)
906.300
Ø 125 mm - € 95
906.301
Ø 150 mm - € 125

Rückstauklappen

Die Verwendung einer Rückstauklappe wird empfohlen, um das Einströmen kalter Luft von außen zu verhindern.

Aluminium-Mauerkasten
mechanisch mit Rückstauklappe
906.078
173×173 mm, Aluminium
für Rohr Ø 125 mm - € 115
906.178
210×210 mm, Aluminium
für Rohr Ø 150 mm - € 125
906.400
210×210 mm, Schwarz (RAL9005)
für Rohr Ø 150 mm - € 159
906.079
246×246 mm, Aluminium
für Rohr Ø 200 mm - € 125

Mauerkasten

Mauerkasten mit Teleskoprohr
inklusive eingebautem
Wärmerückhaltesystem
und Edelstahl-Außenjalousie
für den bodennahen und für
den konventionellen Einbau in
Deckenhöhe.

Mauerkasten für Rohr
906.420
Ø 150 mm - € 515

Maurerkasten für Flachkanal
906.425
89×222 mm - € 515

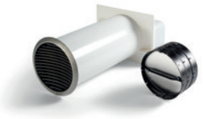

Abluftgitter für Oberschränke

Speziell entwickeltes Abluftgitter für Oberschränke, um die Rückführung der gefilterten Luft in die Küche zu optimieren.

906.450
Anschlussdurchmesser Ø 150 mm,
Ausschnitt im Gehäuse Ø 170 mm
€ 74

Kochfelder

	Induktion Pro	Induktion Power	Induktion Comfort	Induktion Dominos	Glaskeramik Power	Gas Pro
	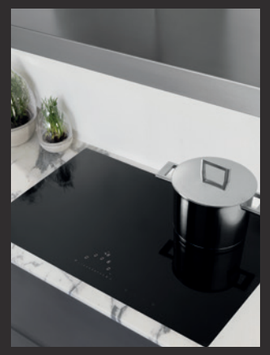	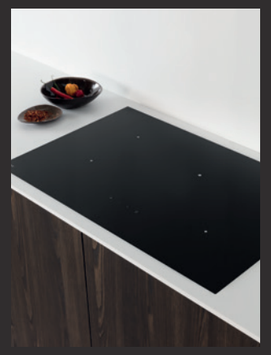	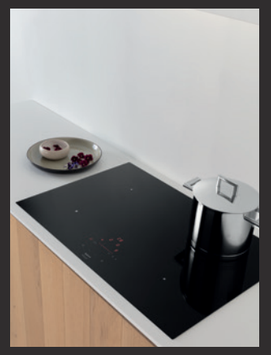		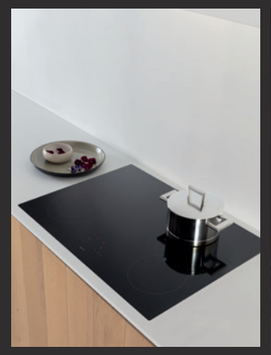	
Kochprofil						
Gebrauch	👕👕👕	👕👕	👕	👕 / 👕👕	👕	👕 / 👕👕
Anzahl Zonen						
1				▪		▪
2				▪		▪
3			▪			▪
4	▪	▪	▪		▪	▪
5	▪	▪	▪			▪
Flex Zone / erweiterbare Zone						
1		▪		▪		
2	▪					
Abmessungen Kochzonen (W)						
Abmessungen	200×240 / Ø280	200×240 / Ø230 / Ø280	Ø175 / Ø210 / Ø260	200×240 / Ø175 / Ø210	Ø135 / Ø180 / Ø210 / Ø265	Ø230 / Ø270
	S. 218	**S. 222**	**S. 226**	**S. 230**	**S. 234**	**S. 238**

👕 Normaler Gebrauch, Basiskochfunktionen, verschiedene Kochzonen mit niedrigerer Leistung

👕👕 Normaler Gebrauch, erweiterte Kochfunktionen, verschiedene Kochzonen mit höherer Leistung

👕👕👕 Intensiver Gebrauch, professionelle Kochfunktionen, einheitliche Kochzonen mit höherer Leistung

NOVY KOCHFELDER

Kontrolle auf Knopfdruck

Intuitiv kochen. Unsere Dunstabzüge können auch vom Novy Kochfeld aus gesteuert werden. Die InTouch-Technologie lässt die Geräte miteinander kommunizieren, ohne dass eine Fernbedienung erforderlich ist. Kabellos und direkt.

- **InTouch-Verbindung mit Dunstabzugshaube**
- **Flexible Kochzonen**
- **Automatische Topferkennung**

Einbaumethode

Lassen Sie das Kochfeld auf der Arbeitsplatte (aufliegend) oder vollständig integriert in der Arbeitsplatte (flächenbündig) montieren, um eine optische Einheit aus Arbeitsplatte und Kochfeld zu erhalten.

Intuitive Bedienung

Unsere Kochfelder lassen sich intuitiv bedienen. Dank Slider-Bedienung und Touch Control-Funktion sind alle Kochfunktionen immer direkt in Griffnähe.

Minimalistisches Design

Ein zurückhaltendes Design, ohne Schnörkel - daran erkennen Sie jedes Novy Kochfeld. Sogar die Bedienelemente bleiben im Hintergrund und leuchten nur dann auf, wenn das Kochfeld genutzt wird.

Praktische Flexzonen

Verbinden Sie zwei Kochzonen zu einer großen Kochzone. Praktisch, wenn Sie große Töpfe und Pfannen nutzen oder mit einer Grillplatte auf dem Kochfeld grillen wollen.

Pot Move-Funktion

Verschieben Sie Töpfe oder Pfannen mit der Pot Move-Funktion, ohne die Programmierung der aktuellen Zone zu verlieren.

Profi mit der Chef-Funktion

Verbinden Sie Flexzonen miteinander, die Chef-Funktion hält die richtige Temperatur. Wählen Sie zwischen schnellem Anbraten, Kochen und Warmhalten.

InTouch-Technologie

Bedienen Sie Ihre Dunstabzugshaube direkt vom Kochfeld aus mit drahtloser Funkkommunikation.

Induktion Pro

- Noch mehr Flexibilität und Kochfläche durch Verwendung achteckiger Zonen
- Professionelle Kochprogramme wie Chefkoch-Funktion, Pot Move- und Warmhaltefunktion für das gewisse Extra
- Weiße Slider Touch-Bedienung
- Maximale Leistung von 3.700 W für die achteckigen Zonen und 5.500 W für die runde Zone
- Installation auf der Arbeitsplatte und flächenbündige Installation möglich

InTouch
Standard mit Steuerung der Dunstabzugshaube über ein Novy Kochfeld.

Flexzone
Für automatische oder manuelle Verbindung von 2 Kochzonen.

Warmhaltefunktion
Erlaubt die Aufrechterhaltung einer konstanten Temperatur.

Chefkoch-Funktion
für Aktivierung von programmierten Zonen.

5 JAHRE GARANTIE · P · II

Außenmaße (L×B) (cm)	Öffnung (L×B) (cm)	Anzahl Zonen	Kochzonen (mm)	InTouch	Max. Leistung (W)	Art.-Nr.	UVP/St
65×52	56×49	4	4× 240×200	▪	7.400	1773	€ 2.235
80×52	75×49	4	4× 240×200	▪	7.400	1775	€ 2.425
80×52	75×49	5	4× 240×200, 200×300	▪	11.100	1776	€ 3.180
91×41	89×39	4	4× 200×240	▪	7.400	1777	€ 2.860
90×52	89×49	5	4× 240×240, Ø280	▪	11.100	1778	€ 3.340

Videos
Fünf Gründe für die Wahl eines Novy-Induktionskochfelds

Technische Daten

	Induktion Pro 1773	**Induktion Pro 1775**	**Induktion Pro 1776**	**Induktion Pro 1777**	**Induktion Pro 1778**
Bedienung					
Bedienelemente	Slider Touch-Bedienung	Slider Touch-Bedienung	Slider Touch-Bedienung	Slider Touch-Bedienung	Slider Touch-Bedienung
Farbe Bedienelemente	Weiß	Weiß	Weiß	Weiß	Weiß
Eingebaut					
Glaskante	Runde Glaskante	Runde Glaskante	Runde Glaskante	Runde Glaskante	Runde Glaskante
aufliegend / bündig	▪ / ▪	▪ / ▪	▪ / ▪	▪ / ▪	▪ / ▪
Schwarzes opakes Glas	▪	▪	▪	▪	▪
Funktionen					
InTouch Funktion	▪	▪	▪	▪	▪
Anzahl Leistungsstufen	9+Power + SuperPower	9+Power + SuperPower	9+Power + SuperPower	9+Power + SuperPower	9+Power + SuperPower
Chef-Funktion	▪	▪	▪	▪	▪
Pot Move-Funktion	▪	▪	▪	▪	▪
Zeitmesser	▪	▪	▪	▪	▪
Kochvoreinstellungen	▪	▪	▪	▪	▪
Wischschutzfunktion	▪	▪	▪	▪	▪
Automatische Topferkennung	▪	▪	▪	▪	▪
Flex Zonen	▪ (×2)	▪ (×2)	▪ (×2)	▪ (×2)	▪ (×2)
Automatische Brückenfunktion Flexzone	▪	▪	▪	▪	▪
Restwärmeanzeige	▪	▪	▪	▪	▪
Timer für jede Zone	▪	▪	▪	▪	▪
Unabhängiger Koch-Timer	▪	▪	▪	▪	▪
Warmhaltefunktion (°C)	42°, 70° und 94°	42°, 70° und 94°	42°, 70° und 94°	42°, 70° und 94°	42°, 70° und 94°
Grillfunktion	▪ (×2)	▪ (×2)	▪ (×2)	▪ (×2)	▪ (×2)
Verriegelung (Kindersicherung) Kochfeld	▪	▪	▪	▪	▪
Stop & Go	▪	▪	▪	▪	▪
Ankochautomatik	▪	▪	▪	▪	▪
Kochzonen					
Anzahl Kochzonen	4	4	5	4	5
Kochzone 1	Links vorne	Links vorne	Links vorne	Links	Links vorne
Abmessungen (mm) / Power(Boost) (W)	240×200 / 2100 (3700)	240×200 / 2100 (3700)	240×200 / 2100 (3700)	200×240 / 2100 (3700)	240×200 / 2100 (3700)
Kochzone 2	Links hinten	Links hinten	Links hinten	Mitte links	Links hinten
Abmessungen (mm) / Power(Boost) (W)	240×200 / 2100 (3700)	240×200 / 2100 (3700)	240×200 / 2100 (3700)	200×240 / 2100 (3700)	240×200 / 2100 (3700)
Kochzone 3	Rechts vorne	Rechts vorne	Mitte	Mitte rechts	Mitte
Abmessungen (mm) / Power(Boost) (W)	240×200 / 2100 (3700)	240×200 / 2100 (3700)	200×300 / 2100 (3700)	200×240 / 2100 (3700)	280 / 2600 (5500)
Kochzone 4	Rechts hinten	Rechts hinten	Rechts vorne	Rechts	Rechts vorne
Abmessungen (mm) / Power(Boost) (W)	240×200 / 2100 (3700)	240×200 / 2100 (3700)	240×200 / 2100 (3700)	200×240 / 2100 (3700)	240×200 / 2100 (3700)
Kochzone 5			Rechts hinten		Rechts hinten
Abmessungen (mm) / Power(Boost) (W)			240×200 / 2100 (3700)		240×200 / 2100 (3700)
Abmessungen (Technische Daten siehe S. 244-245)					
Abmessungen (B×T×H) (mm)	650×520×47	800×520×47	800×520×47	910×410×47	900×520×47
Öffnung (B×T) (mm)	560×490	750×490	750×490	890×390	850×490
Gewicht (kg)	11,5	13,5	14,2	14,8	16,7
Technische Eigenschaften					
Gesamtanschlusswert (W)	7400	7400	11100	7400	11100
Anschlussspannung mehrphasig	230 V / 400 V - 2N	230 V / 400 V - 2N	230 V / 400 V - 2N / 3N	230 V / 400 V - 2N	230 V / 400 V - 2N / 3N
Anschlussspannung einphasig	230 V	230 V	230 V	230 V	230 V
Frequenz (Hz)	50 – 60	50 – 60	50 – 60	50 – 60	50 – 60
Zubehör					
Profil **1700.092** - € 75	▪	▪	▪		▪
Grillplatte (240×415 mm) **1700.093** - € 309	▪	▪	▪	▪	▪
Teppanyaki-Platte (240×415 mm) **1700.095** - € 309	▪	▪	▪	▪	▪

1700.092

1700.093

1700.095

Induktion Power

- Hervorragende Flexibilität dank der Kombination achteckiger und runder Zonen
- Umfangreiche Garfunktionen für anspruchsvolles Kochen und automatische Brückenfunktion für die Flexzonen
- Rote Slider Touch-Bedienung
- Maximale Leistung 3.000 W pro Zone
- Aufliegende oder flächenbündige Installation möglich

InTouch
Steuerung der Dunstabzugshaube über ein Novy Kochfeld möglich.

Flexzone
Für automatische oder manuelle Verbindung von 2 Kochzonen.

Warmhaltefunktion
Erlaubt die Aufrechterhaltung einer konstanten Temperatur.

5 JAHRE GARANTIE

P

II

Außenmaße (L×B) (cm)	Öffnung (L×B) (cm)	Anzahl Zonen	Kochzonen (mm)	InTouch	Max. Leistung (W)	Art.-Nr.	UVP/St
65×52	56×49	4	2× 240×200, 2× Ø210	▪	7.400	1763	€ 1.750
80×52	75×49	4	2× 240×200, Ø230, Ø280		7.400	1724	€ 2.075
80×52	75×49	4	2× 240×200, Ø230, Ø280	▪	7.400	1726	€ 2.235
90×52	85×49	5	2× 240×200, Ø280, 2× Ø200	▪	11.100	1768	€ 2.670
100×40	98×38	4	2× 200×240, 2× Ø230	▪	7.400	1767	€ 2.550

Technische Daten

	Induktion Power 1724	**Induktion Power 1726**	**Induktion Power 1763**	**Induktion Power 1767**	**Induktion Power 1768**
Bedienung					
Bedienelemente	Slider Touch-Bedienung	Slider Touch-Bedienung	Slider Touch-Bedienung	Slider Touch-Bedienung	Slider Touch-Bedienung
Farbe Bedienelemente	Rot	Rot	Rot	Rot	Rot
Eingebaut					
Glaskante	Runde Glaskante	Runde Glaskante	Runde Glaskante	Runde Glaskante	Runde Glaskante
aufliegend / flächenbündig	▪ / ▪	▪ / ▪	▪ / ▪	▪ / ▪	▪ / ▪
Funktionen					
InTouch Funktion		▪	▪	▪	▪
Anzahl Leistungsstufen	9 + Power + SuperPower	9 + Power + SuperPower	9 + Power + SuperPower	9 + Power + SuperPower	9 + Power + SuperPower
Count-up timer	▪	▪	▪	▪	▪
Automatische Topferkennung	▪	▪	▪	▪	▪
Flex Zonen	▪ (×1)	▪ (×1)	▪ (×1)	▪ (×1)	▪ (×1)
Automatische Brückenfunktion Flexzone	▪	▪	▪	▪	▪
Restwärmeanzeige	▪	▪	▪	▪	▪
Timer für jede Zone	▪	▪	▪	▪	▪
Unabhängiger Koch-Timer	▪	▪	▪	▪	▪
Warmhaltefunktion (°C)	70°	70°	70°	70°	70°
Verriegelung (Kindersicherung) Kochfeld	▪	▪	▪	▪	▪
Stop & Go	▪	▪	▪	▪	▪
Ankochautomatik	▪	▪	▪	▪	▪
Kochzonen					
Anzahl Kochzonen	4	4	4	4	5
Kochzone 1	Links vorne	Links vorne	Links vorne	Links vorne	Links vorne
Abmessungen (mm) / Power(Boost) (W)	240×200 / 2100 (3000)	240×200 / 2100 (3000)	240×200 / 2100 (3000)	240×200 / 2100 (3000)	240×200 / 2100 (3000)
Kochzone 2	Links hinten	Links hinten	Links hinten	Mitte links	Links hinten
Abmessungen (mm) / Power(Boost) (W)	240×200 / 2100 (3000)	240×200 / 2100 (3000)	240×200 / 2100 (3000)	240×200 / 2100 (3000)	240×200 / 2100 (3000)
Kochzone 3	Rechts vorne	Rechts vorne	Rechts vorne	Mitte rechts	Mitte
Abmessungen (mm) / Power(Boost) (W)	230 / 2300 (3000)	230 / 2300 (3000)	210 / 2300 (3000)	230 / 2300 (3000)	280 / 2300 (3000)
Kochzone 4	Rechts hinten	Rechts hinten	Rechts hinten	Rechts hinten	Rechts vorne
Abmessungen (mm) / Power(Boost) (W)	280 / 2300 (3000)	280 / 2300 (3000)	210 / 2300 (3000)	230 / 2300 (3000)	200/ 2300 (3000)
Kochzone 5					Rechts hinten
Abmessungen (mm) / Power(Boost) (W)					200 / 2300 (3000)
Abmessungen (Technische Daten siehe S. 244-245)					
Abmessungen (B×T×H) (mm)	800×520×47	800×520×47	650×520×47	1000×400×47	900×520×47
Öffnung (B×T) (mm)	750×490	750×490	560×490	980×380	850×490
Gewicht (kg)	13,4	13,4	11,1	14,8	15,7
Technische Eigenschaften					
Gesamtanschlusswert (W)	7400	7400	7400	7400	11100
Anschlussspannung mehrphasig	230 V / 400 V - 2N	230 V / 400 V - 2N	230 V / 400 V - 2N	230 V / 400 V - 2N	230 V / 400 V - 2N / 3N
Anschlussspannung einphasig	230 V	230 V	230 V	230 V	230 V
Frequenz (Hz)	50 – 60	50 – 60	50 – 60	50 – 60	50 – 60
Zubehör					
Profil **1700.092** - € 75	▪	▪	▪		▪

Induktion Comfort

- Runde Zonen mit unterschiedlicher Leistung und verschiedenen Größen
- Rote Slider Touch-Bedienung
- Integrierte Kochprogramme für maximalen Komfort
- Aufliegende oder flächenbündige Installation möglich

1758

InTouch
Steuerung der Dunstabzugshaube über ein Novy Kochfeld möglich.

Warmhaltefunktion
Erlaubt die Aufrechterhaltung einer konstanten Temperatur.

Außenmaße (L×B) (cm)	Öffnung (L×B) (cm)	Anzahl Zonen	Kochzonen (mm)	InTouch	Max. Leistung (W)	Art.-Nr.	UVP/St
65×52	56×49	3	2× Ø200, Ø290	•	6.400	1752	€ 1.119
65×52	56×49	4	2× Ø175, 2× Ø210		7.400	1753	€ 1.205
80×52	75×49	4	2× Ø175, 2× Ø210		7.400	1754	€ 1.430
80×52	75×49	4	2× Ø175, 2× Ø210	•	7.400	1755	€ 1.590
80×37	76×34	3	Ø175, 2× Ø210	•	6.700	1757	€ 1.430
90×52	85×49	5	3× Ø175, Ø210, Ø250	•	7.400	1758	€ 2.075

Technische Daten

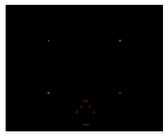

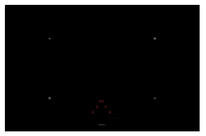

	Induktion Comfort 1752	**Induktion Comfort 1753**	**Induktion Comfort 1754 / 1755**	**Induktion Comfort 1757**	**Induktion Comfort 1758**
Bedienung					
Bedienelemente	Touch-Bedienung	Slider Touch-Bedienung	Slider Touch-Bedienung	Slider Touch-Bedienung	Slider Touch-Bedienung (rund)
Farbe Bedienelemente	Rot	Rot	Rot	Rot	Rot
Eingebaut					
Glaskante	Runde Glaskante	Runde Glaskante	Runde Glaskante	Runde Glaskante	Runde Glaskante
aufliegend / flächenbündig	▪ / ▪	▪ / ▪	▪ / ▪	▪ / ▪	▪ / ▪
Funktionen					
InTouch Funktion	▪		▪ (nur für 1755)	▪	▪
Anzahl Leistungsstufen	9 + Power	9 + Power	9 + Power	9 + Power	9 + Power
Restwärmeanzeige	▪	▪	▪	▪	▪
Timer für jede Zone	▪	▪	▪	▪	▪
Unabhängiger Koch-Timer	▪	▪	▪	▪	▪
Warmhaltefunktion (°C)		70°	70°	70°	70°
Verriegelung (Kindersicherung) Kochfeld	▪	▪	▪	▪	▪
Stop & Go		▪	▪	▪	▪
Ankochautomatik		▪	▪	▪	▪
Kochzonen					
Anzahl Kochzonen	3	4	4	3	5
Kochzone 1	Links vorne	Links vorne	Links vorne	Links	Links vorne
Abmessungen (mm) / Power (Boost) (W)	200 / 1400 (2000)	210 / 2300 (3000)	210 / 2300 (3000)	210 / 2300 (3000)	175 / 1400 (2000)
Kochzone 2	Links hinten	Links hinten	Links hinten	Mitte	Links hinten
Abmessungen (mm) / Power (Boost) (W)	200 / 1100 (1400)	175 / 1100 (1400)	175 / 1100 (1400)	175 / 1100 (1400)	175 / 1100 (1400)
Kochzone 3	Rechts	Rechts vorne	Rechts vorne	Rechts	Mitte
Abmessungen (mm) / Power (Boost) (W)	290 / 2300 (3000)	175 / 1100 (1400)	175 / 1100 (1400)	210 / 2300 (3000)	250 / 2300 (3000)
Kochzone 4		Rechts hinten	Rechts hinten		Rechts vorne
Abmessungen (mm) / Power (Boost) (W)		210 / 2300 (3000)	210 / 2300 (3000)		175 / 1100 (1400)
Kochzone 5					Rechts hinten
Abmessungen (mm) / Power (Boost) (W)					210 / 2300 (3000)
Abmessungen (Technische Daten siehe S. 244-245)					
Abmessungen (B×T×H) (mm)	650×520×52	650×520×52	800×520×52	800×370×52	900×520×52
Öffnung (B×T) (mm)	560×490	560×490	750×490	760×340	850×490
Gewicht (kg)	10,1	11	12,6	10,9	16,8
Technische Eigenschaften					
Gesamtanschlusswert (W)	6400	7400	7400	6700	7400
Anschlussspannung mehrphasig	230 V / 400 V - 2N	230 V / 400 V - 2N	230 V / 400 V - 2N	230 V / 400 V - 2N	230 V / 400 V - 2N
Anschlussspannung einphasig	230 V	230 V	230 V	230 V	230 V
Frequenz (Hz)	50 – 60	50 – 60	50 – 60	50 – 60	50 – 60
Zubehör					
Profil **1700.092** - € 75	▪	▪	▪		▪

Induktion Dominos

- Stellen Sie Ihre eigene Kombination zusammen: Kochen, wie Sie es wollen
- Rote Slider- oder Touch-Bedienung, je nach Domino-Typ
- Abgerundete Kante
- Aufliegende oder flächenbündige Installation möglich
- Optimal in Kombination mit dem Muldenlüfter Novy Up (siehe S. 58)

5 JAHRE GARANTIE

P

Name	Außenmaße (L×B) (cm)	Anzahl Zonen	Kochzonen (mm)	Max. Leistung (W)	Art.-Nr.	UVP/St
Induktion 38 cm						
Induktion Comfort	38×52	2	Ø175, Ø210	3.700	3784	€ 799
Induktion Power	38×52	2	2× 240×200	3.700	3774	€ 975
Induktion Pro	38×52	2	2× 240×200	3.700	3762	€ 1.590
Teppan yaki	38×52	2		2.800	3753	€ 2.635
Wok [1]	38×52	1		3.200	3773	€ 2.309
Induktion 58 cm						
Teppan Yaki	58×52	4		5.600	3754	€ 3.825
Friteuse						
Friteuse	29×52			2.000	3711	€ 795

(1) Demeyere Wok Ø 36 cm im Standardlieferumfang.

Technische Daten

Induktion 38 cm
Teppan yaki
3753

Induktion 58 cm
Teppan yaki
3754

Induktion 38 cm
Pro
3762

Induktion 38 cm
Wok
3773

Induktion 38 cm
Power
3774

Induktion 38 cm
Comfort
3784

Friteuse
3711

Bedienung							
Bedienelemente	Slider Touch-Bedienung	Slider Touch-Bedienung	Slider Touch-Bedienung	Slider Touch-Bedienung	Touch-Bedienung	Touch-Bedienung	Drehknopf
Farbe Bedienelemente	Rot	Rot	Rot	Rot	Rot	Rot	
Eingebaut							
Glaskante	Runde Glaskante	Runde Glaskante	Runde Glaskante	Runde Glaskante	Runde Glaskante	Runde Glaskante	Runde Kante
aufliegend / flächenbündig	▪ / ▪	▪ / ▪	▪ / ▪	▪ / ▪	▪ / ▪	▪ / ▪	▪ / -
Schwarzes opakes Glas			▪	▪	▪	▪	
Funktionen							
Restwärmeanzeige	▪	▪	▪	▪	▪	▪	
Automatische Topferkennung			▪				
Flex Zonen	▪ (×1)	▪ (×2)	▪ (×1)		▪ (×1)		
Manuelle Brückenfunktion	▪	▪	▪		▪		
Timer für jede Zone	▪	▪	▪	▪	▪	▪	
Unabhängiger Koch-Timer	▪	▪	▪	▪	▪	▪	
Warmhaltefunktion (°C)	120°, 150° und 180°	120°, 150° und 180°	42°, 70° und 94°	42°, 70° und 94°			
Verriegelung (Kindersicherung) Kochfeld	▪	▪	▪	▪	▪	▪	
Stop & Go	▪	▪	▪	▪			
Ankochautomatik			▪				
Kochzonen							
Anzahl Kochzonen	2	4	2	1	2	2	
Kochzone 1	Vorne	Links vorne	Vorne	Vorne	Vorne	Vorne	
Abmessungen (mm) / Power(Boost) (W)	1400	1400	240×200 / 2100 (3700)	360 (wok) / 2000 (3200)	240×200 / 1600 (1850)	175 / 1100 (1400)	
Kochzone 2	Hinten	Links hinten	Hinten		Hinten	Hinten	
Abmessungen (mm) / Power(Boost) (W)	1400	1400	240×200 / 2100 (3700)		240×200 / 2100 (3000)	210 / 2300 (3000)	
Kochzone 3		Rechts vorne					
Abmessungen (mm) / Power(Boost) (W)		1400					
Kochzone 4		Rechts hinten					
Abmessungen (mm) / Power(Boost) (W)		1400					
Abmessungen (Installationsdetails siehe S. 244-245)							
Abmessungen (B×T×H) (mm)	380×520×54	580×520×54	380×520×47	380×520×121	380×520×52	380×520×52	290×520×235
Öffnung (B×T) (mm)	370×490	560×490	350×490	370×490	350×490	350×490	270×475
Gewicht (kg)	10,4	12,6	7	11,6	11,6	7	6,1
Inhalt (l)							4
Technische Eigenschaften							
Gesamtanschlusswert (W)	2800	5600	3700	3200	3700	3700	2000
Anschlussspannung mehrphasig		230 V / 400 V - 2N					
Anschlussspannung einphasig	230 V	230 V	230 V	230 V	230 V	230 V	230 V
Frequenz	50 – 60	50 – 60	50 – 60	50 – 60	50 – 60	50 – 60	50 – 60
Netzkabel	▪	▪	▪	▪	▪	▪	▪
Zubehör							
Wok Demeyere (Inklusiv)				▪			
Profil Dominos **3730.020** - € 30	optional	optional	optional	optional	optional	optional	

Glaskeramik

- Glaskeramik Power
  - Vier Kochzonen, davon zwei erweiterbar
  - Slider Touch-Bedienung
  - Zusätzliche Kochfunktionen
- Glaskeramik Comfort
  - Vier Kochzonen, davon eine erweiterbar
  - Touch-Bedienung
- Runde Glaskante
- Aufliegende oder flächenbündige Installation möglich

Name	Außenmaße (L×B) (cm)	Anzahl Zonen	Kochzonen (mm)	Max. Leistung (W)	Art.-Nr.	UVP/St
Glaskeramik Power	59×52	4	2× Ø135, Ø145 / 170, Ø210 / 265	7.000	1102	€ 849
Glaskeramik Power	78×52	4	Ø135, Ø145, Ø180 / 170, Ø210 / 265	7.600	1112	€ 1.095
Glaskeramik Comfort	59×52	4	2× Ø135, Ø145, Ø180 / 210	6.400	1109	€ 669
Glaskeramik Comfort	78×52	4	2× Ø135, Ø145, Ø185 / 210	7.000	1119	€ 849

Technische Daten

Glaskeramik Comfort 1109

Glaskeramik Comfort 1119

Glaskeramik Power 1102

Glaskeramik Power 1112

Bedienung				
Bedienelemente	Touch-Bedienung	Touch-Bedienung	Slider Touch-Bedienung	Slider Touch-Bedienung
Farbe Bedienelemente	Rot	Rot	Rot	Rot
Eingebaut				
Glaskante	Runde Glaskante	Runde Glaskante	Runde Glaskante	Runde Glaskante
aufliegend / flächenbündig	▪ / ▪	▪ / ▪	▪ / ▪	▪ / ▪
Schwarzes opakes Glas				
Uitrusting				
Restwärmeanzeige	▪	▪	▪	▪
Timer für jede Zone			▪	▪
Unabhängiger Koch-Timer			▪	▪
Warmhaltefunktion (°C)			70°	70°
Verriegelung (Kindersicherung) Kochfeld			▪	▪
Stop & Go			▪	▪
Ankochautomatik			▪	▪
Kochzonen				
Anzahl Kochzonen	4, davon 1 erweiterbar	4, davon 1 erweiterbar	4, davon 2 erweiterbar	4, davon 2 erweiterbar
Kochzone 1	Links vorne	Links vorne	Links vorne	Links vorne
Abmessungen (mm) / Power(Boost) (W)	135 - 210 / 1000 (2200)	135 - 210 / 1000 (2200)	135 - 210 / 1000 (2200)	135 - 210 / 1000 (2200)
Kochzone 2	Links hinten	Links hinten	Links hinten	Links hinten
Abmessungen (mm) / Power(Boost) (W)	145 / 1200	145 / 1200	145 / 1200	145 / 1200
Kochzone 3	Rechts vorne	Rechts vorne	Rechts vorne	Rechts vorne
Abmessungen (mm) / Power(Boost) (W)	145 / 1200	180 / 1800	145 / 1200	180 / 1800
Kochzone 4	Rechts hinten	Rechts hinten	Rechts hinten	Rechts hinten
Abmessungen (mm) / Power(Boost) (W)	180 / 1800	180 / 1800	170 - 265 / 1500 (2400)	170 - 265 / 1500 (2400)
		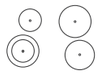		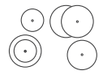
Abmessungen (Installationsdetails siehe S. 244-245)				
Abmessungen (B×T×H) (mm)	590×520×41	780×520×41	590×520×41	780×520×41
Öffnung (B×T) (mm)	560×490	750×490	560×490	750×490
Gewicht (kg)	9	11,4	9	11,3
Technische Eigenschaften				
Gesamtanschlusswert (W)	6400	7000	7000	7600
Anschlussspannung mehrphasig	230 V / 400 V – 2N	230 V / 400 V – 2N	230 V / 400 V – 2N	230 V / 400 V – 2N
Anschlussspannung einphasig	230 V	230 V	230 V	230 V
Frequenz (Hz)	50 – 60	50 – 60	50 – 60	50 – 60

NOVY
PREMIUM
INNOVATION
PRODUCT

Gas Pro

- Gasbrenner wird direkt in die Arbeitsplatte integriert*
- Gusseiserne und sehr robuste Topfträger in stilvoller und zeitloser Optik
- Optische Kontrolle der Flamme
- Genügend Platz zwischen den Brennern für große Töpfe und Pfannen
- Verschieden Brennerleistungen erhältlich

5 JAHRE GARANTIE

Name	Breite (cm)	Anzahl Zonen	Max. Leistung (W)	Art.-Nr.	UVP/St
Altar Top schwarz	30	1	3.000	56002	€ 1.705
Azuma Top schwarz	30	1	5.000	56004	€ 1.940
Capital Top schwarz	60	3	2.000, 3.000, 5.000	56006	€ 4.250
Cusin Top schwarz	90	3	3.000, 2× 5.000	56008	€ 4.250
Dempo Top schwarz	90	4	2.000, 3.000, 2× 5.000	56010	€ 4.855
Danau Top schwarz	120	4	2.000, 3.000, 2× 5.000	56012	€ 4.855
Drum Top schwarz	120	4	2.000, 3.000, 2× 5.000	56014	€ 4.855
Elbrus Top schwarz	90	5	2× 2.000, 2× 3.000, 5.000	56016	€ 5.345

* Brenner nicht kompatibel mit Holzarbeitsplatten

Video
Entdecken Sie unsere Kollektion stilvoller Gasbrenner mit starker Flamme

Technische Daten

	Altar top 56002 / schwarz	**Azuma Top 56004 / schwarz**	**Capital Top 56006 / schwarz**	**Cusin Top 56008 / schwarz**
Bedienung				
Bedienelement	Drehknopf	Drehknopf	Drehknopf	Drehknopf
Eingebaut				
Einbau	▪	▪	▪	▪
Gusseisenere Topfträger	▪	▪	▪	▪
Farbe des Gasbrenners	Schwarz	Schwarz	Schwarz	Schwarz
Ausrüstung				
Automatische Zündung	▪	▪	▪	▪
Zündsicherung	▪	▪	▪	▪
Kochzonen				
Anzahl Kochzonen	1	1	3	3
Kochzone 1	Mitte	Mitte	Links vorne	Links
Power (W)	3000	5000	3000	5000
Kochzone 2			Links hinten	Mitte
Power (W)			2000	3000
Kochzone 3			Rechts	Rechts
Power (W)			5000	5000
Kochzone 4				
Power (W)				
Kochzone 5				
Power (W)				
Abmessungen				
Abmessungen (B×T×H) (mm)	213×503×89	213×503×89	533×503×89	853×403×89
Öffnung (mm)	Technische Daten prüfen	Technische Daten prüfen	Technische Daten prüfen	Technische Daten prüfen
Gewicht (kg)	5,5	7,5	18,5	20,5
Technische Eigenschaften				
Gesamtanschlusswert (W)	3000	5000	9800	13000
Anschlussspannung	230 V	230 V	230 V	230 V
Frequenz (Hz)	50	50	50	50
Netzkabel	▪	▪	▪	▪
Zubehör				
Stützschiene / **56 199** - € 125 (1 Set im Lieferumfang enthalten)	▪	▪	▪	▪
Wokring / **93 005** - € 305 (1 im Lieferumfang enthalten)		▪	▪	▪

	Dempo Top 56010 / schwarz	**Danau Top 56012 / schwarz**	**Drum Top 56014 / schwarz**	**Elbrus Top 56016 / schwarz**
	Drehknopf	Drehknopf	Drehknopf	Drehknopf
	▪	▪	▪	▪
	▪	▪	▪	▪
	Schwarz	Schwarz	Schwarz	Schwarz
	▪	▪	▪	▪
	▪	▪	▪	▪
	4	4	4	5
	Links	Links	Links	Links vorne
	5000	5000	5000	3000
	Mitte vorne	Mitte links	Mitte links	Links hinten
	3000	3000	3000	2000
	Mitte hinten	Mitte rechts	Mitte rechts	Mitte
	2000	2000	2000	5000
	Rechts	Rechts	Rechts	Rechts vorne
	5000	5000	5000	3000
				Rechts hinten
				2000
	853×503×89	1157×403×89	1157×503×89	853×503×89
	Technische Daten prüfen	Technische Daten prüfen	Technische Daten prüfen	Technische Daten prüfen
	25,5	25,5	25,5	29,5
	14800	14800	14800	14600
	230 V	230 V	230 V	230 V
	50	50	50	50
	▪	▪	▪	▪
	▪	▪	▪	▪
	▪	▪	▪	▪

56 199

93 005

Installation eines Novy Kochfeldes

Abmessungen

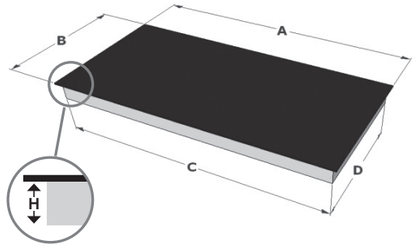

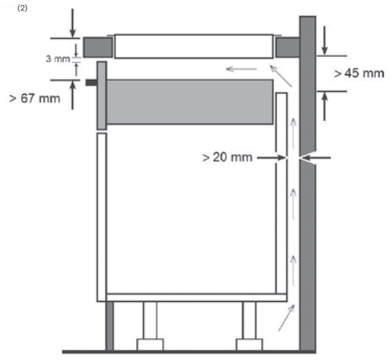

Aufliegende Installation

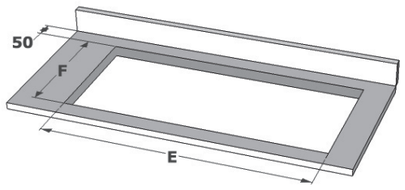

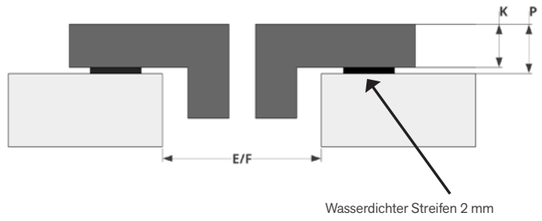

Flächenbündige Installation

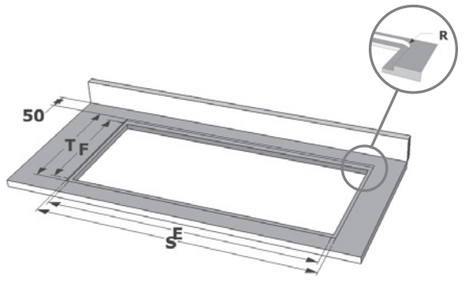

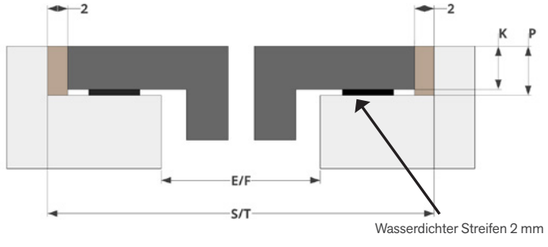

(2) Voor een optimale ventilatie en hitte afvoer van het toestel te waarborgen, moet er een luchtspleet voorzien worden tussen werkblad en lade.

	A	B	E	F	H	R(1)	S	T	K	P
Induktion Pro										
1773	650	520	560	490	47	7	654	524	4	6
1775	800	520	750	490	47	7	804	524	4	6
1776	800	520	750	490	47	7	804	524	4	6
1777	910	410	890	390	47	7	914	414	4	6
1778	900	520	850	490	47	7	904	524	4	6

	A	B	E	F	H	R(1)	S	T	K	P
Induktion Power										
1724	800	520	750	490	47	7	804	524	4	6
1726	800	520	750	490	47	7	804	524	4	6
1763	650	520	560	490	47	7	654	524	4	6
1767	1000	400	980	380	47	7	1004	404	4	6
1768	900	520	850	490	47	7	904	524	4	6

	A	B	E	F	H	R(1)	S	T	K	P
Induktion Comfort										
1752	650	520	560	490	52	7	654	524	4	6
1753	650	520	560	490	52	7	654	524	4	6
1754	800	520	750	490	52	7	804	524	4	6
1755	800	520	750	490	52	7	804	524	4	6
1757	800	370	760	340	52	7	804	374	4	6
1758	900	520	850	490	52	7	904	524	4	6

	A	B	E	F	H	R(1)	S	T	K	P
Induktion Domino's										
3711	290	520	270	475	235	-	-	-	-	-
3753	380	520	370	490	54	7	384	524	6	8
3754	580	520	560	490	54	7	584	524	6	8
3762	380	520	350	490	47	7	384	524	4	6
3773	380	520	370	490	121	7	384	524	4	6
3774	380	520	350	490	52	7	384	524	4	6
3784	380	520	350	490	52	7	384	524	4	6

	A	B	E	F	H	R(1)	S	T	K	P
Gas Pro										
Lochbild siehe technisches Datenblatt										

	A	B	E	F	H	R(1)	S	T	K	P
Dunstabzüge										
1821, 1831, 1841	880	520	860	500	65	7	884	524	4	6
1851, 1861	800	520	750	490	225	7	804	524	4	6
40000	491	520	486	500	224	7	495	524	5	7
40002	872	520	852	500	224	7	876	524	5	7
40004	872	520	852	500	224	7	876	524	5	7
40006	872	520	862	500	224	7	876	524	6	8
40008	872	520	862	500	224	7	876	524	5	7
40000 + 40002-8	1364	520	1354	500	224	7	1368	524	6	8
40002-8 + 40002-8	1745	520	1735	500	224	7	1749	524	6	8
42110, 42120	1180	520	1160	490	65	7	1184	524	4	6

(1) Dies ist die Ausführung mit dem Standardradius. Wenden Sie sich an den Lieferanten Ihrer Arbeitsfläche, wenn Sie einen kleineren Radius bevorzugen.

Designleuchten

Neue Kollektion verfügbar Q2 2024

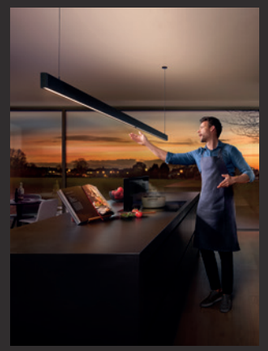

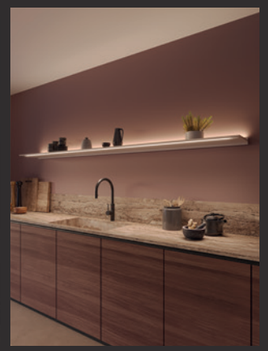

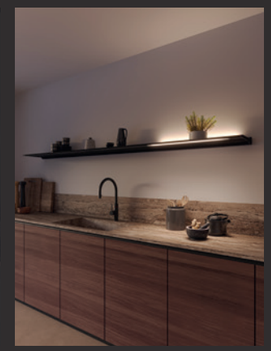

	Novy Pendant	Novy Wall	Novy Shelf	Novy Shelf Pro
Länge				
95 cm	▪	▪	▪	
125 cm	▪	▪	▪	
155 cm	▪	▪	▪	▪
185 cm	▪	▪	▪	▪
215 cm	▪	▪	▪	▪
245 cm	▪	▪	▪	▪
275 cm	▪	▪	▪	▪
305 cm	▪	▪	▪	▪
Farbe				
Mineral White	▪	▪	▪	▪
Mineral Black	▪	▪	▪	▪
Bedienung				
Gestensteuerung	▪	▪	▪	
Gestensteuerung Pro				▪
Beleuchtung				
Funktionsbeleuchtung	▪	▪	▪	▪
Ambiente-Beleuchtung	▪	▪	▪	▪
	S. 248	S. 252	S. 256	S. 260

PREMIUM INNOVATION PRODUCT

Novy Pendant

(Neue Kollektion verfügbar Q2 2024)

- Hängeleuchte der nächsten Generation mit Gestensteuerung
- Optimal über einer Kücheninsel oder einem Esstisch
- Ober- und Unterlicht
- Einfache Handbewegungen schalten zwischen funktionaler Beleuchtung und Ambiente-Beleuchtung um
- Einstellbare Lichtintensität und Farbtemperatur von 2.700 K bis 4.000 K
- Farbstimmung lässt sich einstellen
- Erhältlich in Mineral Black und Mineral White
- Aktive Kollektion, siehe QR Code

Gestensteuerung
Beleuchtung mit gestengesteuerter Bedienung

RGBW

Ambiente-Beleuchtung
Neben der funktionalen Beleuchtung ist auch Ambiente-Beleuchtung aktivierbar

5 JAHRE GARANTIE

	Länge (mm)	Farbe	Max. Leistung (W)	Art.-Nr.	UVP/St
Novy Pendant 95	937	Mineral White	35	710101	€ 1.049
Novy Pendant 125	1237	Mineral White	47	710201	€ 1.099
Novy Pendant 155	1537	Mineral White	58	710301	€ 1.149
Novy Pendant 185	1837	Mineral White	70	710401	€ 1.199
Novy Pendant 215	2137	Mineral White	82	710501	€ 1.249
Novy Pendant 245	2437	Mineral White	93	710601	€ 1.299
Novy Pendant 275	2737	Mineral White	105	710701	€ 1.349
Novy Pendant 305	3037	Mineral White	117	710801	€ 1.399
Novy Pendant 95	937	Mineral Black	35	710102	€ 1.049
Novy Pendant 125	1237	Mineral Black	47	710202	€ 1.099
Novy Pendant 155	1537	Mineral Black	58	710302	€ 1.149
Novy Pendant 185	1837	Mineral Black	70	710402	€ 1.199
Novy Pendant 215	2137	Mineral Black	82	710502	€ 1.249
Novy Pendant 245	2437	Mineral Black	93	710602	€ 1.299
Novy Pendant 275	2737	Mineral Black	105	710702	€ 1.349
Novy Pendant 305	3037	Mineral Black	117	710802	€ 1.399

Technische Zeichnungen, siehe S. 266

Video
Gestensteuerung

Technische Daten

Novy Pendant 95
710101 Mineral White
710102 Mineral Black

Novy Pendant 125
710201 Mineral White
710202 Mineral Black

Novy Pendant 155
710301 Mineral White
710302 Mineral Black

Novy Pendant 185
710401 Mineral White
710402 Mineral Black

Novy Pendant 215
710501 Mineral White
710502 Mineral Black

Novy Pendant 245
710601 Mineral White
710602 Mineral Black

Novy Pendant 275
710701 Mineral White
710702 Mineral Black

Novy Pendant 305
710801 Mineral White
710802 Mineral Black

Funktionen									
Bedienung	Gestensteuerung	Gestensteuerung	Gestensteuerung	Gestensteuerung	Gestensteuerung	Gestensteuerung	Gestensteuerung	Gestensteuerung	Gestensteuerung
Beleuchtung									
Funktionsbeleuchtung	LED / dimmbar	LED / dimmbar	LED / dimmbar	LED / dimmbar	LED / dimmbar	LED / dimmbar	LED / dimmbar	LED / dimmbar	LED / dimmbar
Brutto-Lichtstrom funktionale Beleuchtung	2700	3600	4500	5400	6300	7200	8100	9000	
Farbtemperatur Funktionsbeleuchtung (K)	2.700 - 4.000	2.700 - 4.000	2.700 - 4.000	2.700 - 4.000	2.700 - 4.000	2.700 - 4.000	2.700 - 4.000	2.700 - 4.000	
Farbwiedergabeindex (CRI)	≥95	≥95	≥95	≥95	≥95	≥95	≥95	≥95	
Ambiente-Beleuchtung	LED / dimmbar	LED / dimmbar	LED / dimmbar	LED / dimmbar	LED / dimmbar	LED / dimmbar	LED / dimmbar	LED / dimmbar	
Brutto-Lichtstrom Ambiente-Beleuchtung	624	935	1247	1559	1871	2183	2495	2806	
Farbtemperatur Ambiente-Beleuchtung	RGBW	RGBW	RGBW	RGBW	RGBW	RGBW	RGBW	RGBW	
Technische Eigenschaften									
Abmessungen (L×B×H) (mm)	937×31×80	1237×31×80	1537×31×80	1837×31×80	2137×31×80	2437×31×80	2737×31×80	3037×31×80	
Gewicht (kg)	2	2,3	2,7	3,1	3,5	3,9	4,3	4,7	
Position des Stromkabels	links / rechts	links / rechts	links / rechts	links / rechts	links / rechts	links / rechts	links / rechts	links / rechts	
Länge des Anschlusskabels (m)	4,5	4,5	4,5	4,5	4,5	4,5	4,5	4,5	
Länge des Aufhängekabels (m)	4,5	4,5	4,5	4,5	4,5	4,5	4,5	4,5	
Netzspannung (V) / Elektrischer Anschlusswert (W)	230 / 35	230 / 47	230 / 58	230 / 70	230 / 82	230 / 93	230 / 105	230 / 117	

NOVY
PREMIUM
INNOVATION
PRODUCT

Novy Wall

(Neue Kollektion verfügbar Q2 2024)

- Design-Wandbeleuchtung mit Gestensteuerung
- Optimale Beleuchtung über einer Küchenarbeitsplatte
- Ober- und Unterlicht
- Einfache Handbewegungen schalten zwischen funktionaler Beleuchtung und Ambiente-Beleuchtung um
- Einstellbarer Lichtintensität und Farbtemperatur von 2.700 K bis 4.000 K
- Option zur Einstellung der Stimmungsfarbe
- Erhältlich in Mineral Black und Mineral White
- Aktive Kollektion, siehe QR Code

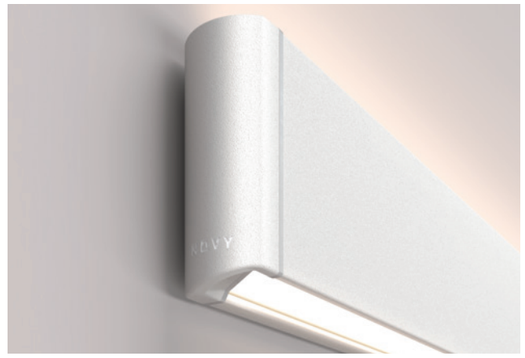

Gestensteuerung
Beleuchtung mit gestengesteuerter Bedienung

Ambiente-Beleuchtung
RGBW
Neben der funktionalen Beleuchtung ist auch Ambiente-Beleuchtung aktivierbar

5 JAHRE GARANTIE

	Länge (mm)	Farbe	Max. Leistung (W)	Art.-Nr.	UVP/St
Novy Wall 95	937	Mineral White	35	740101	€ 899
Novy Wall 125	1237	Mineral White	47	740201	€ 949
Novy Wall 155	1537	Mineral White	58	740301	€ 999
Novy Wall 185	1837	Mineral White	70	740401	€ 1.049
Novy Wall 215	2137	Mineral White	82	740501	€ 1.099
Novy Wall 245	2437	Mineral White	93	740601	€ 1.149
Novy Wall 275	2737	Mineral White	105	740701	€ 1.199
Novy Wall 305	3037	Mineral White	117	740801	€ 1.249
Novy Wall 95	937	Mineral Black	35	740102	€ 899
Novy Wall 125	1237	Mineral Black	47	740202	€ 949
Novy Wall 155	1537	Mineral Black	58	740302	€ 999
Novy Wall 185	1837	Mineral Black	70	740402	€ 1.049
Novy Wall 215	2137	Mineral Black	82	740502	€ 1.099
Novy Wall 245	2437	Mineral Black	93	740602	€ 1.149
Novy Wall 275	2737	Mineral Black	105	740702	€ 1.199
Novy Wall 305	3037	Mineral Black	117	740802	€ 1.249

Technische Zeichnungen, siehe S. 266

Video
Gestensteuerung

Technische Daten

	Novy Wall 95 **740101 Mineral White** **740102 Mineral Black**	**Novy Wall 125** **740201 Mineral White** **740202 Mineral Black**	**Novy Wall 155** **740301 Mineral White** **740302 Mineral Black**	**Novy Wall 185** **740401 Mineral White** **740402 Mineral Black**	**Novy Wall 215** **740501 Mineral White** **740502 Mineral Black**	**Novy Wall 245** **740601 Mineral White** **740602 Mineral Black**	**Novy Wall 275** **740701 Mineral White** **740702 Mineral Black**	**Novy Wall 305** **740801 Mineral White** **740802 Mineral Black**
Funktionen								
Bedienung	Gestensteuerung	Gestensteuerung	Gestensteuerung	Gestensteuerung	Gestensteuerung	Gestensteuerung	Gestensteuerung	Gestensteuerung
Beleuchtung								
Funktionsbeleuchtung	LED / dimmbar	LED / dimmbar	LED / dimmbar	LED / dimmbar	LED / dimmbar	LED / dimmbar	LED / dimmbar	LED / dimmbar
Brutto-Lichtstrom funktionale Beleuchtung	2700	3600	4500	5400	6300	7200	8100	9000
Farbtemperatur Funktionsbeleuchtung (K)	2.700 - 4.000	2.700 - 4.000	2.700 - 4.000	2.700 - 4.000	2.700 - 4.000	2.700 - 4.000	2.700 - 4.000	2.700 - 4.000
Farbwiedergabeindex (CRI)	≥95	≥95	≥95	≥95	≥95	≥95	≥95	≥95
Ambiente-Beleuchtung	LED / dimmbar	LED / dimmbar	LED / dimmbar	LED / dimmbar	LED / dimmbar	LED / dimmbar	LED / dimmbar	LED / dimmbar
Brutto-Lichtstrom Ambiente-Beleuchtung	935	1247	1559	1871	2183	2495	2806	3118
Farbtemperatur Ambiente-Beleuchtung	RGBW	RGBW	RGBW	RGBW	RGBW	RGBW	RGBW	RGBW
Technische Eigenschaften								
Abmessungen (L×B×H) (mm)	937×31×80	1237×31×80	1537×31×80	1837×31×80	2137×31×80	2437×31×80	2737×31×80	3037×31×80
Gewicht (kg)	1,8	2,1	2,5	2,8	3,2	3,5	3,9	4,2
Netzspannung (V) / Elektrischer Anschlusswert (W)	230 / 35	230 / 47	230 / 58	230 / 70	230 / 82	230 / 93	230 / 105	230 / 117

NOVY
PREMIUM
INNOVATION
PRODUCT

Novy Shelf

(Neue Kollektion verfügbar Q2 2024)

- Designregal mit integrierter, gestengesteuerter LED-Beleuchtung
- Optimal für eine Küche ohne Oberschränke oder andere Wohnbereiche
- Ober- und Unterlicht
- Einfache Handbewegungen schalten zwischen funktionaler Beleuchtung und Ambiente-Beleuchtung um
- Einstellbarer Lichtintensität und Farbtemperatur von 2.700 K bis 4.000 K
- Option zur Einstellung der Stimmungsfarbe
- Erhältlich in Mineral Black und Mineral White
- Aktive Kollektion, siehe QR Code

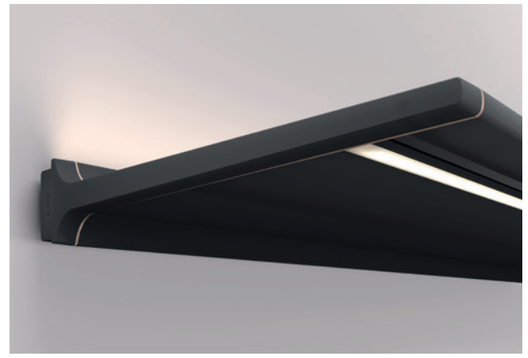

Gestensteuerung
Beleuchtung mit gestengesteuerter Bedienung

Ambiente-Beleuchtung
Neben der funktionalen Beleuchtung ist auch Ambiente-Beleuchtung aktivierbar

5 JAHRE GARANTIE

	Länge (mm)	Farbe	Max. Leistung (W)	Art.-Nr.	UVP/St
Novy Shelf 95	937	Mineral White	35	720101	€ 1.199
Novy Shelf 125	1237	Mineral White	47	720201	€ 1.249
Novy Shelf 155	1537	Mineral White	58	720301	€ 1.299
Novy Shelf 185	1837	Mineral White	70	720401	€ 1.349
Novy Shelf 215	2137	Mineral White	82	720501	€ 1.399
Novy Shelf 245	2437	Mineral White	93	720601	€ 1.499
Novy Shelf 275	2737	Mineral White	105	720701	€ 1.599
Novy Shelf 305	3037	Mineral White	117	720801	€ 1.699
Novy Shelf 95	937	Mineral Black	35	720102	€ 1.199
Novy Shelf 125	1237	Mineral Black	47	720202	€ 1.249
Novy Shelf 155	1537	Mineral Black	58	720302	€ 1.299
Novy Shelf 185	1837	Mineral Black	70	720402	€ 1.349
Novy Shelf 215	2137	Mineral Black	82	720502	€ 1.399
Novy Shelf 245	2437	Mineral Black	93	720602	€ 1.499
Novy Shelf 275	2737	Mineral Black	105	720702	€ 1.599
Novy Shelf 305	3037	Mineral Black	117	720802	€ 1.699

Technische Zeichnungen, siehe S. 267

Video
Gestensteuerung

Technische Daten

	Novy Shelf 95 **720101 Mineral White** **720102 Mineral Black**	**Novy Shelf 125** **720201 Mineral White** **720202 Mineral Black**	**Novy Shelf 155** **720301 Mineral White** **720302 Mineral Black**	**Novy Shelf 185** **720401 Mineral White** **720402 Mineral Black**	**Novy Shelf 215** **720501 Mineral White** **720502 Mineral Black**	**Novy Shelf 245** **720601 Mineral White** **720602 Mineral Black**	**Novy Shelf 275** **720701 Mineral White** **720702 Mineral Black**	**Novy Shelf 305** **720801 Mineral White** **720802 Mineral Black**
Funktionen								
Bedienung	Gestensteuerung	Gestensteuerung	Gestensteuerung	Gestensteuerung	Gestensteuerung	Gestensteuerung	Gestensteuerung	Gestensteuerung
Beleuchtung								
Funktionsbeleuchtung	LED / dimmbar	LED / dimmbar	LED / dimmbar	LED / dimmbar	LED / dimmbar	LED / dimmbar	LED / dimmbar	LED / dimmbar
Brutto-Lichtstrom funktionale Beleuchtung	2700	3600	4500	5400	6300	7200	8100	9000
Farbtemperatur Funktionsbeleuchtung (K)	2.700 - 4.000	2.700 - 4.000	2.700 - 4.000	2.700 - 4.000	2.700 - 4.000	2.700 - 4.000	2.700 - 4.000	2.700 - 4.000
Farbwiedergabeindex (CRI)	≥95	≥95	≥95	≥95	≥95	≥95	≥95	≥95
Ambiente-Beleuchtung	LED / dimmbar	LED / dimmbar	LED / dimmbar	LED / dimmbar	LED / dimmbar	LED / dimmbar	LED / dimmbar	LED / dimmbar
Brutto-Lichtstrom Ambiente-Beleuchtung	935	1247	1559	1871	2183	2495	2806	3118
Farbtemperatur Ambiente-Beleuchtung	RGBW	RGBW	RGBW	RGBW	RGBW	RGBW	RGBW	RGBW
Technische Eigenschaften								
Abmessungen (L×B×H) (mm)	937×320×65	1237×320×65	1537×320×65	1837×320×65	2137×320×65	2437×320×65	2737×320×65	3037×320×65
Gewicht (kg)	5,1	7,8	9,3	11,1	12,8	14,6	16,3	18
Maximale Tragkraft* (kg)	27	36	45	54	63	72	81	90
Netzspannung (V) / Elektrischer Anschlusswert (W)	230 / 35	230 / 47	230 / 58	230 / 70	230 / 82	230 / 93	230 / 105	230 / 117

* Abhängig von der tragenden Wand und dem verwendeten Befestigungsmaterial

PREMIUM INNOVATION PRODUCT

Novy Shelf Pro

(Neue Kollektion verfügbar Q2 2024)

- Lichtstrahl lässt sich über die gesamte Breite des Regals einstellen
- Designregal mit integrierter, gestengesteuerter LED-Beleuchtung
- Optimal für eine Küche ohne Oberschränke oder andere Wohnbereiche
- Ober- und Unterlicht
- Einfache Handbewegungen schalten zwischen funktionaler Beleuchtung und Ambiente-Beleuchtung um
- Einstellbarer Lichtintensität und Farbtemperatur von 2.700 K bis 4.000 K
- Option zur Einstellung der Stimmungsfarbe
- Erhältlich in Mineral Black und Mineral White
- Aktive Kollektion, siehe QR Code

Gestensteuerung Pro
Erweiterte Gestensteuerung passt die Breite des Lichtstrahls an

Ambiente-Beleuchtung
Neben der funktionalen Beleuchtung ist auch Ambiente-Beleuchtung aktivierbar

	Länge (mm)	Farbe	Max. Leistung (W)	Art.-Nr.	UVP/St
Novy Shelf Pro 155	1537	Mineral White	58	730301	€ 1.599
Novy Shelf Pro 185	1837	Mineral White	70	730401	€ 1.699
Novy Shelf Pro 215	2137	Mineral White	82	730501	€ 1.799
Novy Shelf Pro 245	2437	Mineral White	93	730601	€ 1.899
Novy Shelf Pro 275	2737	Mineral White	105	730701	€ 1.999
Novy Shelf Pro 305	3037	Mineral White	117	730801	€ 2.099
Novy Shelf Pro 155	1537	Mineral Black	58	730302	€ 1.599
Novy Shelf Pro 185	1837	Mineral Black	70	730402	€ 1.699
Novy Shelf Pro 215	2137	Mineral Black	82	730502	€ 1.799
Novy Shelf Pro 245	2437	Mineral Black	93	730602	€ 1.899
Novy Shelf Pro 275	2737	Mineral Black	105	730702	€ 1.999
Novy Shelf Pro 305	3037	Mineral Black	117	730802	€ 2.099

Technische Zeichnungen, siehe S. 267

Video
Gestensteuerung Pro

Technische Daten

	Novy Shelf Pro 155 730301 Mineral White 730302 Mineral Black	**Novy Shelf Pro 185 730401 Mineral White 730402 Mineral Black**	**Novy Shelf Pro 215 730501 Mineral White 730502 Mineral Black**	**Novy Shelf Pro 245 730601 Mineral White 730602 Mineral Black**	**Novy Shelf Pro 275 730701 Mineral White 730702 Mineral Black**	**Novy Shelf Pro 305 730801 Mineral White 730802 Mineral Black**
Funktionen						
Bedienung	Gestensteuerung Pro	Gestensteuerung Pro	Gestensteuerung Pro	Gestensteuerung Pro	Gestensteuerung Pro	Gestensteuerung Pro
Beleuchtung						
Funktionsbeleuchtung	LED / dimmbar	LED / dimmbar	LED / dimmbar	LED / dimmbar	LED / dimmbar	LED / dimmbar
Brutto-Lichtstrom funktionale Beleuchtung	4500	5400	6300	7200	8100	9000
Farbtemperatur Funktionsbeleuchtung (K)	2.700 - 4.000	2.700 - 4.000	2.700 - 4.000	2.700 - 4.000	2.700 - 4.000	2.700 - 4.000
Farbwiedergabeindex (CRI)	≥95	≥95	≥95	≥95	≥95	≥95
Ambiente-Beleuchtung	LED / dimmbar	LED / dimmbar	LED / dimmbar	LED / dimmbar	LED / dimmbar	LED / dimmbar
Brutto-Lichtstrom Ambiente-Beleuchtung	1559	1871	2183	2495	2806	3118
Farbtemperatur Ambiente-Beleuchtung	RGBW	RGBW	RGBW	RGBW	RGBW	RGBW
Technische Eigenschaften						
Abmessungen (L×B×H) (mm)	1537×320×65	1837×320×65	2137×320×65	2437×320×65	2737×320×65	3037×320×65
Gewicht (kg)	9,3	11,1	12,8	14,6	16,3	18
Maximale Tragkraft* (kg)	45	54	63	72	81	90
Netzspannung (V) / Elektrischer Anschlusswert (W)	230 / 58	230 / 70	230 / 82	230 / 93	230 / 105	230 / 117

* Abhängig von der tragenden Wand und dem verwendeten Befestigungsmaterial

Novy Pendant 305 - Novy Panorama 90

Novy Shelf 275

Technische Zeichnungen

Novy Pendant

710101 / 710201 / 710301 / 710401 / 710501 / 710601 / 710701 / 710801
710102 / 710202 / 710302 / 710402 / 710502 / 710602 / 710702 / 710802

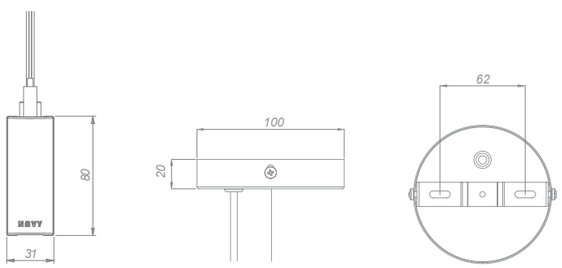

Video
Installationsvideo

Novy Wall

740101 / 740201 / 740301 / 740401 / 740501 / 740601 / 740701 / 740801
740102 / 740202 / 740302 / 740402 / 740502 / 740602 / 740702 / 740802

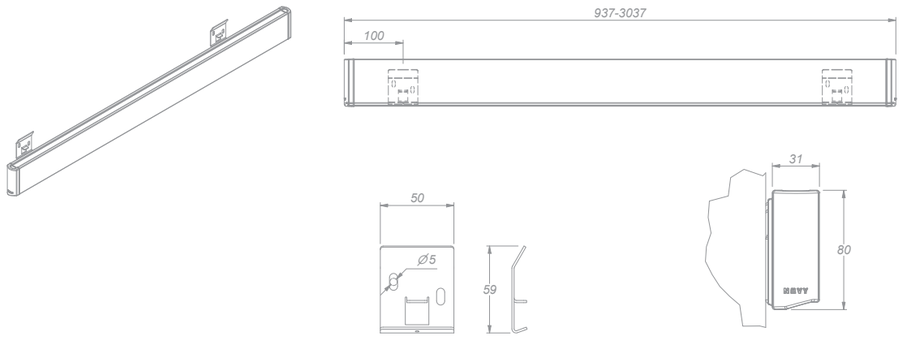

Video
Installationsvideo

Technische Zeichnungen

Novy Shelf / Novy Shelf Pro

720101 / 720201 / 720301 / 720401 / 720501 / 720601 / 720701 / 720801
720102 / 720202 / 720302 / 720402 / 720502 / 720602 / 720702 / 720802
730101 / 730201 / 730301 / 730401 / 730501 / 730601 / 730701 / 730801
730102 / 730202 / 730302 / 730402 / 730502 / 730602 / 730702 / 730802

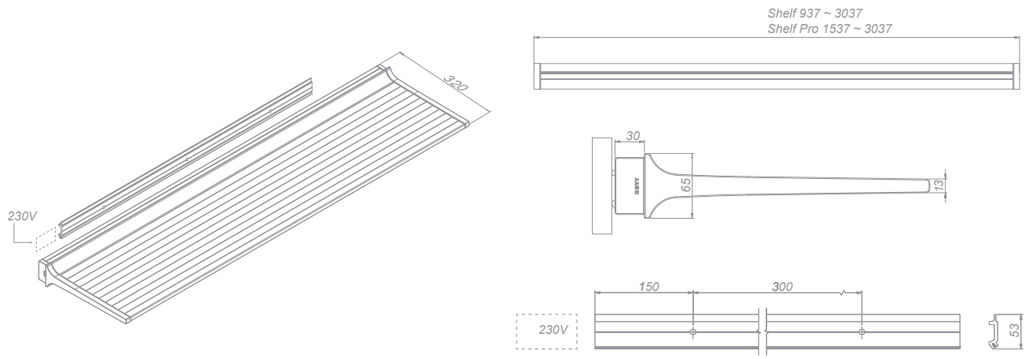

Video
Installationsvideo

Weitere Informationen

Premium Innovation Produkte S. 270
Dunstabzüge S. 272
Kochfelder S. 273
Beleuchtung S. 275

Premium Innovation Produkte

Diese neue Generation von Produkten gibt in puncto Stil, Unaufdringlichkeit und Bedienkomfort den Ton an. Die technologisch durchdachten Konstruktionen und der beeindruckend leise Betrieb setzen Maßstäbe.

Novy Cloud

Novy Panorama

NOVY
PREMIUM
INNOVATION
PRODUCT

Wegen ihres innovativen, zukunftsweisenden Charakters nennen wir sie Novy Premium Innovation-Produkte. Dazu gehören in diesem Katalog: Novy Panorama, Easy, Cloud, Pureline Pro (Compact), Pureline Compact, Fusion Pro, Phantom, Pureline Frame, Mood, Gasbrenner, Induktionskochfelder 1775 und 1768 und die Designleuchten Novy Pendant, Wall, Shelf und Shelf Pro. Sie erkennen diese Produkte am **Premium Innovation-Label**.

Novy Premium Partner

Zur Unterstützung dieser Produkte arbeitet Novy mit **ausgewählten Partnern** zusammen. Diese erhalten eine umfassende Schulung und helfen Ihnen mit dem nötigen Know-how und der erforderlichen Beratung, die richtigen Entscheidungen zu treffen. Novy und seine Premium Partner garantieren auf diese Weise maximalen Komfort für jede Traumküche. Ansprechpartner in Ihrer Nähe finden Sie über die Fachhändler-Suche auf unserer Website. Wenn Sie Küchenfachhändler sind und ebenfalls Premium Innovation Partner werden möchten, nehmen Sie Kontakt mit uns auf.

Dunstabzüge

	Ecosmart Besonders leise, sehr effizient und dauerhaft energiesparend.		**Fettfilterdesign** Metallfettfilter mit besonders ansprechender Edelstahl-Oberfläche.
	Dunstabzüge für Abluft: Dieses Gerät eignet sich für direkte Abluft ins Freie.		**Randabsaugung** Eine Bodenplatte lenkt die Kochdünste an die Ränder der Dunsthaube, wo sie sehr leise und effizient abgesaugt werden. Novy ist der Erfinder dieser Technologie, die auch heute noch Maßstäbe in puncto Effizienz und Ästhetik setzt.
	Fernbedienung Diese Modelle werden mit Fernbedienung geliefert. Für viele andere Dunstabzüge kann eine Fernbedienung als optionales Zubehör separat bestellt werden.		
	InTouch InTouch bietet die Möglichkeit, eine Novy Dunsthaube von einem Novy Induktionskochfeld aus zu steuern.		**Click & Fix** Ein spezielles Klicksystem für einfachste Installation. Die Dunstabzugshaube wird einfach in die Decke eingeklickt und mit nur vier Schrauben sicher befestigt.
T m60 T MAX	**Einbauhöhe** Das angegebene Maß bezieht sich auf den maximal empfohlener Abstand von der Arbeitsplatte bis zur Unterkante der Dunstabzugshaube.		**Cubic-Motor** Eine Besonderheit vieler Novy Dunstabzüge ist der dreh- und abnehmbare Cubic-Motor. Er kann einfach vom Gerät genommen und extern im Gebäude platziert werden.
	Lüftungsschirm Absaugung an der Oberkante des Kochgeschirrs dank Höhenverstellung.		**Umluft** Ein Umluft-Dunstabzug ist heute eine gute Alternative zu herkömmlichen Ablufthauben, die im Winter viel teure Heizenergie verschwenden. Außerdem kann der Dunstabzug unabhängig vom Abluftkanal installiert werden. Der Novy Monoblock-Filter aus Aktivkohle wird sogar mit Fischgerüchen fertig und muss nur selten gewechselt werden.
	Absaugturm Absaugung an der Oberkante des Kochgeschirrs, Absaugung auf beiden Seiten des Turms.		
	Integrierte Muldenlüfter Leistungsstarke Absaugung durch den integrierten Muldenlüfter.		
AUTO	**Automatische Leistungsregelung** Novy Sense sorgt für eine automatische Leistungsregelung, wenn Kochdünste und Gerüche erkannt werden.		**Ambiente-Beleuchtung** Ergänzend zur Funktionsbeleuchtung, die bei allen Dunstabzügen (mit Ausnahme von Maxi Pureline und Pureline ohne Beleuchtung) vorhanden ist, verfügen die folgenden Modelle über eine zusätzliche Ambiente-Beleuchtung: Mood, Cloud, Phantom, Pureline Pro (Kompakt). Diese Beleuchtung ist dimmbar und die Farbtemperatur kann an die gewünschte Atmosphäre angepasst werden (mit Ausnahme von Phantom).
CONNECT	**Novy Connect** Mit der Novy Connect-App können Sie Ihr Novy-Gerät über Ihr Smartphone oder Tablet steuern. Sie speichern mit dieser App nicht nur Ihre Lieblingseinstellungen speichern, sondern rufen auch Informationen und Hinweise für die Wartung Ihres Fett- und/oder Kohlefilters ab.		

Kochfelder

	Chefkoch-Funktion Das Sahnehäubchen ist die Chefkoch-Funktion, mit der Sie alle Bridge-Zonen auf Knopfdruck automatisch verbinden können. Die rechte Zone mit Einstellung 9 dient zum intensiven Kochen oder Garen. Die mittlere Zone mit Einstellung 6 dient zum Köcheln und in der linken Zone mit Einstellung 4 lassen sich Gerichte warmhalten.		**Grillfunktion** Die Flexzone-Funktion wird automatisch aktiviert, um eine größere Kochfläche zu schaffen. Diese Funktion ermöglicht das Grillen unter idealen Bedingungen.
P	**Power und Super Power** Jede Zone hat eine Power-Funktion, um die Leistung deutlich zu erhöhen. Praktisch, wenn Sie beispielsweise eine große Menge Wasser zum Kochen bringen wollen. Mit der Super-Power-Funktion können Sie zusätzliche Leistung noch besser an den Inhalt der Kochgefäße anpassen.		**Pot Move-Funktion** Nach Aktivierung der Pot Move-Funktion im Pro Sortiment können Sie Töpfe und Pfannen in eine andere Zone bewegen, während die Einstellungen automatisch beibehalten werden.
	Warmhaltefunktion Die Warmhaltefunktion erlaubt die Aufrechterhaltung einer konstanten Temperatur. Alle Geräte haben eine Warmhaltefunktion von 70 °C. Kochfelder der Reihen Power und Pro bieten darüber hinaus eine Temperatur von 42 °C, ideal zum Schmelzen von Schokolade. Das Pro Sortiment verfügt außerdem über eine Warmhaltefunktion mit 94 °C.		**Timer und unabhängiger Koch-Timer** Jede Zone hat einen separaten Timer; das Kochfeld ist außerdem mit einem unabhängigen Koch-Timer versehen.
II	**Stop & Go** Die Energiezufuhr wird vorübergehend deaktiviert. Bei erneuter Benutzung der Taste werden alle eingestellten Stufen und Timer wieder verwendet.		**Count-Up-Timer** Jede Zone hat einen separaten Count-Up-Timer, der zu zählen beginnt, sobald eine Zone eingeschaltet wird. Er dient als zusätzliche Erinnerung, wenn Sie selbst keinen Timer einstellen.
	Flexzone Sie verbinden zwei Zonen miteinander, die Sie dann mit einer Bewegung gleichzeitig bedienen können. Sehr praktisch beim Hantieren mit großen Töpfen und Pfannen. Im Pro Sortiment erfolgt diese Verbindung automatisch.		**Automatische Kochfunktion** Der Inhalt des Kochgefäßes wird zunächst für die eingestellte Zeit zum Kochen gebracht, anschließend wird der Garprozess auf einer eingestellten niedrigeren Stufe fortgesetzt.

	Undurchsichtiges Glas Das Glas lässt kein Licht hindurch, sodass die Kochfläche gleichmäßig schwarz ist und man nicht ins Innere des Gerätes blicken kann.		**Wischfunktion** Sperren Sie die Bedienelemente mit der Wischfunktion, um das Kochfeld problemlos reinigen zu können.
	Touch Control Alle Induktionskochfelder lassen sich einfach und diskret bedienen. Die meisten Kochfelder bieten eine Kombination von Touch Control und Slider-Bedienung (siehe dort). Je nach Produkt ist dies eine Reihe roter oder weißer LEDs.		**Slider-Bedienung** Bei der Slider-Bedienung lassen Sie einfach Ihren Finger über das Bedienelement gleiten, um die gewünschte Stufe einzustellen. Die Stufe kann auch direkt gewählt werden. Je nach Produkt ist dies eine Reihe roter oder weißer LEDs.
	Kochzonenlayout Zonen verschiedener Größe und Leistung.		**Sicher** Sobald das Kochgefäß entfernt wird, bleibt nur noch die Kontaktwärme des Gefäßes. Die Restwärme geht sehr schnell zurück. Wenn eine Zone versehentlich eingeschaltet wird, ohne dass sich ein Topf oder eine Pfanne in der Zone befindet, geschieht nichts. Das Kochfeld ist mit zusätzlichen Sicherheitsfunktionen ausgestattet: - Restwärmeanzeige - Überhitzungsschutz - Überkochschutz - Sicherheitsabschaltung (wenn das Gerät lange Zeit eingeschaltet war) - Kindersicherung
	Anordnung der Kochzonen Anordnung der Kochzonen, wobei links zwei achteckige Zonen für große Flexibilität und rechts zwei kräftige, unterschiedliche runde Zonen vorgesehen sind. Siehe Induktionsleistung.		
	Kochzonenlayout Achteckige Kochzonen für höchste Flexibilität und größten Kochbereich.		

Designleuchten

	Gestensteuerung Die Designleuchten mit Gestensteuerung (GC) verfügen über einen einzelnen Sensor. Dessen Position wird durch das Symbol in der Mitte der Leuchte angezeigt. Unter dem Sensor können Sie die Beleuchtung mit einer einfachen Handbewegung ein- und ausschalten. Sie können dimmen, die Stimmung verändern, von Ober- auf Unterlicht umschalten und sogar die Lichtfarbe anpassen – alles nur mit Gesten.	RGBW	**Ambiente-Beleuchtung** Neben der funktionalen Beleuchtung ist auch eine zusätzliche Ambiente-Beleuchtung vorgesehen. Diese Ambiente-Beleuchtung verwendet das RGBW-Farbsystem. Sie können zwischen 12 verschiedenen Farben wählen. Die Beleuchtung ist dimmbar und die Farbtemperatur kann angepasst werden – nur durch Gesten ihrer Hand.
	Gestensteuerung Pro Bei Designleuchten mit der Gestensteuerung Pro-Steuerung sind intelligente Sensoren über die gesamte Breite verteilt. Sie können alle Funktionen der Gestensteuerung (GC) nutzen und zudem die Breite und Position des Lichtstrahls anpassen. Ziehen Sie den Lichtstrahl ganz einfach mit Ihrer Hand an die gewünschte Stelle. Ein magischer Moment.		

Verkaufs-, Lieferungs- und Zahlungsbedingungen (AGB)

1. Geltungsbereich:

1.1. Unsere sämtlichen – auch zukünftigen – Verträge, Lieferungen und Leistungen erfolgen ausschließlich unter Zugrundelegung der nachstehenden Bedingungen, die als vereinbart gelten.

1.2. Den Einkaufsbedingungen des Bestellers wird hiermit ausdrücklich widersprochen. Sie verpflichten uns auch dann nicht, wenn wir nicht noch einmal ausdrücklich bei Vertragsabschluß widersprechen.

2. Angebot, Vertragsabschluß und Umfang der Lieferung/Leistung:

2.1. Unsere Angebote sind freibleibend.

2.2. Angaben wie Maße, Qualität, Abbildungen, Farbe, Muster, Beschreibungen, Zeichnungen usw. in Angeboten, Werbungen, UVP/St-Listen und sonstigen Drucksachen sowie im Internet sind nur annähernd und für uns nur verbindlich, wenn dies ausdrücklich schriftlich vereinbart wird. Dies gilt auch für Angaben unserer Lieferanten.

2.3. Aufträge gelten erst dann als angenommen, wenn sie durch uns schriftlich bestätigt sind.

2.4. Für den Umfang der Lieferung ist unsere schriftliche Auftragsbestätigung maßgebend. Nebenabreden und Änderungen bedürfen unserer schriftlichen Bestätigung.

2.5. Unsere Verkaufsangestellten sind nicht befugt, mündliche Nebenabreden zu treffen oder mündliche Zusicherungen zu geben, die über den Inhalt des schriftlichen Vertrages hinausgehen.

3. Unverbindliche Preisempfehlung:

3.1. Unsere UVP/St gelten ab Lager bzw. Herstellungsort inkl. Verpackung. Bestätigte UVP/St gelten nur bei Abnahme der bestätigten Menge.

3.2. Die UVP/St in diesem Katalog enthalten bereits die gesetzliche Mehrwertsteuer von 19 %.

4. Zahlung:

4.1. Die Zahlungen haben zu erfolgen wie auf unseren Rechnungen angegeben. Bei Überschreitung der angegebenen Zahlungsfrist tritt Verzug ohne vorherige Mahnung ein. Für die Rechtzeitigkeit der Zahlung ist der Tag des Zahlungseingangs maßgebend.

4.2. Wechsel werden nicht angenommen. Schecks akzeptieren wir erfüllungshalber, nicht an Erfüllungs statt. Gutschriften über Schecks erfolgen mit Wertstellung des Tages, an dem wir über den Gegenwert verfügen können. Der Besteller trägt alle mit den Schecks zusammenhängenden Kosten.

4.3. Kommt der Besteller in Zahlungsverzug, so sind wir berechtigt, Verzugszinsen in Höhe von 3,5 % über dem jeweilig geltenden Diskontsatz zu fordern. Die Geltendmachung weiteren Verzugsschadens wird hierdurch nicht ausgeschlossen.

4.4. Zur Aufrechnung oder Einbehaltung von Zahlungen ist der Besteller nur berechtigt, wenn seine Gegenforderung(en) nicht bestritten oder rechtskräftig festgestellt ist (sind).

4.5. Alle unsere Forderungen werden sofort fällig, wenn die Zahlungsbedingungen nicht eingehalten oder uns nach dem einzelnen Abschluß Umstände bekannt werden, die Kreditwürdigkeit des Bestellers zu mindern, so z.B. bei Nichteinlösung von Schecks oder Lastschriften, bei sonstigem Zahlungsverzug, sonstigen Zahlungsschwierigkeiten oder einer wesentlichen Verschlechterung der wirtschaftlichen Lage des Käufers, insbesondere bei drohender Zwangsvollstreckung, bei einer fruchtlosen Pfändung, bei einer Zahlungseinstellung oder bei drohendem gerichtlichen oder außergerichtlichen Vergleichs-, Sequestrations- oder Insolvenzverfahren oder bei drohender sonstiger Liquidation. In einem solchen Fall sind wir ferner berechtigt, noch ausstehende Lieferungen nur gegen Vorauszahlung oder Sicherheitsleistung auszuführen oder nach angemessener Nachfrist vom Vertrag zurückzutreten oder Schadensersatz wegen Nichterfüllung zu verlangen. Wir können außerdem die Weiterveräußerung der unter Eigentumsvorbehalt gelieferten Waren untersagen so wie deren Rückgabe oder die Übertragung des mittelbaren Besitzes auf Kosten des Bestellers verlangen und die Einziehungsermächtigung widerrufen.

5. Lieferzeit:

5.1. Lieferfristen und Liefertermine gelten stets nur als annähernd. Die Lieferfrist beginnt mit der Absendung der Auftragsbestätigung.

5.2. Die Lieferfrist ist eingehalten, wenn bis zu ihrem Ablauf der Liefergegenstand das Werk verlassen hat oder die Versandbereitschaft mitgeteilt ist.

5.3. Die Einhaltung der Lieferfrist setzt die Vornahme aller etwa notwendigen Mitwirkungshandlungen seitens des Bestellers voraus sowie die Einhaltung der vereinbarten Zahlungsbedingungen und sonstigen Verpflichtungen des Bestellers. Werden diese Voraussetzungen nicht rechtzeitig erfüllt, so ist der Besteller verpflichtet, die Frist auf unser Verlangen hin angemessen zu verlängern.

5.4. Ereignisse höherer Gewalt berechtigen uns, die Erbringung der Leistung um eine angemessene Zeit hinauszuschieben oder wegen des noch nicht erfüllten Teils des Vertrages zurückzutreten. Der höheren Gewalt stehen Streik, Aussperrung, Mobilmachung, Krieg, Blockade, Aus- und Einfuhrverbote, Roh- und Brennstoffmangel, Feuer, Verkehrssperren, Störungen des Betriebs oder des Transports sowie ähnliche Umstände, auch bei Vorlieferanten, Schadensersatzansprüche des Bestellers sind bei höherer Gewalt, soweit gesetzlich zulässig, ausgeschlossen.

5.5. Die vorbezeichneten Umstände sind auch dann von uns nicht zu vertreten, wenn sie während eines bereits vorliegenden Verzugs entstehen. Beginn und Ende derartiger Hindernisse werden wir dem Besteller baldmöglichst mitteilen.

5.6. Lieferverpflichtungen und Lieferzeit werden nur vorbehaltlich richtiger und termingerechter Selbstbelieferung vereinbart. Erfolgt sie nicht, sind wir zum entschädigungslosen Rücktritt vom Vertrag berechtigt.

5.7. Wegen Überschreitung von Lieferfristen kann der Besteller vom Vertrag nur zurücktreten, wenn er uns vorher eine angemessene Nachfrist gesetzt hat und die Lieferung innerhalb der Nachfrist nicht erfolgt ist. Dies gilt nicht, wenn nach § 323 II BGB eine Fristsetzung entbehrlich ist.

5.8. Kommen wir in Lieferverzug, so haften wir bei groben Verschulden für dem Besteller entstehenden Verzögerungsschaden. Bei einfacher Fahrlässigkeit ist unsere Haftung für Verzögerungsschäden beschränkt auf eine Entschädigung für jede vollendete Woche des Verzuges von je 0,5%, insgesamt jedoch höchstens 5% des UVP/St für den Teil der Lieferungen, der wegen des Verzuges nicht zweckdienlich eingesetzt werden konnte.

5.9. Ruft der Besteller versandfertig gemeldete Ware nicht ab, so werden ihm, beginnend einen Monat nach Anzeige der Versandbereitschaft, die Waren in Rechnung gestellt und die durch die Lagerung entstehenden Kosten in Höhe von 0,5 v.H. des Rechnungsbetrages für jeden Monat berechnet. Wir sind auch berechtigt, nach fruchtlosem Ablauf einer angemessenen Frist anderweitig über den Liefergegenstand zu verfügen und den Besteller mit angemessen verlängerter Frist zu beliefern.

6. Gefahrübergang, Versand:

6.1. Die Gefahr geht spätestens mit der Absendung der Lieferteile auf den Besteller über und zwar auch dann, wenn Teillieferungen erfolgen oder wir noch andere Leistungen, z. B. die Versendung oder Anfuhr, übernommen haben.

6.2. Wählen wir die Versandart, den Weg oder die Versandperson aus, so haften wir nur für ein grobes Verschulden bei der betreffenden Auswahl.

6.3. Lieferungen ab EUR 75,00 netto werden fracht- und verpackungsfrei innerhalb Deutschlands nach unserer Wahl ausgeführt.

6.4. Verzögert sich der Versand aufgrund von Umständen, die der Besteller zu vertreten hat, so geht die Gefahr vom Tage der Versandbereitschaft auf den Besteller über.

6.5. Teillieferungen sind zulässig.

7. Montagebestimmungen:

7.1. Elektro-, Gas- und Leuchtenmontagen dürfen nur nach den VDE-Vorschriften durch Fachbetriebe ausgeführt werden. Die Planung und Montage von Dunstabzugsgeräten hat nach unseren Planungshinweisen und Montagebedingungen zu erfolgen. Die Abwicklung von Dunstabzugshauben Kundendienstaufträgen erfolgt nach unseren Garantiebedingungen für Dunstabzugshauben.

7.2. Es sind die Installationshinweise und Bedienungsanleitungen des Herstellers zu beachten.

8. Gewährleistung:

8.1. Der Besteller hat unsere Lieferungen und Leistungen unverzüglich nach Wareneingang sachlich und fachlich zu kontrollieren bzw. Warenprüfung anhand unserer Versandunterlagen durchzuführen. Die Ware ist bei Erhalt auch sofort auf Transportschäden zu kontrollieren. Erkennbare Schäden sind auf den Transportpapieren zu vermerken. Versteckte Mängel sind uns unverzüglich nach ihrer Entdeckung schriftlich zu melden. Ansonsten gilt die Lieferung als genehmigt.

8.2. Von den genannten Prüfungspflichten, die insbesondere auch die Prüfung der Oberflächen der Edelstahl-, Glas- oder lackierten Artikel umfassen, kann der Besteller nicht entbunden werden. Kosten, die durch eine ungeprüfte Weiterverarbeitung entstehen, gehen zu Lasten des Bestellers. Dies gilt insbesondere bei einem Einbau eines defekten oder mangelhaften Artikels.

8.3. Mängelrügen müssen unverzüglich, spätestens vier Tage nach Eintreffen der Ware am Bestimmungsort, in jedem Fall aber vor Verarbeitung oder Einbau bei uns schriftlich und spezifiziert eingehen. Die Gewährleistung für Fabrikationsmängel erstreckt sich in jedem Fall nur auf die Gewährleistung unserer Lieferanten. Übliche Farbabweichungen – speziell bei Keramik, Emaille, Armaturen, Holz oder ähnlichem – geben kein Recht zur Beanstandung.

8.4. Bei begründeter Mängelrüge werden wir – nach unserer Wahl – unter Ausschluss weiterer Gewährleistungsansprüche des Abnehmers, Ersatz liefern oder binnen angemessener Nachfrist nacherfüllen. Sollten wir nicht innerhalb einer von uns vom Besteller aufgegebenen angemessenen Nachfrist Ersatz geleistet oder nacherfüllt haben, oder sollte die Nacherfüllung fehlgeschlagen sein, so kann der Besteller unter Ausschluss aller anderen Ansprüche vom Vertrag zurücktreten oder eine UVP/St-Minderung verlangen. Bei unerheblichen Mängeln stehen dem Besteller Ansprüche wegen dieser Mängel nicht zu. Rein optische Mängel berechtigen ausschließlich zur Wertminderung. Die Geltendmachung weiterer Schadensersatzforderungen gleich aus welchen Rechtsgründen, ist ausgeschlossen. Hiervon ausgenommen sind Ansprüche aus der Verletzung des Lebens, des Körpers oder der Gesundheit, sofern wir die Pflichtverletzung zu vertreten haben, und sonstige Schäden, die auf einer vorsätzlichen oder grob fahrlässigen Pflichtverletzung unsererseits beruhen sowie Ansprüche aus dem Produkthaftungsgesetz.

8.5. Erweisen sich eine Ersatzlieferung oder Nachbesserung als unmöglich oder mißlingen sie, werden Ersatzlieferung bzw. Nachbesserung treuwidrig verweigert oder unangemessen schuldhaft verzögert, so hat der Besteller nach seiner Wahl das Recht, Herabsetzung des Kauf-UVP/St oder ohne weitergehende Ansprüche, insbesondere Schadensersatzansprüche, Rückgängigmachung des Vertrages zu verlangen.

9. Eigentumsvorbehalt:

Die Lieferung unserer Ware erfolgt stets unter Eigentumsvorbehalt gemäß § 449 BGB mit folgenden Bedingungen:

9.1. Wir behalten uns als Verkäufer das Eigentum an der gelieferten Ware bis zur völligen Bezahlung aller, auch künftig entstehender Forderungen aus der Geschäftsbeziehung vor, auch wenn Zahlungen für besonders bezeichnete Forderungen geleistet werden. Bei laufender Rechnung gilt das vorbehaltene Eigentum als Sicherung unserer Saldoforderung.

9.2. Unter Eigentumsvorbehalt stehende Waren dürfen nur im ordnungsgemäßen Geschäftsverkehr veräußert werden. Dies gilt nicht mehr, wenn sich der Besteller in Verzug befindet. Der Besteller ist weder zu einer Verpfändung noch zu einer Sicherungsübereignung berechtigt. Eine Pfändung von dritter Seite ist uns unverzüglich anzuzeigen.

9.3. Jede Be- und Verarbeitung, Vermischung oder Verbindung durch den Käufer erfolgt in unserem Auftrag, ohne daß uns hieraus Verbindlichkeiten erwachsen. Wir gelten als Hersteller im Sinne des § 950 BGB ohne weitere Verpflichtung. Bei Verarbeitung, Umbildung oder Verbindung mit anderen, uns nicht gehörenden, Gegenständen steht uns ein Miteigentumsrecht an der neuen Sache in Höhe des Anteils zu, der sich aus dem Verhältnis des Wertes der verarbeiteten, umgebildeten oder verbundenen Vorbehaltsware zum Wert der neuen Sache ergibt.

9.4. Der Besteller tritt alle Ansprüche – einschließlich sämtlicher Saldoforderungen aus Kontokorrent – gegen Dritte, die ihm im Zusammenhang mit der Verwendung der unter Eigentumsvorbehalt stehenden Waren, insbesondere aufgrund von Weiterveräußerung, Be- und Verarbeitung oder Einbau, zustehen, in Höhe des Rechnungswertes unserer Ware an uns ab. Die Abtretung dient der Sicherung aller Forderungen, insbesondere auch Schadensersatzforderungen, die wir gegen den Besteller haben.
Der Besteller ist berechtigt, die abgetretenen Forderungen bis zum Widerruf durch uns einzuziehen. Die Einzugsermächtigung erlischt auch ohne ausdrücklichen Widerruf bei Verzug oder sonstigen Anzeichen der Zahlungsschwierigkeiten des Bestellers.

9.5. Übersteigt der realisierbare Wert der bestehenden Sicherheiten unsere Forderungen insgesamt um mehr als 20 %, so sind wir auf Verlangen des Bestellers insoweit zur Freigabe der Sicherheiten nach unserer Wahl verpflichtet.

9.6. Der Besteller ist bei Zahlungsverzug auf unser Verlangen hin verpflichtet, unverzüglich alle Auskünfte zu erteilen, die der Durchsetzung unserer Eigentumsvorbehaltsrechte dienlich sind, insbesondere uns eine Aufstellung über die Vorbehaltsware und deren Verbleib zu erteilen. Das Recht des Bestellers, die Vorbehaltsware zu besitzen, erlischt, wenn er seine Verpflichtungen aus den beiderseitigen Geschäftsbeziehungen nicht erfüllt. In diesen Fällen sind wir berechtigt, die unter Eigentumsvorbehalt gelieferte Ware jederzeit beim Besteller an der Stelle, wo sie sich befindet, zu besichtigen und im Falle einer Gefährdung unserer genannten Rechte ohne weiteres wieder in Besitz zu nehmen und nach Ankündigung bestmöglich zu verwerten. Der Erlös wird dem Besteller nach Abzug der Kosten auf die Verbindlichkeiten angerechnet. In der Zurücknahme und Verwertung der unter Eigentumsvorbehalt gelieferten Gegenstände liegt kein Rücktritt vom Kaufvertrag.

10. Haftung:

Unsere Haftung richtet sich ausschließlich nach den in diesen Bedingungen getroffenen Vereinbarungen. Weitergehende Schadensersatzansprüche des Bestellers gegen uns oder unsere Erfüllungs- oder Verrichtungsgehilfen, gleich aus welchem Rechtsgrund, sind ausgeschlossen.

11. Erfüllungsort, Gerichtsstand:

11.1. Erfüllungsort für Lieferung und Zahlung ist für beide Teile der Sitz unseres Unternehmens.

11.2. Bei allen sich aus dem Vertragsverhältnis ergebenden Streitigkeiten ist, wenn der Besteller Vollkaufmann, eine juristische Person des öffentlichen Rechts oder ein öffentlich-rechtliches Sondervermögen ist, die Klage bei dem für uns zuständigen Gericht zu erheben.

12. Schlussbestimmungen:

12.1. Änderungen und Ergänzungen oder Nebenabreden sind nur in Schriftform rechtswirksam.

12.2. Die Nichtigkeit einer oder mehrerer Vertragsbestimmungen berührt die Gültigkeit der übrigen nicht. Eine ungültige Bestimmung ist durch Vereinbarung beider Vertragspartner so zu ersetzen, daß nur der ursprünglich erstrebte Zweck weitestgehend erreicht wird.

12.3. Zwischen den Vertragspartnern gilt ausschließlich deutsches Recht.

Novy GmbH
Business Center Hannover
Kampsriede 6a
D-30659 Hannover
Deutschland

Innendienst
T +49 511 54 20 771
info.de@novy.com

Technische Kundendienst
T +49 511 7860 7576
kundendienst.de@novy.com

Fußnoten

Die in dieser Broschüre angegebenen Preise sind Richtpreise für den deutschen Markt vom 01.01.2024 bis einschließlich 31.12.2024.

Produktmerkmale vorbehaltlich Änderungen und Druckfehlern. Alle Farben in diesem Katalog können nur annäherungsweise dargestellt werden. Die Druckversion ist daher nicht bindend.

Der Inhalt dieser Broschüre, einschließlich Marken, Logos, Zeichnungen, Daten, Produkt- oder Firmennamen, Texten, Bildern, Fotos, Software und Ähnlichem ist durch geistige Eigentumsrechte geschützt und Eigentum von Novy oder anspruchsberechtigter Dritter.

www.novy.com/de-de/